Honeywell

Honeywell Teknoloji A.Ş.

www.honeywell.com

Şirket / Müşteri (Company / Customer)	:	Esan Eczacıbaşı Endüstriyel Hammaddeler San. ve Tic. A.Ş.
Yetkili (Commision)	:	Önder KURT
Proje Adı (Project Name)	:	ESAN Çine ÜYS 1.Faz_Kurutma1
Döküman Adı (Project Name)	:	
Proje Numarası (Project Number)	:	210510
Proje Sorumlusu (Project Manager)	:	Yağmur KEPEZ
Oluşturma Tarihi (Creation Date)	:	20.04.2022

esan

Güç Beslemesi (Power Supply) 400 V 50 Hz

Kumanda Voltajı (Control Voltage) 24 V DC

Proje Onay :

Toplam Sayfa (Total Page) : 202

Çizen (Drawing)	Kontrol (Control)		Kontrol (Control)		Sayfa açıklaması (Page description)	Proje adı (Project name)	
Necip SERT Proje Tasarım	Elc. / Eln. Eng. Mehmet CAN EMO Number : 34502	ARKPAN "imagineering solutions"	Proje Sorumlusu Yağmur KEPEZ	Honeywell	Kapak Sayfası	ESAN Çine ÜYS 1.Faz_Kurutma1	= + Next page: &AAB1/1 Previous page:

Honeywell

Honeywell Teknoloji A.Ş.

www.honeywell.com

ESAN Çine ÜYS 1.Faz_Kurutma1

=

+

& AAB1

İçindekiler dizini

Çizen (Drawing)	Kontrol (Control)		Kontrol (Control)		Sayfa açıklaması (Page description)	Proje adı (Project name)	=
Necip SERT Proje Tasarım	Elc. / Eln. Eng. Mehmet CAN EMO Number : 34502	ARKPAN "imagineering solutions"	Proje Sorumlusu Yağmur KEPEZ	Honeywell	Kapak Sayfası	ESAN Çine ÜYS 1.Faz_Kurutma1	+
							Next page: 2
							Previous page: &/1

İçindekiler dizini

Sayfa	Sayfa açıklaması	Tag Number	Lokasyon	Tarih	X
/1	Kapak Sayfası			30.12.2022	X
&AAB1/1	Kapak Sayfası			30.12.2022	X
&AAB1/2	İçindekiler dizini			15.04.2024	
&AAB1/2.1	İçindekiler dizini			17.04.2024	
&AAB1/2.2	İçindekiler dizini			15.04.2024	
&AAB1/2.3	İçindekiler dizini			17.04.2024	
&AAB1/2.4	İçindekiler dizini			15.04.2024	
&AAB1/2.5	İçindekiler dizini			15.04.2024	
&AAB1/2.6	İçindekiler dizini			15.04.2024	
=GB1+A1.B2/1	Açıklama Sayfası	KURUTMA 1		30.12.2022	X
=GB1+A1.B2/11.a	Ana Şalter Güç Devresi			30.12.2022	
=GB1+A1.B2/11.b	Ana Şalter Kumanda Devresi - 1			30.12.2022	
=GB1+A1.B2/11.c	Ana Şalter Analizör Devresi			30.12.2022	
=GB1+A1.B2/11.d	Ana Şalter Acil Stop Devresi			4.04.2024	
=GB1+A1.B2/11.e	Ana Şalter Kumanda Devresi - 2			30.12.2022	
=GB1+A1.B2/13.a	Güç Kaynağı			30.12.2022	
=GB1+A1.B2/13.b	Güç Kaynağı Dağıtım			30.12.2022	
=GB1+A1.B2/14	DCS Haberleşme			30.12.2022	
=GB1+A1.B2/15.a	Havalandırma Ve Aydınlatma - 1			30.12.2022	
=GB1+A1.B2/15.b	Havalandırma Ve Aydınlatma - 2			30.12.2022	
=GB1+A1.B2/15.c	Havalandırma Ve Aydınlatma - 3			30.12.2022	
=GB1+A1.B2/21.a	Silo-1 Titreşim Motoru	DRY1-SIL001-XM1	MCC-5.1	28.03.2024	
=GB1+A1.B2/21.b	Silo-1 Titreşim Motoru	DRY1-SIL001-XM1	MCC-5.1	28.03.2024	
=GB1+A1.B2/21.c	Silo-1 Titreşim Motoru	DRY1-SIL001-XM1	MCC-5.1	4.04.2024	
=GB1+A1.B2/22.a	Silo-2 Titreşim Motoru	DRY1-SIL002-XM1	MCC-5.2	28.03.2024	
=GB1+A1.B2/22.b	Silo-2 Titreşim Motoru	DRY1-SIL002-XM1	MCC-5.2	28.03.2024	
=GB1+A1.B2/22.c	Silo-2 Titreşim Motoru	DRY1-SIL002-XM1	MCC-5.2	4.04.2024	
=GB1+A1.B2/23.a	Silo-3 Titreşim Motoru	DRY1-SIL003-XM1	MCC-5.3	28.03.2024	
=GB1+A1.B2/23.b	Silo-3 Titreşim Motoru	DRY1-SIL003-XM1	MCC-5.3	28.03.2024	
=GB1+A1.B2/23.c	Silo-3 Titreşim Motoru	DRY1-SIL003-XM1	MCC-5.3	4.04.2024	
=GB1+A1.B2/24.a	Silo-4 Titreşim Motoru	DRY1-SIL004-XM1	MCC-5.4	28.03.2024	
=GB1+A1.B2/24.b	Silo-4 Titreşim Motoru	DRY1-SIL004-XM1	MCC-5.4	28.03.2024	
=GB1+A1.B2/24.c	Silo-4 Titreşim Motoru	DRY1-SIL004-XM1	MCC-5.4	4.04.2024	

Çizen (Drawing)	Kontrol (Control)		Kontrol (Control)		Sayfa açıklaması (Page description)	Proje adı (Project name)	
Necip SERT Proje Tasarım	Elc. / Eln. Eng. Mehmet CAN EMO Number : 34502	ARKPAN "imagineering solutions"	Proje Sorumlusu Yağmur KEPEZ	Honeywell	İçindekiler dizini	ESAN Çine ÜYS 1.Faz_Kurutma1	= + Next page: 2.1 Previous page: 1

İçindekiler dizini

Sayfa	Sayfa açıklaması	Tag Number	Lokasyon	Tarih	X
=GB1+A1.B2/25.a	Besleme Bandı-1	DRY1-CNV001-XM1	MCC-3.4	28.03.2024	
=GB1+A1.B2/25.b	Besleme Bandı-1	DRY1-CNV001-XM1	MCC-3.4	28.03.2024	
=GB1+A1.B2/25.c	Besleme Bandı-1	DRY1-CNV001-XM1	MCC-3.4	4.04.2024	
=GB1+A1.B2/26.a	Besleme Bandı 2	DRY1-CNV002-XM1	MCC-14.1	29.03.2024	
=GB1+A1.B2/26.b	Besleme Bandı 2	DRY1-CNV002-XM1	MCC-14.1	17.04.2024	
=GB1+A1.B2/26.c	Besleme Bandı 2	DRY1-CNV002-XM1	MCC-14.1	4.04.2024	
=GB1+A1.B2/27.a	Besleme Bandı 3	DRY1-CNV003-XM1	MCC-14.2	29.03.2024	
=GB1+A1.B2/27.b	Besleme Bandı 3	DRY1-CNV003-XM1	MCC-14.2	29.03.2024	
=GB1+A1.B2/27.c	Besleme Bandı 3	DRY1-CNV003-XM1	MCC-14.2	4.04.2024	
=GB1+A1.B2/28.a	Besleme Bandı 4	DRY1-CNV004-XM1	MCC-14.3	29.03.2024	
=GB1+A1.B2/28.b	Besleme Bandı 4	DRY1-CNV004-XM1	MCC-14.3	4.04.2024	
=GB1+A1.B2/28.c	Besleme Bandı 4	DRY1-CNV004-XM1	MCC-14.3	4.04.2024	
=GB1+A1.B2/29.a	Besleme Bandı 5.1	DRY1-CNV006-XM1	MCC-7.1	29.03.2024	
=GB1+A1.B2/29.b	Besleme Bandı 5.1	DRY1-CNV006-XM1	MCC-7.1	29.03.2024	
=GB1+A1.B2/29.c	Besleme Bandı 5.1	DRY1-CNV006-XM1	MCC-7.1	4.04.2024	
=GB1+A1.B2/30.a	Besleme Bandı 6	DRY1-CNV007-XM1	MCC-7.2	29.03.2024	
=GB1+A1.B2/30.b	Besleme Bandı 6	DRY1-CNV007-XM1	MCC-7.2	29.03.2024	
=GB1+A1.B2/30.c	Besleme Bandı 6	DRY1-CNV007-XM1	MCC-7.2	4.04.2024	
=GB1+A1.B2/31.a	Z bandı	DRY1-CNV008-XM1	MCC-16.3	29.03.2024	
=GB1+A1.B2/31.b	Z bandı	DRY1-CNV008-XM1	MCC-16.3	29.03.2024	
=GB1+A1.B2/31.c	Z bandı	DRY1-CNV008-XM1	MCC-16.3	4.04.2024	
=GB1+A1.B2/32.a	Brülor Seconder Fan	DRY1-DRY001-XM3	MCC-14.4	29.03.2024	
=GB1+A1.B2/32.b	Brülor Seconder Fan	DRY1-DRY001-XM3	MCC-14.4	29.03.2024	
=GB1+A1.B2/32.c	Brülor Seconder Fan	DRY1-DRY001-XM3	MCC-14.4	4.04.2024	
=GB1+A1.B2/33.a	Fırın 1 Döndürme Motoru	DRY1-DRY001-XM1	MCC-8.1	29.03.2024	
=GB1+A1.B2/33.b	Fırın 1 Döndürme Motoru	DRY1-DRY001-XM1	MCC-8.1	15.04.2024	
=GB1+A1.B2/33.c	Fırın 1 Döndürme Motoru	DRY1-DRY001-XM1	MCC-8.1	4.04.2024	
=GB1+A1.B2/35.a	Fırın 1 Çıkış Vibro İletici	DRY1-VFR001-XM1	MCC-5.5	28.03.2024	
=GB1+A1.B2/35.b	Fırın 1 Çıkış Vibro İletici	DRY1-VFR001-XM1	MCC-5.5	28.03.2024	
=GB1+A1.B2/35.c	Fırın 1 Çıkış Vibro İletici	DRY1-VFR001-XM1	MCC-5.5	4.04.2024	
=GB1+A1.B2/36.a	Fırın 1 Çıkış Elevatörü	DRY1-ELV001-XM1	MCC-7.4	29.03.2024	
=GB1+A1.B2/36.b	Fırın 1 Çıkış Elevatörü	DRY1-ELV001-XM1	MCC-7.4	4.04.2024	
=GB1+A1.B2/36.c	Fırın 1 Çıkış Elevatörü	DRY1-ELV001-XM1	MCC-7.4	4.04.2024	

İçindekiler dizini

Sayfa	Sayfa açıklaması	Tag Number	Lokasyon	Tarih	X
=GB1+A1.B2/37.a	Derrick Elek-8	DRY1-SVB001-XM1	MCC-3.1	28.03.2024	
=GB1+A1.B2/37.b	Derrick Elek-8	DRY1-SVB001-XM1	MCC-3.1	28.03.2024	
=GB1+A1.B2/37.c	Derrick Elek-8	DRY1-SVB001-XM1	MCC-3.1	4.04.2024	
=GB1+A1.B2/38.a	Derrick Elek-5	DRY1-SVB002-XM1	MCC-3.2	28.03.2024	
=GB1+A1.B2/38.b	Derrick Elek-5	DRY1-SVB002-XM1	MCC-3.2	28.03.2024	
=GB1+A1.B2/38.c	Derrick Elek-5	DRY1-SVB002-XM1	MCC-3.2	4.04.2024	
=GB1+A1.B2/39.a	Manyetik Permrol 1 Feeder	DRY1-MSP001-XM3	MCC-1.1	28.03.2024	
=GB1+A1.B2/39.b	Manyetik Permrol 1 Feeder	DRY1-MSP001-XM3	MCC-1.1	28.03.2024	
=GB1+A1.B2/39.c	Manyetik Permrol 1 Feeder	DRY1-MSP001-XM3	MCC-1.1	4.04.2024	
=GB1+A1.B2/40.a	Manyetik Permrol 1	DRY1-MSP001-XM1	MCC-1.2	28.03.2024	
=GB1+A1.B2/40.b	Manyetik Permrol 1	DRY1-MSP001-XM1	MCC-1.2	28.03.2024	
=GB1+A1.B2/40.c	Manyetik Permrol 1	DRY1-MSP001-XM1	MCC-1.2	4.04.2024	
=GB1+A1.B2/41.a	Manyetik Permrol 2 Feeder	DRY1-MSP002-XM3	MCC-1.3	28.03.2024	
=GB1+A1.B2/41.b	Manyetik Permrol 2 Feeder	DRY1-MSP002-XM3	MCC-1.3	28.03.2024	
=GB1+A1.B2/41.c	Manyetik Permrol 2 Feeder	DRY1-MSP002-XM3	MCC-1.3	4.04.2024	
=GB1+A1.B2/42.a	Manyetik Permrol-2-1	DRY1-MSP002-XM1	MCC-1.4	28.03.2024	
=GB1+A1.B2/42.b	Manyetik Permrol-2-1	DRY1-MSP002-XM1	MCC-1.4	28.03.2024	
=GB1+A1.B2/42.c	Manyetik Permrol-2-1	DRY1-MSP002-XM1	MCC-1.4	4.04.2024	
=GB1+A1.B2/43.a	Manyetik Permrol-2-2	DRY1-MSP002-XM2	MCC-16.1	29.03.2024	
=GB1+A1.B2/43.b	Manyetik Permrol-2-2	DRY1-MSP002-XM2	MCC-16.1	29.03.2024	
=GB1+A1.B2/43.c	Manyetik Permrol-2-2	DRY1-MSP002-XM2	MCC-16.1	4.04.2024	
=GB1+A1.B2/44.a	Fırın 1 Filtre Fan Motor	DRY1-FTV001-XM1	MCC-9.1	29.03.2024	
=GB1+A1.B2/44.b	Fırın 1 Filtre Fan Motor	DRY1-FTV001-XM1	MCC-9.1	29.03.2024	
=GB1+A1.B2/44.c	Fırın 1 Filtre Fan Motor	DRY1-FTV001-XM1	MCC-9.1	4.04.2024	
=GB1+A1.B2/45.a	Fırın 1 Filtre Rotary Valfi	DRY1-FDV001-XM1	MCC-16.2	29.03.2024	
=GB1+A1.B2/45.b	Fırın 1 Filtre Rotary Valfi	DRY1-FDV001-XM1	MCC-16.2	29.03.2024	
=GB1+A1.B2/45.c	Fırın 1 Filtre Rotary Valfi	DRY1-FDV001-XM1	MCC-16.2	4.04.2024	
=GB1+A1.B2/46.a	Fırın Filtre Çıkış Vidali Helezon	DRY1-SCW001-XM1	MCC-3.3	28.03.2024	
=GB1+A1.B2/46.b	Fırın Filtre Çıkış Vidali Helezon	DRY1-SCW001-XM1	MCC-3.3	28.03.2024	
=GB1+A1.B2/46.c	Fırın Filtre Çıkış Vidali Helezon	DRY1-SCW001-XM1	MCC-3.3	4.04.2024	
=GB1+A1.B2/47.a	YEDEK		MCC-5.6	29.03.2024	
=GB1+A1.B2/47.b	YEDEK		MCC-5.6	29.03.2024	
=GB1+A1.B2/47.c	YEDEK		MCC-5.6	29.03.2024	

İçindekiler dizini

Sayfa	Sayfa açıklaması	Tag Number	Lokasyon	Tarih	X
=GB1+A1.B2/48.a	Besleme Bandı 5.2	DRY1-CNV008-XM1	MCC-7.3	29.03.2024	
=GB1+A1.B2/48.b	Besleme Bandı 5.2	DRY1-CNV008-XM1	MCC-7.3	29.03.2024	
=GB1+A1.B2/48.c	Besleme Bandı 5.2	DRY1-CNV008-XM1	MCC-7.3	4.04.2024	
=GB1+A1.B2/49.a	Fırın 1 Çıkış Bandı	DRY1-CNV009-XM1	MCC-16.4	17.04.2024	
=GB1+A1.B2/49.b	Fırın 1 Çıkış Bandı	DRY1-CNV009-XM1	MCC-16.4	17.04.2024	
=GB1+A1.B2/49.c	Fırın 1 Çıkış Bandı	DRY1-CNV009-XM1	MCC-16.4	17.04.2024	
=GB1+A1.B2/50.a	Koruma Eleği-1	DRY1-SVB003-XM1	MCC-12.2	29.03.2024	
=GB1+A1.B2/50.b	Koruma Eleği-1	DRY1-SVB003-XM1	MCC-12.2	29.03.2024	
=GB1+A1.B2/50.c	Koruma Eleği-1	DRY1-SVB003-XM1	MCC-12.2	4.04.2024	
=GB1+A1.B2/51.a	Koruma Eleği-2	DRY1-SVB004-XM1	MCC-12.3	29.03.2024	
=GB1+A1.B2/51.b	Koruma Eleği-2	DRY1-SVB004-XM1	MCC-12.3	29.03.2024	
=GB1+A1.B2/51.c	Koruma Eleği-2	DRY1-SVB004-XM1	MCC-12.3	4.04.2024	
=GB1+A1.B2/52.a	YEDEK		MCC-5.7	29.03.2024	
=GB1+A1.B2/52.b	YEDEK		MCC-5.7	29.03.2024	
=GB1+A1.B2/52.c	YEDEK		MCC-5.7	4.04.2024	
=GB1+A1.B2/82.a	YEDEK - 1		MCC-13	29.03.2024	
=GB1+A1.B2/82.b	YEDEK - 1		MCC-13	29.03.2024	
=GB1+A1.B2/82.c	YEDEK - 1		MCC-13	29.03.2024	
=GB1+A1.B2/83.a	YEDEK - 2		MCC-13	29.03.2024	
=GB1+A1.B2/83.b	YEDEK - 2		MCC-13	29.03.2024	
=GB1+A1.B2/83.c	YEDEK - 2		MCC-13	29.03.2024	
=GB1+A1.B2/84.a	YEDEK - 3		MCC-13	29.03.2024	
=GB1+A1.B2/84.b	YEDEK - 3		MCC-13	29.03.2024	
=GB1+A1.B2/84.c	YEDEK - 3		MCC-13	29.03.2024	
=GB1+A1.B2/85.a	YEDEK - 4		MCC-13	15.04.2024	
=GB1+A1.B2/85.b	YEDEK - 4		MCC-13	15.04.2024	
=GB1+A1.B2/85.c	YEDEK - 4		MCC-13	15.04.2024	
=GB1+A1.B2/119	ÇIKIŞLAR - 1		MCC-13	15.04.2024	
=GB1+A1.B2/120.a	AYDINLATMA -1		MCC-13	4.04.2024	
=GB1+A1.B2/120.b	AYDINLATMA -1		MCC-13	4.04.2024	
=GB1+A1.B2/121	BESLEME		MCC-13	15.04.2024	
=GB1+A1.B3&EFA1/1	Açıklama Sayfası	KURUTMA 1		30.12.2022	X
=GB1+A1.B3&EFA1/11	2130R01S01 DI OWERWIEW			30.12.2022	

İçindekiler dizini

Sayfa	Sayfa açıklaması	Tag Number	Lokasyon	Tarih	X
=GB1+A1.B3&EFA1/12	2130R01S02 DI OWERWIEW			30.12.2022	
=GB1+A1.B3&EFA1/13	2130R01S03 DI OWERWIEW			30.12.2022	
=GB1+A1.B3&EFA1/14	2130R01S04 DI OWERWIEW			30.12.2022	
=GB1+A1.B3&EFA1/15	2130R01S05 DI OWERWIEW			30.12.2022	
=GB1+A1.B3&EFA1/16	2130R01S06 DI OWERWIEW			30.12.2022	
=GB1+A1.B3&EFA1/17	2130R01S07 DI OWERWIEW			30.12.2022	
=GB1+A1.B3&EFA1/18	2130R01S08 DO OWERWIEW			30.12.2022	
=GB1+A1.B3&EFA1/19	2130R01S09 DO OWERWIEW			30.12.2022	
=GB1+A1.B3&EFA1/20	2130R01S10			30.12.2022	
=GB1+A1.B3&EFA1/21	2130R01S11			30.12.2022	
=GB1+A1.B3&EFA1/22	2130R01S12			30.12.2022	
=GB1+A1.B3&EFA1/31	2130R02S01 AI OWERWIEW			30.12.2022	
=GB1+A1.B3&EFA1/32	2130R02S02 AI OWERWIEW			30.12.2022	
=GB1+A1.B3&EFA1/33	2130R02S03 AI OWERWIEW			30.12.2022	
=GB1+A1.B3&EFA1/34	2130R02S04 AI OWERWIEW			30.12.2022	
=GB1+A1.B3&EFA1/35	2130R02S05 AI OWERWIEW			30.12.2022	
=GB1+A1.B3&EFA1/36	2130R02S06 AO OWERWIEW			30.12.2022	
=GB1+A1.B3&EFA1/37	2130R02S07 AO OWERWIEW			30.12.2022	
=GB1+A1.B3&EFA1/38	2130R02S08 AO OWERWIEW			30.12.2022	
=GB1+A1.B3&EFA1/39	2130R02S09			30.12.2022	
=GB1+A1.B3&EFA1/40	2130R02S10			30.12.2022	
=GB1+A1.B3&EFA1/41	2130R02S11			30.12.2022	
=GB1+A1.B3&EFA1/42	2130R02S12			30.12.2022	
=GB1+A1.B3&EFS1/1	Açıklama Sayfası	KURUTMA 1		30.12.2022	X
=GB1+A1.B3&EFS1/11	Güç Sayfası - 1			30.12.2022	
=GB1+A1.B3&EFS1/13.a	Güç Kaynağı - 1			30.12.2022	
=GB1+A1.B3&EFS1/13.b	Güç Kaynağı - 2			30.12.2022	
=GB1+A1.B3&EFS1/14	Havalandırma Ve Aydınlatma-1			30.12.2022	
=GB1+A1.B3&EFS1/16.a	RACK - 01 24VDC Modül Besleme Dağıtım			30.12.2022	
=GB1+A1.B3&EFS1/16.b	RACK - 01 24VDC Terminal Besleme Dağıtım			30.12.2022	
=GB1+A1.B3&EFS1/17.a	RACK - 02 24VDC Modül Besleme Dağıtım			30.12.2022	
=GB1+A1.B3&EFS1/17.b	RACK - 02 24VDC Terminal Besleme Dağıtım			4.04.2024	
=GB1+A1.B3&EFS1/24	REDUNDANT CPU 24VDC Besleme			30.12.2022	

İçindekiler dizini

Sayfa	Sayfa açıklaması	Tag Number	Lokasyon	Tarih	X
=GB1+A1.B3&EFS1/25	RACK - 01 24VDC Modül Besleme			30.12.2022	
=GB1+A1.B3&EFS1/26	RACK - 02 24VDC Modül Besleme			30.12.2022	
=GB1+A1.B3&EFS1/31.a	RACK - 1 SLOT - 1 Digital Input (32 Channel) (1-16) 2 WIRE			15.04.2024	
=GB1+A1.B3&EFS1/31.b	RACK - 1 SLOT - 1 Digital Input (32 Channel) (17-32) 2 WIRE			15.04.2024	
=GB1+A1.B3&EFS1/32.a	RACK - 1 SLOT - 2 Digital Input (32 Channel) (1-16) 2 WIRE			15.04.2024	
=GB1+A1.B3&EFS1/32.b	RACK - 1 SLOT - 2 Digital Input (32 Channel) (17-32) 2 WIRE			15.04.2024	
=GB1+A1.B3&EFS1/33.a	RACK - 1 SLOT - 3 Digital Input (32 Channel) (1-16) 2 WIRE			15.04.2024	
=GB1+A1.B3&EFS1/33.b	RACK - 1 SLOT - 3 Digital Input (32 Channel) (17-32) 2 WIRE			15.04.2024	
=GB1+A1.B3&EFS1/34.a	RACK - 1 SLOT - 4 Digital Input (32 Channel) (1-16) 2 WIRE			15.04.2024	
=GB1+A1.B3&EFS1/34.b	RACK - 1 SLOT - 4 Digital Input (32 Channel) (17-32) 2 WIRE			15.04.2024	
=GB1+A1.B3&EFS1/35.a	RACK - 1 SLOT - 5 Digital Input (32 Channel) (1-16) 2 WIRE			15.04.2024	
=GB1+A1.B3&EFS1/35.b	RACK - 1 SLOT - 5 Digital Input (32 Channel) (17-32) 2 WIRE			15.04.2024	
=GB1+A1.B3&EFS1/36.a	RACK - 1 SLOT - 6 Digital Input (32 Channel) (1-16) 2 WIRE			15.04.2024	
=GB1+A1.B3&EFS1/36.b	RACK - 1 SLOT - 6 Digital Input (32 Channel) (17-32) 2 WIRE			15.04.2024	
=GB1+A1.B3&EFS1/37.a	RACK - 1 SLOT - 7 Digital Input (32 Channel) (1-16) 3 WIRE			15.04.2024	
=GB1+A1.B3&EFS1/37.b	RACK - 1 SLOT - 7 Digital Input (32 Channel) (17-32) 3 WIRE			30.12.2022	
=GB1+A1.B3&EFS1/38.a	RACK - 1 SLOT - 8 Digital Output (32 Channel) (1-8) DRY CONTACT			15.04.2024	
=GB1+A1.B3&EFS1/38.b	RACK - 1 SLOT - 8 Digital Output (32 Channel) (9-16) DRY CONTACT			15.04.2024	
=GB1+A1.B3&EFS1/38.c	RACK - 1 SLOT - 8 Digital Output (32 Channel) (17-22) DRY CONTACT			15.04.2024	
=GB1+A1.B3&EFS1/38.d	RACK - 1 SLOT - 8 Digital Output (32 Channel) (23-32) DRY CONTACT			15.04.2024	
=GB1+A1.B3&EFS1/39.a	RACK - 1 SLOT - 9 Digital Output (32 Channel) (1-8) DRY CONTACT			15.04.2024	
=GB1+A1.B3&EFS1/39.b	RACK - 1 SLOT - 9 Digital Output (32 Channel) (9-16) DRY CONTACT			15.04.2024	
=GB1+A1.B3&EFS1/39.c	RACK - 1 SLOT - 9 Digital Output (32 Channel) (17-22) LİVE CONTACT			15.04.2024	
=GB1+A1.B3&EFS1/39.d	RACK - 1 SLOT - 9 Digital Output (32 Channel) (23-32) LİVE CONTACT			15.04.2024	
=GB1+A1.B3&EFS1/51.a	RACK - 2 SLOT - 1 Analog Input (16 Channel) (1-8) HI LEVEL			4.04.2024	
=GB1+A1.B3&EFS1/51.b	RACK - 2 SLOT - 1 Analog Input (16 Channel) (9-16) HI LEVEL			15.04.2024	
=GB1+A1.B3&EFS1/52.a	RACK - 2 SLOT - 2 Analog Input (8 Channel) (1-4) RTD			15.04.2024	
=GB1+A1.B3&EFS1/52.b	RACK - 2 SLOT - 2 Analog Input (8 Channel) (5-8) RTD			15.04.2024	
=GB1+A1.B3&EFS1/53.a	RACK - 2 SLOT - 3 Analog Input (8 Channel) (1-4) RTD			15.04.2024	
=GB1+A1.B3&EFS1/53.b	RACK - 2 SLOT - 3 Analog Input (8 Channel) (5-8) RTD			15.04.2024	
=GB1+A1.B3&EFS1/54.a	RACK - 2 SLOT - 4 Analog Input (8 Channel) (1-4) RTD			15.04.2024	
=GB1+A1.B3&EFS1/54.b	RACK - 2 SLOT - 4 Analog Input (8 Channel) (5-8) RTD			15.04.2024	
=GB1+A1.B3&EFS1/55.a	RACK - 2 SLOT - 5 Analog Input (8 Channel) (1-4) RTD			15.04.2024	

İçindekiler dizini

Sayfa	Sayfa açıklaması	Tag Number	Lokasyon	Tarih	X
=GB1+A1.B3&EFS1/55.b	RACK - 2 SLOT - 5 Analog Input (8 Channel) (5-8) RTD			30.12.2022	
=GB1+A1.B3&EFS1/56	RACK - 2 SLOT - 6 Analog Output (8 Channel) (1-8) 2 WIRE			15.04.2024	
=GB1+A1.B3&EFS1/57	RACK - 2 SLOT - 7 Analog Output (8 Channel) (1-8) 2 WIRE			15.04.2024	
=GB1+A1.B3&EFS1/58	RACK - 2 SLOT - 8 Analog Output (8 Channel) (1-8) 2 WIRE			15.04.2024	

Çizen (Drawing)	Kontrol (Control)		Kontrol (Control)		Sayfa açıklaması (Page description)	Proje adı (Project name)	
Necip SERT Proje Tasarım	Elc. / Eln. Eng. Mehmet CAN EMO Number : 34502	ARKPAN "imagineering solutions"	Proje Sorumlusu Yağmur KEPEZ	Honeywell	İçindekiler dizini	ESAN Çine ÜYS 1.Faz_Kurutma1	=
							+
							Next page: =GB1+A1.B2&/1
							Previous page: 2.5

Honeywell

Honeywell Teknoloji A.Ş.
www.honeywell.com

ESAN Çine ÜYS 1.Faz_Kurutma1

KURUTMA 1

= GB1

2130UOC01

+ A1.B2

MCC

+

=+&AAB1/2.6

Çizen (Drawing)	Kontrol (Control)		Kontrol (Control)		Sayfa açıklaması (Page description)	Proje adı (Project name)		
Necip SERT Proje Tasarım	Elc. / Eln. Eng. Mehmet CAN EMO Number : 34502	ARKPAN "imagineering solutions"	Proje Sorumlusu Yağmur KEPEZ	Honeywell	Açıklama Sayfası KURUTMA 1	ESAN Çine ÜYS 1.Faz_Kurutma1	=	GB1
							+	A1.B2
							Next page:	11.a
							Previous page:	=+&AAB1/2.6

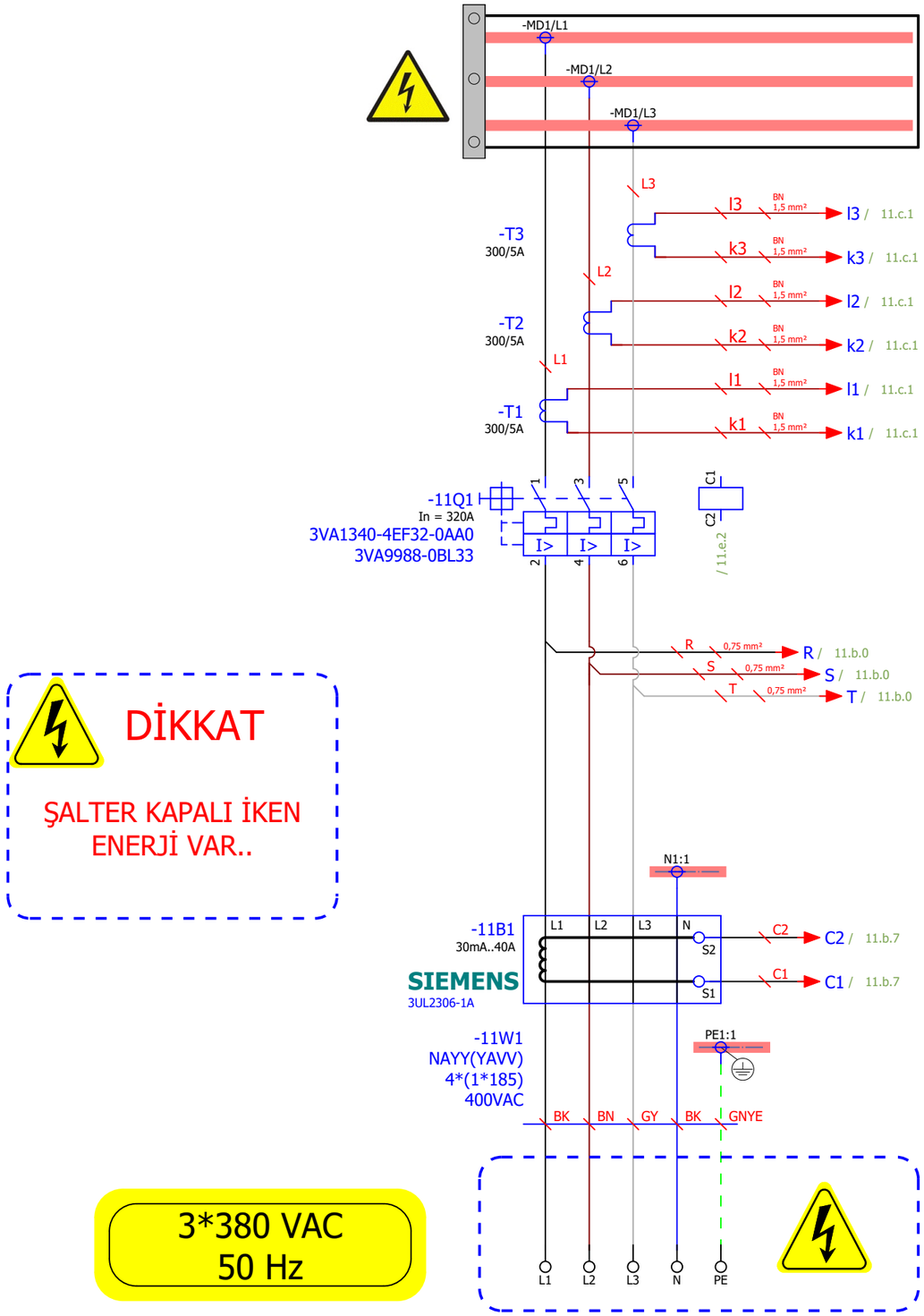

1

Page: 11.a

Çizen (Drawing)	Kontrol (Control)		Kontrol (Control)		Sayfa açıklaması (Page description)	Proje adı (Project name)		
Necip SERT Proje Tasarım	Elc. / Eln. Eng. Mehmet CAN EMO Number : 34502	ARKPAN "imagineering solutions"	Proje Sorumlusu Yağmur KEPEZ	Honeywell	Ana Şalter Güç Devresi	ESAN Çine ÜYS 1.Faz_Kurutma1	=	GB1
							+	A1.B2
							Next page:	11.b
							Previous page:	1

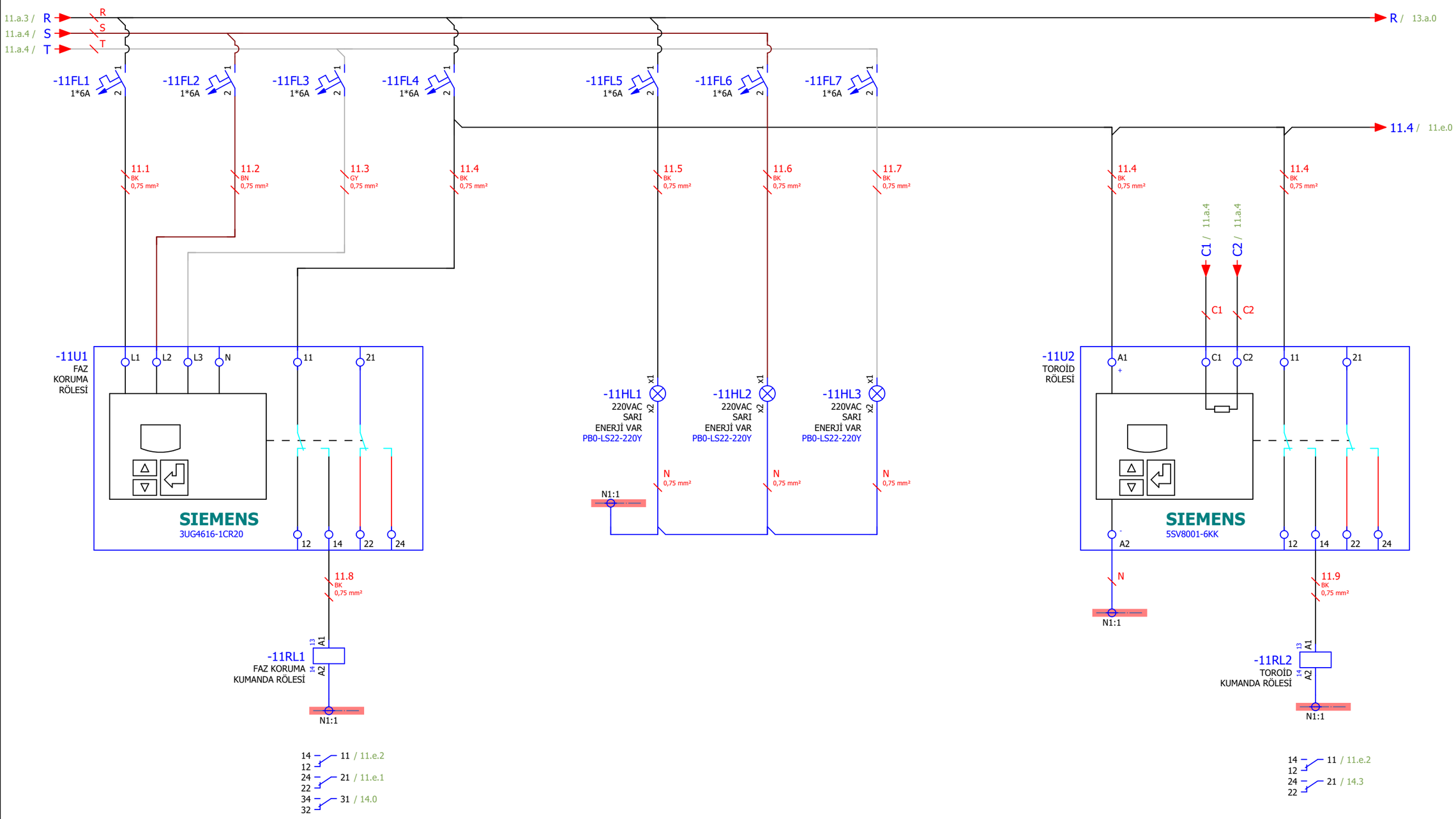

11.a

Page: 11.b

Çizen (Drawing)	Kontrol (Control)		Kontrol (Control)		Sayfa açıklaması (Page description)	Proje adı (Project name)		
Necip SERT Proje Tasarım	Elc. / Eln. Eng. Mehmet CAN EMO Number : 34502	ARKPAN "imagineering solutions"	Proje Sorumlusu Yağmur KEPEZ	Honeywell	Ana Şalter Kumanda Devresi - 1	ESAN Çine ÜYS 1.Faz_Kurutma1	=	GB1
							+	A1.B2
							Next page:	11.c
							Previous page:	11.a

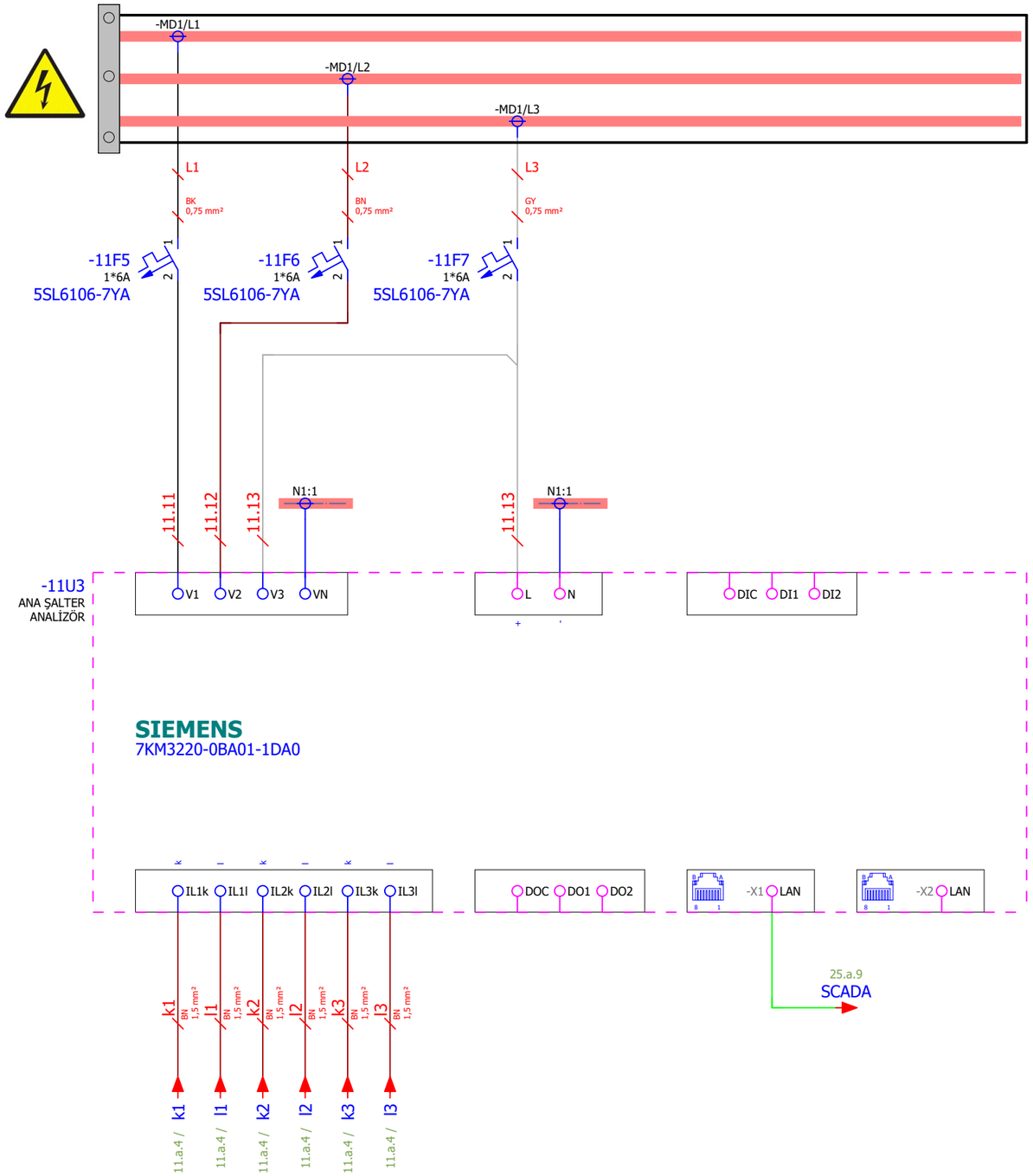

11.b

Page: 11.c

Çizen (Drawing)	Kontrol (Control)		Kontrol (Control)		Sayfa açıklaması (Page description)	Proje adı (Project name)		
Necip SERT Proje Tasarım	Elc. / Eln. Eng. Mehmet CAN EMO Number : 34502	ARKPAN "imagineering solutions"	Proje Sorumlusu Yağmur KEPEZ	Honeywell	Ana Şalter Analizör Devresi	ESAN Çine ÜYS 1.Faz_Kurutma1	=	GB1
							+	A1.B2
							Next page:	11.d
							Previous page:	11.b

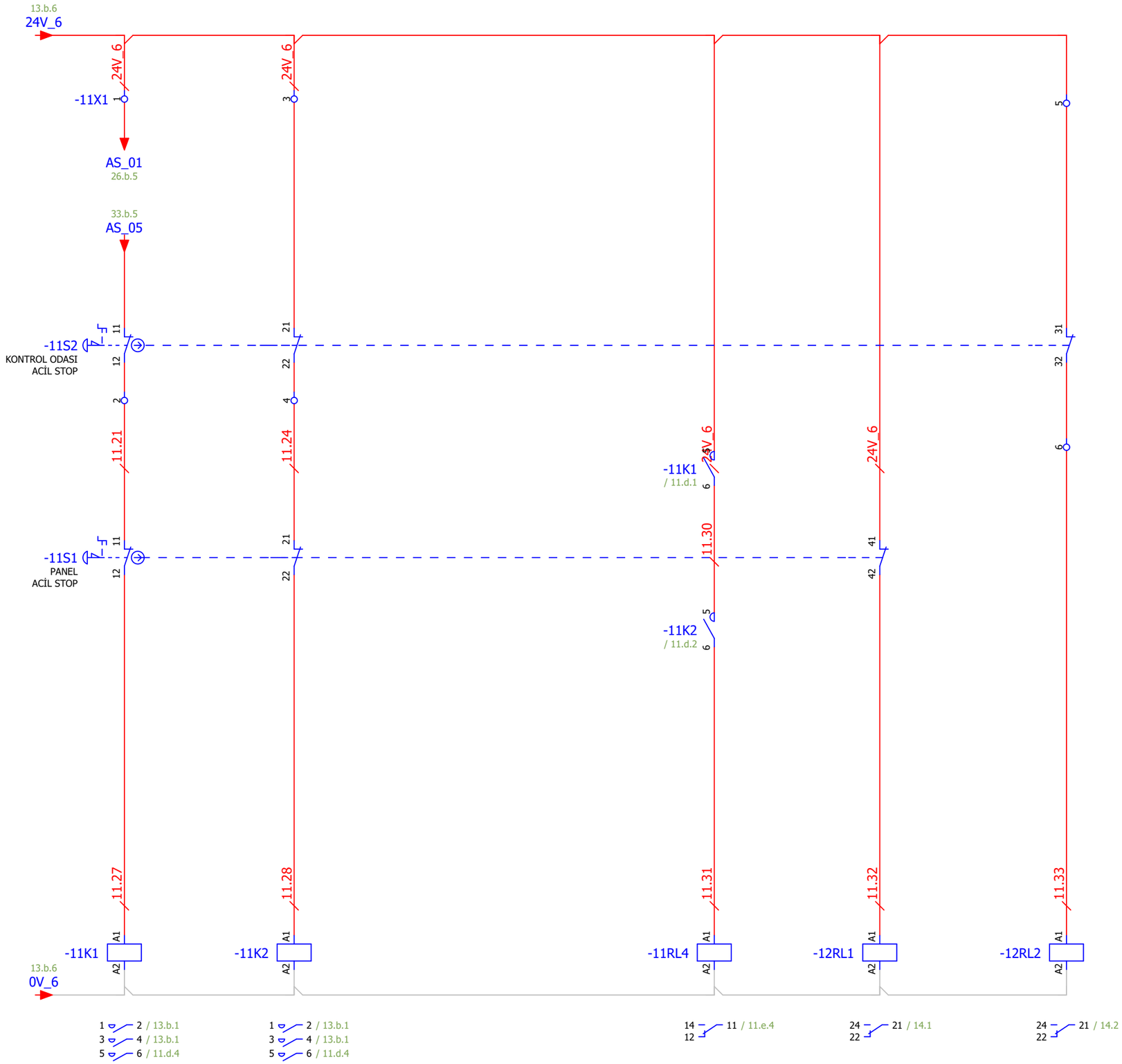

Çizen (Drawing)	Kontrol (Control)		Kontrol (Control)		Sayfa açıklaması (Page description)	Proje adı (Project name)		
Necip SERT Proje Tasarım	Elc. / Eln. Eng. Mehmet CAN EMO Number : 34502	ARKPAN "imagineering solutions"	Proje Sorumlusu Yağmur KEPEZ	Honeywell	Ana Şalter Acil Stop Devresi	ESAN Çine ÜYS 1.Faz_Kurutma1	=	GB1
							+	A1.B2
							Next page:	11.e
							Previous page:	11.c

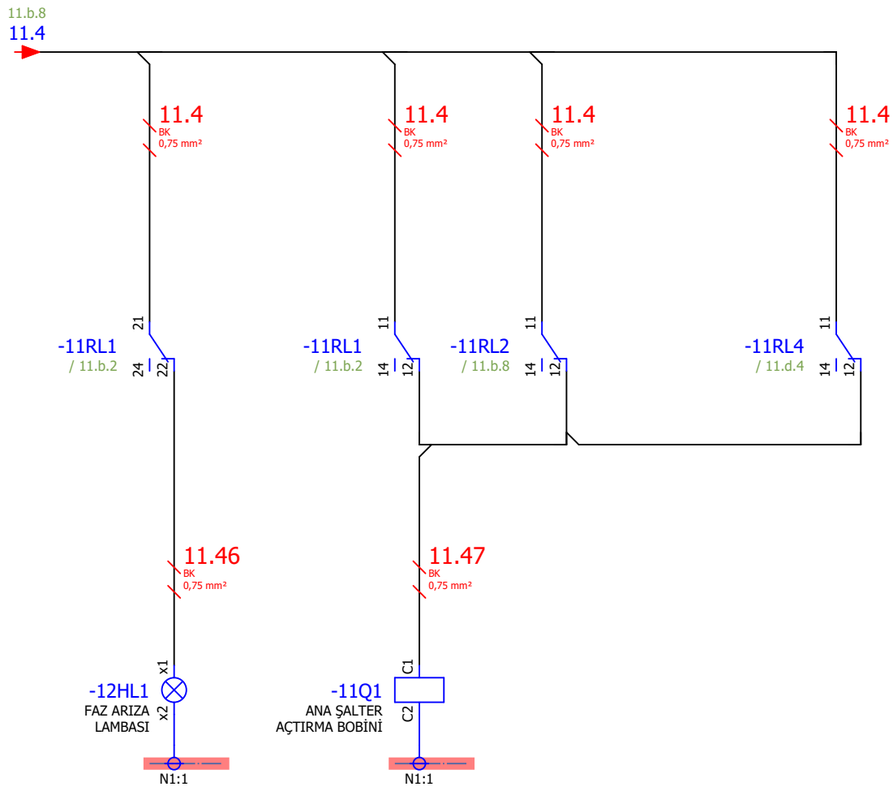

Çizen (Drawing)	Kontrol (Control)		Kontrol (Control)		Sayfa açıklaması (Page description)	Proje adı (Project name)		
Necip SERT Proje Tasarım	Elc. / Eln. Eng. Mehmet CAN EMO Number : 34502	ARKPAN "imagineering solutions"	Proje Sorumlusu Yağmur KEPEZ	Honeywell	Ana Şalter Kumanda Devresi - 2	ESAN Çine ÜYS 1.Faz_Kurutma1	=	GB1
							+	A1.B2
							Next page:	13.a
							Previous page:	11.d

UPS BESLEME

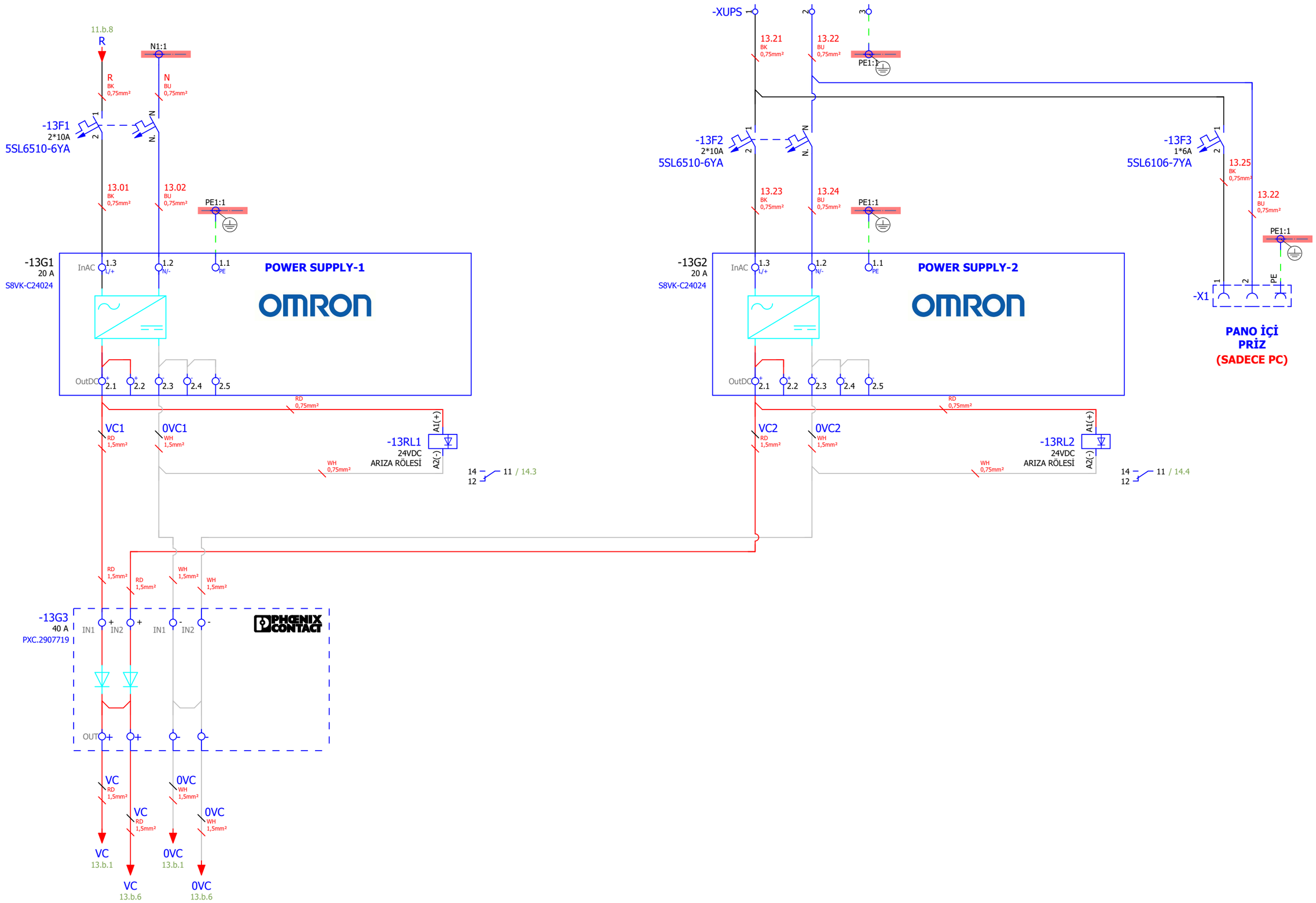

11.e

Page: 13.a

Çizen (Drawing)	Kontrol (Control)		Kontrol (Control)		Sayfa açıklaması (Page description)	Proje adı (Project name)		
Necip SERT Proje Tasarım	Elc. / Eln. Eng. Mehmet CAN EMO Number : 34502	ARKPAN "imagineering solutions"	Proje Sorumlusu Yağmur KEPEZ	Honeywell	Güç Kaynağı	ESAN Çine ÜYS 1.Faz_Kurutma1	=	GB1
							+	A1.B2
							Next page:	13.b
							Previous page:	11.e

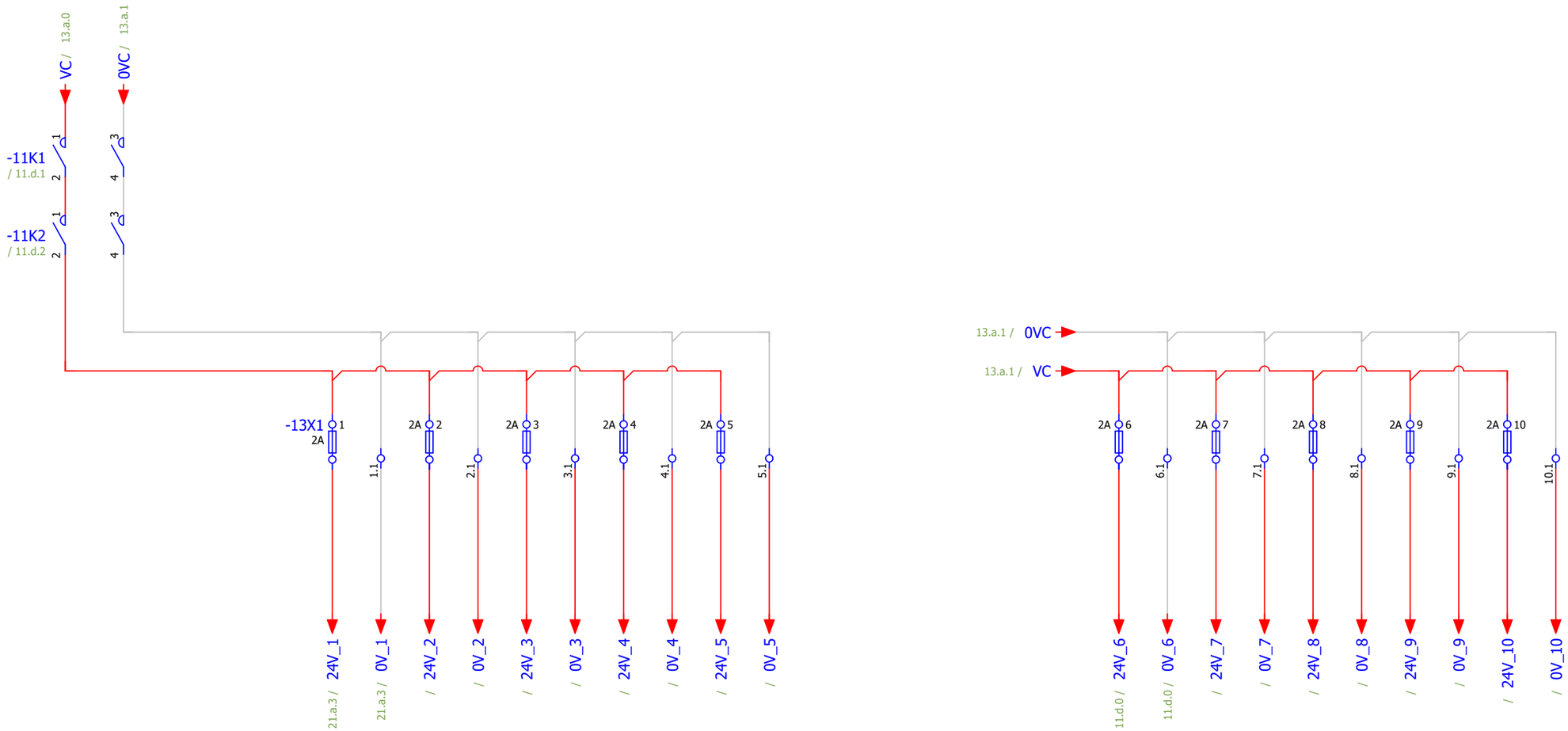

Çizen (Drawing)	Kontrol (Control)		Kontrol (Control)		Sayfa açıklaması (Page description)	Proje adı (Project name)		
Necip SERT Proje Tasarım	Elc. / Eln. Eng. Mehmet CAN EMO Number : 34502	ARKPAN "imagineering solutions"	Proje Sorumlusu Yağmur KEPEZ	Honeywell	Güç Kaynağı Dağıtım	ESAN Çine ÜYS 1.Faz_Kurutma1	=	GB1
							+	A1.B2
							Next page:	14
							Previous page:	13.a

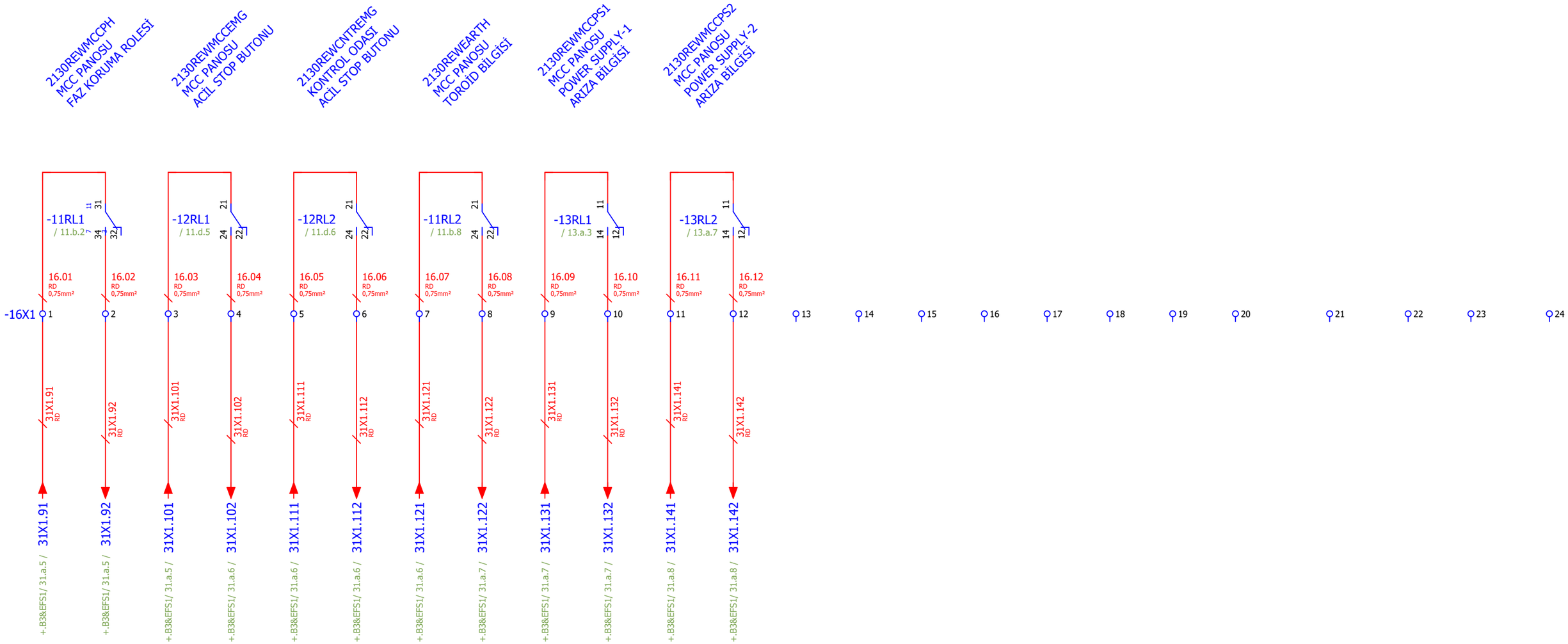

13.b

Page: 14

Çizen (Drawing)	Kontrol (Control)		Kontrol (Control)		Sayfa açıklaması (Page description)	Proje adı (Project name)		
Necip SERT Proje Tasarım	Elc. / Eln. Eng. Mehmet CAN EMO Number : 34502	ARKPAN "imagineering solutions"	Proje Sorumlusu Yağmur KEPEZ	Honeywell	DCS Haberleşme	ESAN Çine ÜYS 1.Faz_Kurutma1	=	GB1
							+	A1.B2
							Next page:	15.a
							Previous page:	13.b

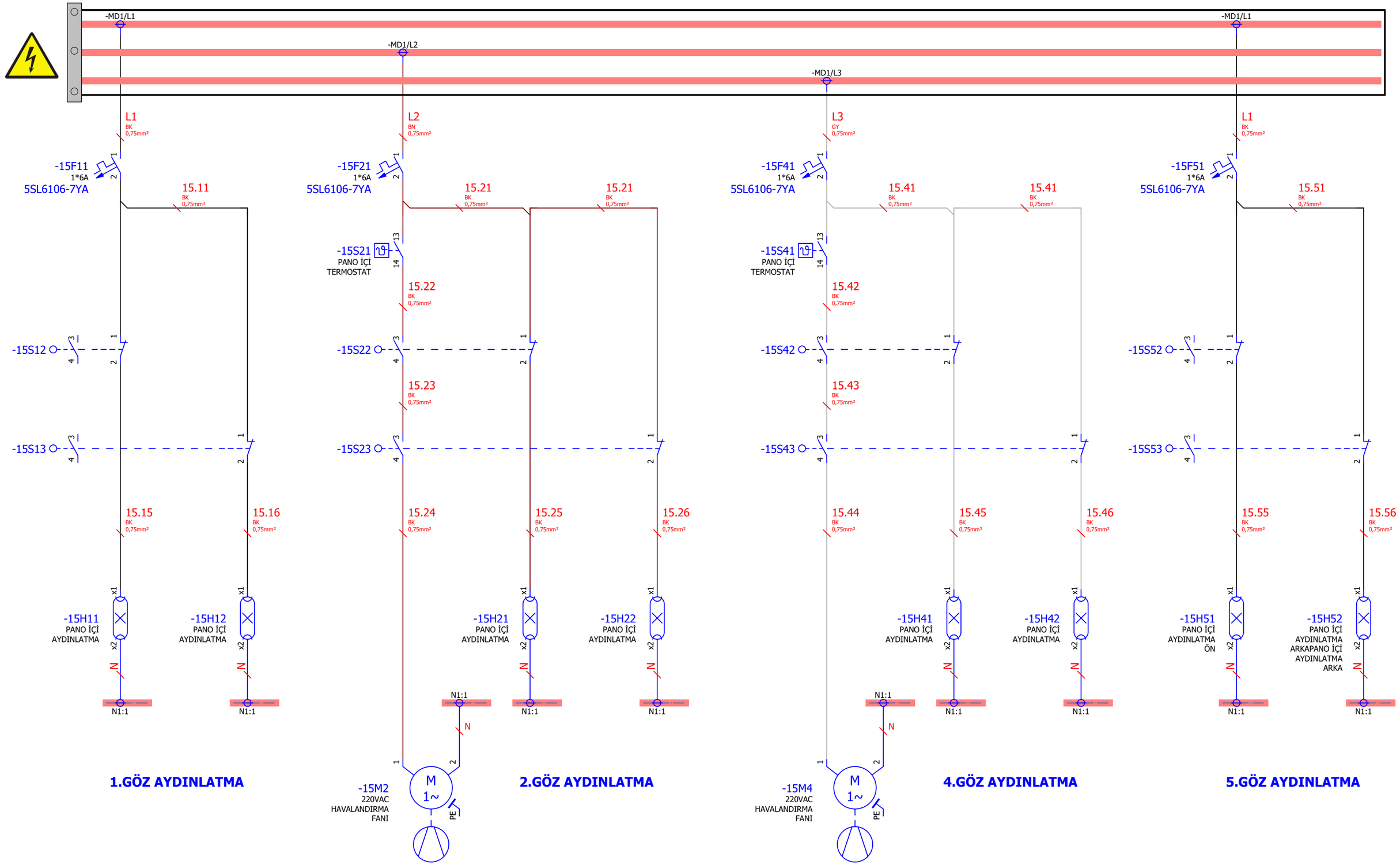

Page: 15.a

Çizen (Drawing)	Kontrol (Control)		Kontrol (Control)		Sayfa açıklaması (Page description)	Proje adı (Project name)		
Necip SERT Proje Tasarım	Elc. / Eln. Eng. Mehmet CAN EMO Number : 34502	ARKPAN "imagineering solutions"	Proje Sorumlusu Yağmur KEPEZ	Honeywell	Havalandırma Ve Aydınlatma - 1	ESAN Çine ÜYS 1.Faz_Kurutma1	=	GB1
							+	A1.B2
							Next page:	15.b
							Previous page:	14

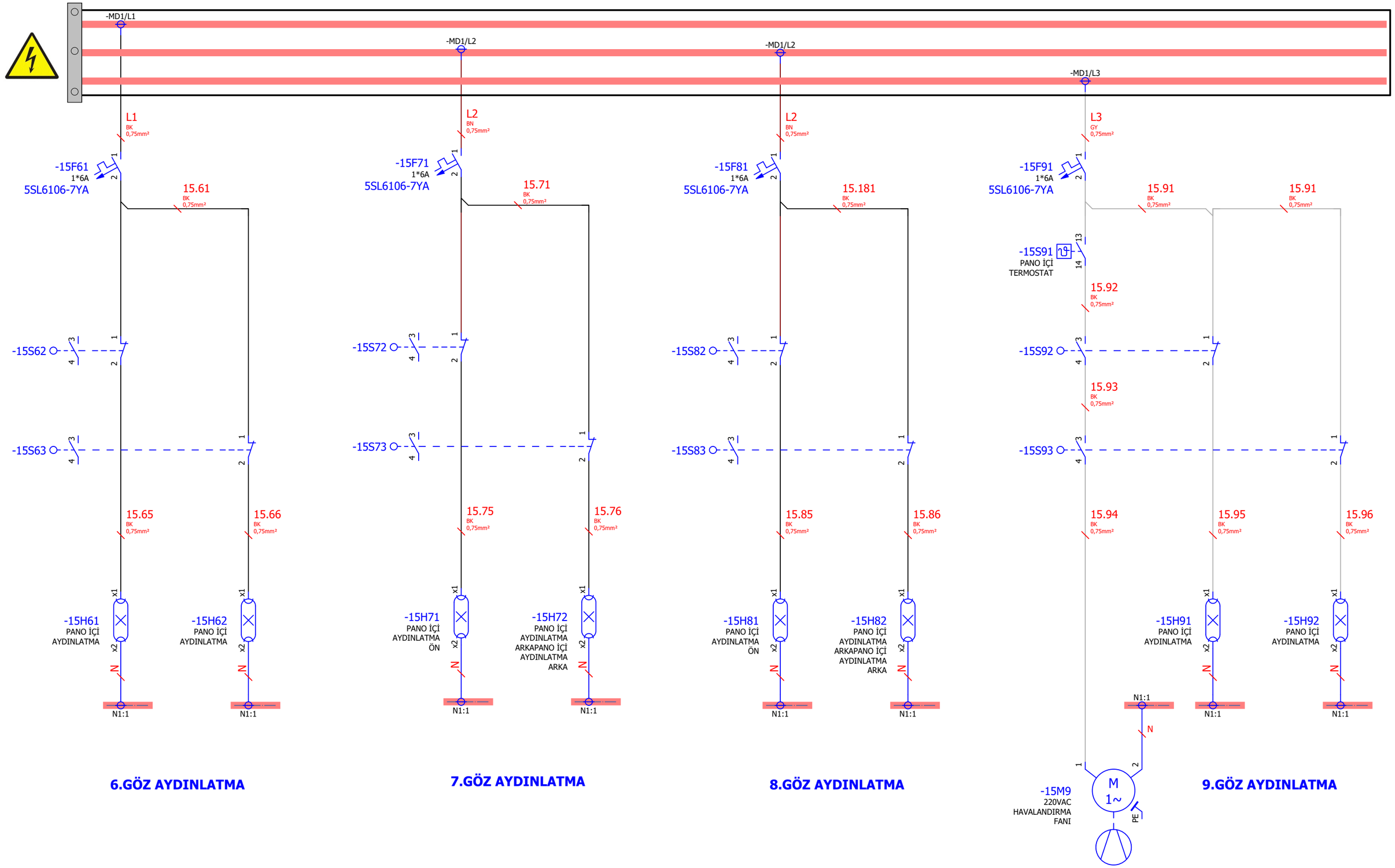

15.a

Page: 15.b

Çizen (Drawing)	Kontrol (Control)		Kontrol (Control)		Sayfa açıklaması (Page description)	Proje adı (Project name)		
Necip SERT Proje Tasarım	Elc. / Eln. Eng. Mehmet CAN EMO Number : 34502	ARKPAN "imagineering solutions"	Proje Sorumlusu Yağmur KEPEZ	Honeywell	Havalandırma Ve Aydınlatma - 2	ESAN Çine ÜYS 1.Faz_Kurutma1	=	GB1
							+	A1.B2
							Next page:	15.c
							Previous page:	15.a

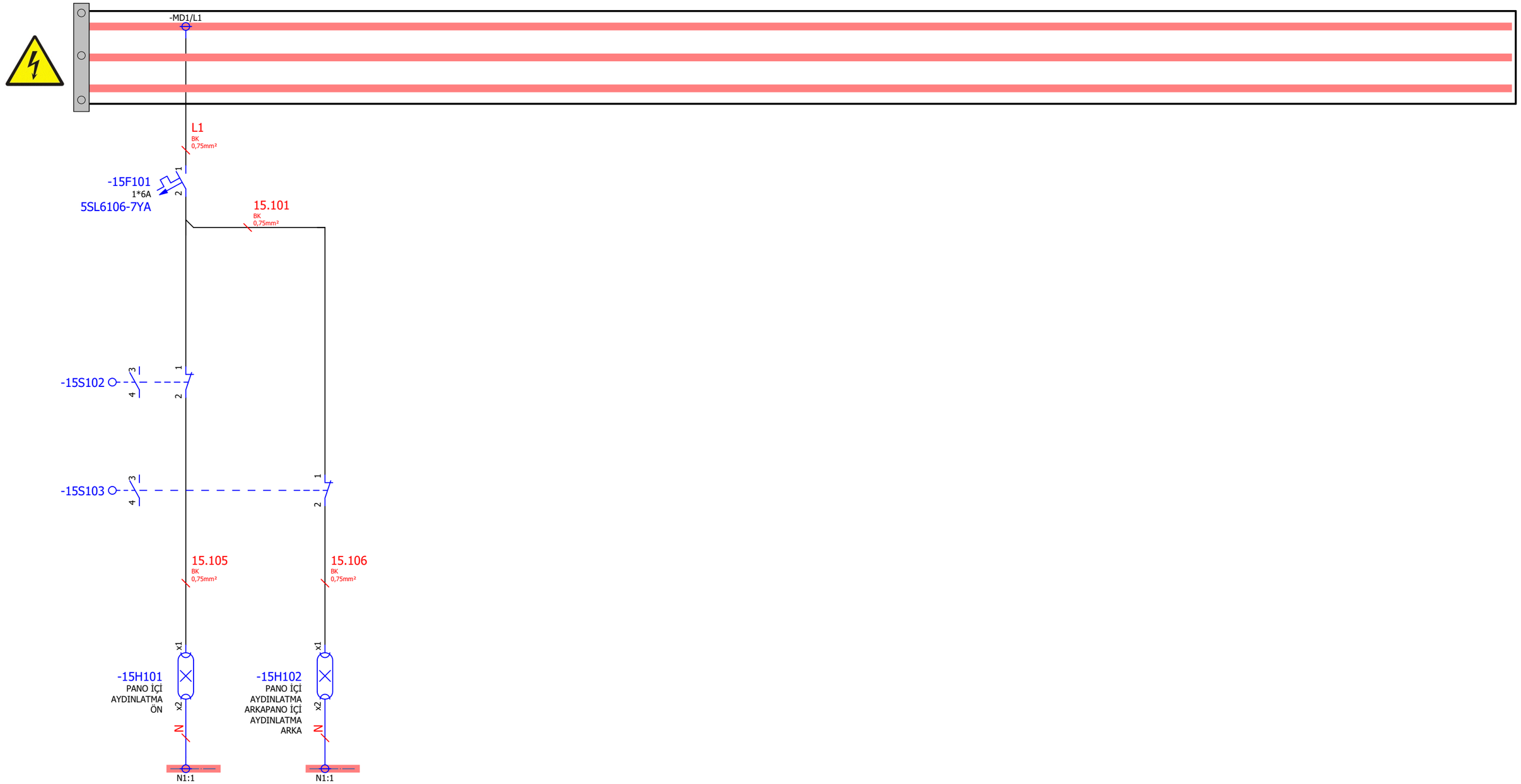

10.GÖZ AYDINLATMA

Çizen (Drawing)	Kontrol (Control)		Kontrol (Control)		Sayfa açıklaması (Page description)	Proje adı (Project name)		
Necip SERT Proje Tasarım	Elc. / Eln. Eng. Mehmet CAN EMO Number : 34502	ARKPAN "imagineering solutions"	Proje Sorumlusu Yağmur KEPEZ	Honeywell	Havalandırma Ve Aydınlatma - 3	ESAN Çine ÜYS 1.Faz_Kurutma1	=	GB1
							+	A1.B2
							Next page:	21.a
							Previous page:	15.b

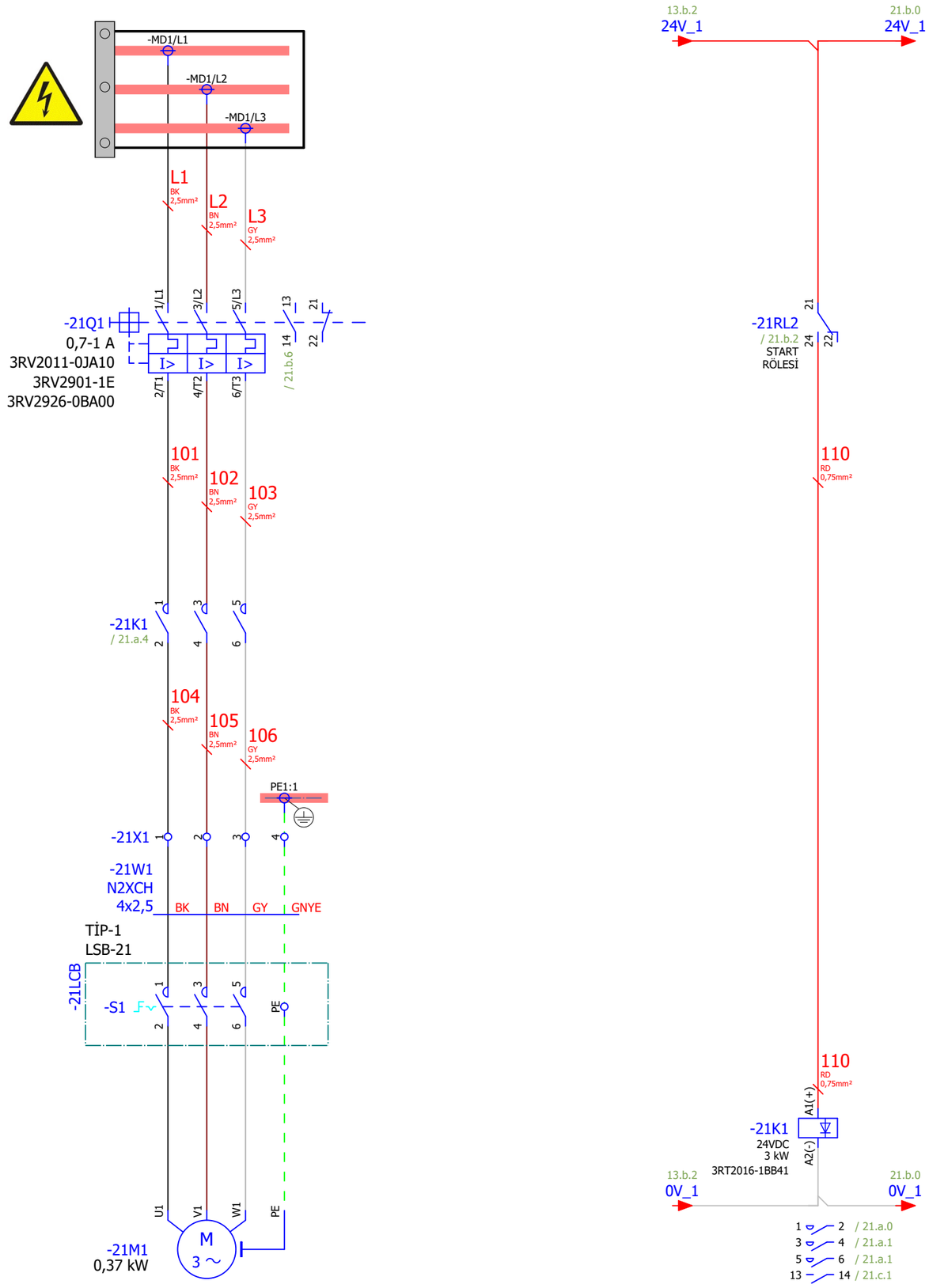

15.c

Page: 21.a

Çizen (Drawing)	Kontrol (Control)		Kontrol (Control)		Sayfa açıklaması (Page description)	Proje adı (Project name)		
Necip SERT Proje Tasarım	Elc. / Eln. Eng. Mehmet CAN EMO Number : 34502	ARKPAN "imagineering solutions"	Proje Sorumlusu Yağmur KEPEZ	Honeywell	Silo-1 Titreşim Motoru DRY1-SIL001-XM1	ESAN Çine ÜYS 1.Faz_Kurutma1	=	GB1
							+	A1.B2
							Next page:	21.b
							Previous page:	15.c

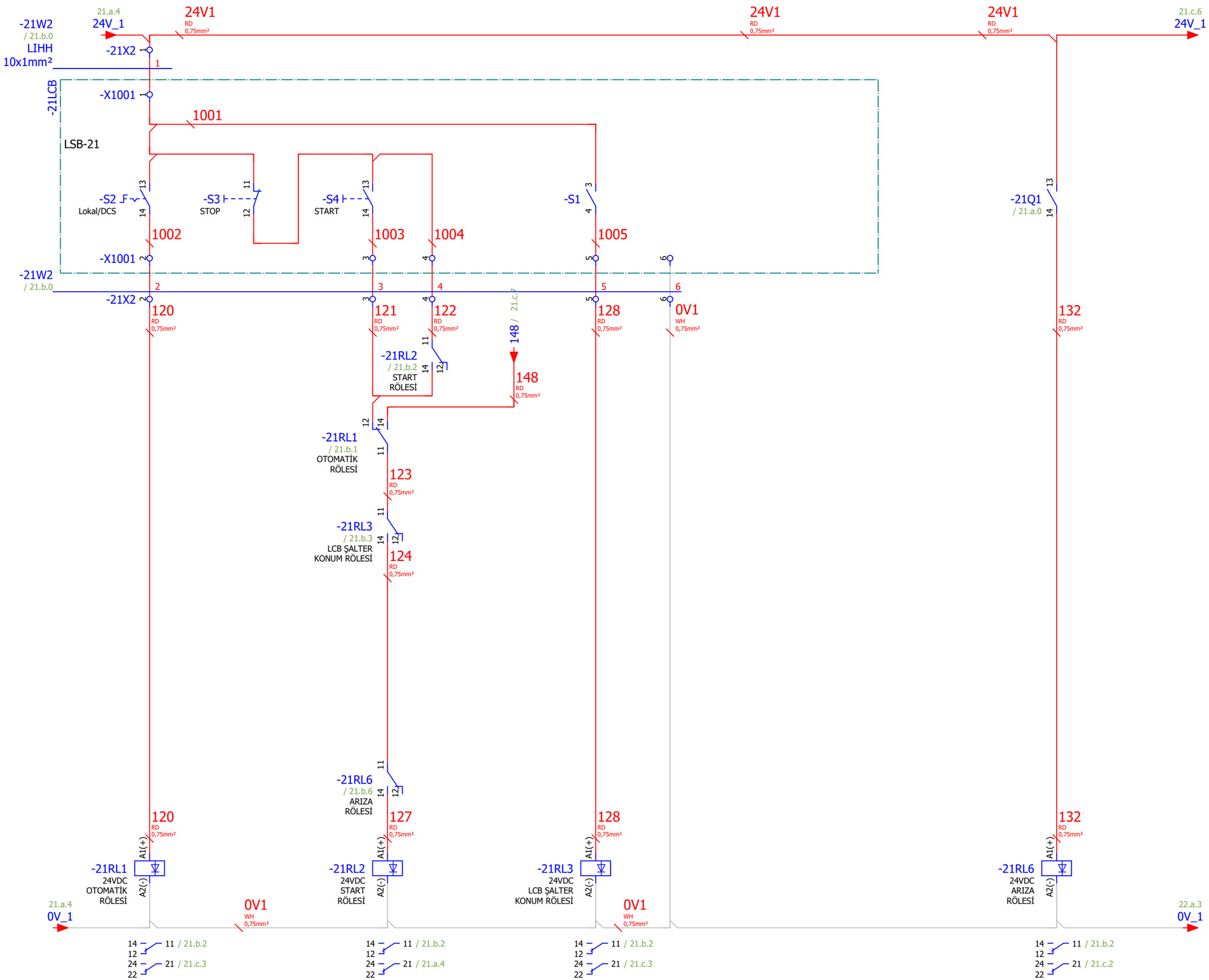

21.a

Page: 21.b

Çizen (Drawing)	Kontrol (Control)		Kontrol (Control)		Sayfa açıklaması (Page description)	Proje adı (Project name)		
Necip SERT Proje Tasarım	Elc. / Eln. Eng. Mehmet CAN EMO Number : 34502	ARKPAN "imagineering solutions"	Proje Sorumlusu Yağmur KEPEZ	Honeywell	Silo-1 Titreşim Motoru DRY1-SIL001-XM1	ESAN Çine ÜYS 1.Faz_Kurutma1	=	GB1
							+	A1.B2
							Next page:	21.c
							Previous page:	21.a

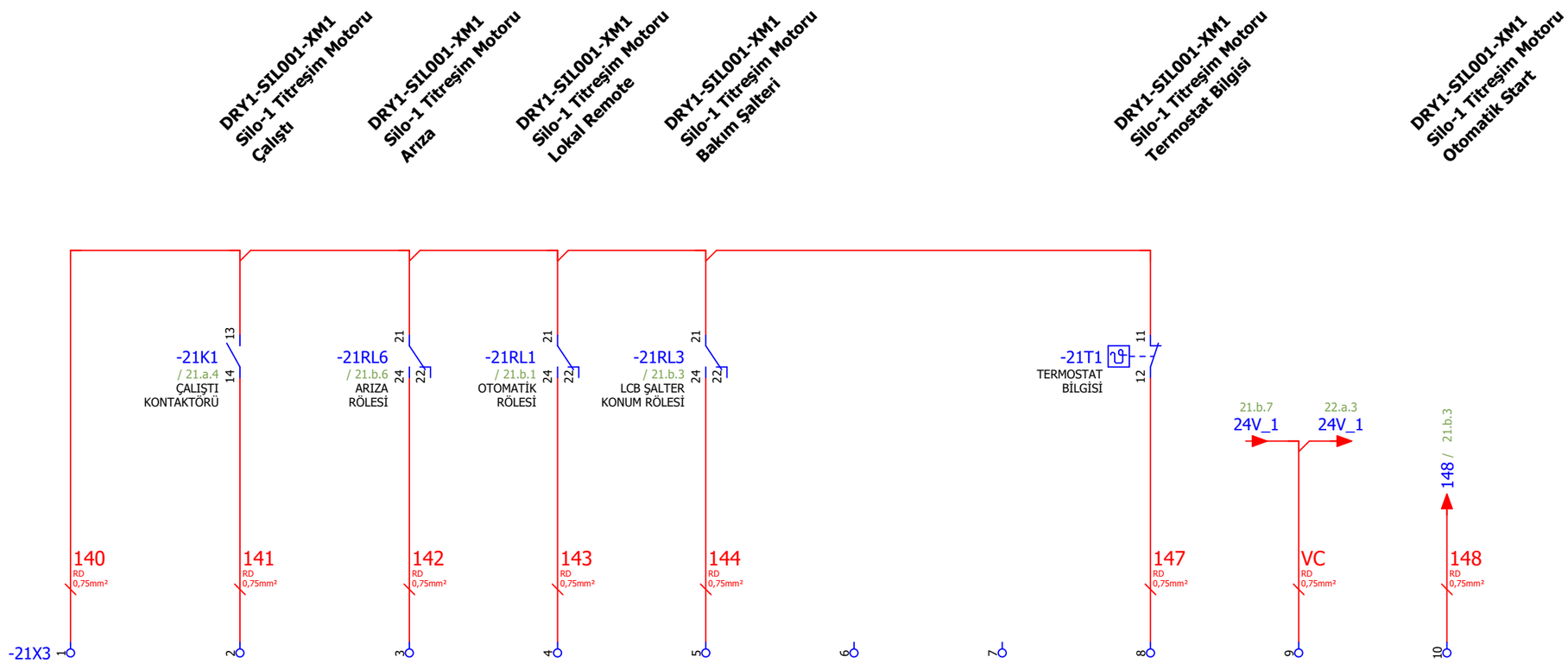

21.b

Page: 21.c

Çizen (Drawing)	Kontrol (Control)		Kontrol (Control)		Sayfa açıklaması (Page description)	Proje adı (Project name)		
Necip SERT Proje Tasarım	Elc. / Eln. Eng. Mehmet CAN EMO Number : 34502	ARKPAN "imagineering solutions"	Proje Sorumlusu Yağmur KEPEZ	Honeywell	Silo-1 Titreşim Motoru DRY1-SIL001-XM1	ESAN Çine ÜYS 1.Faz_Kurutma1	=	GB1
							+	A1.B2
							Next page:	22.a
							Previous page:	21.b

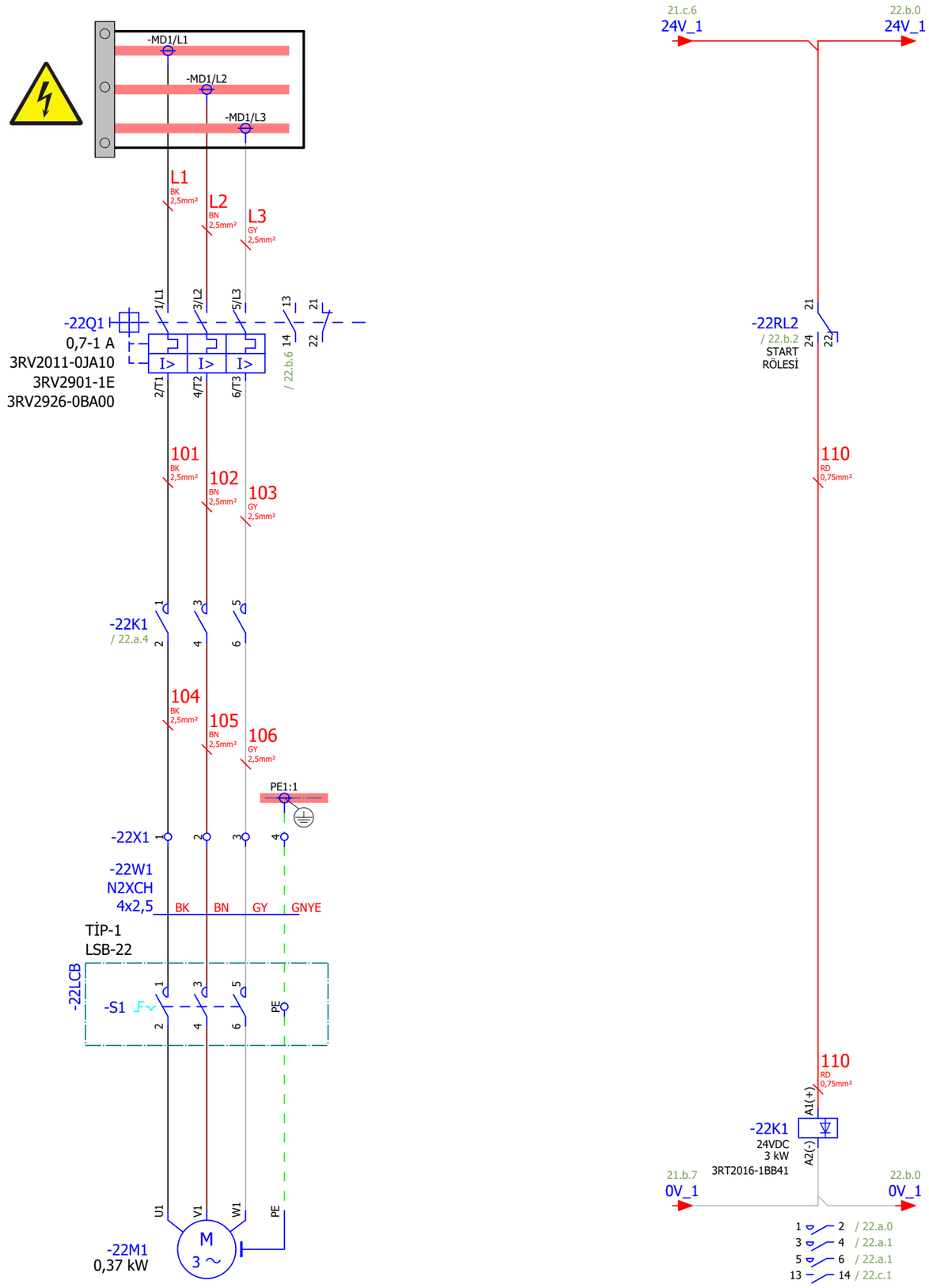

21.c

Page: 22.a

Çizen (Drawing)	Kontrol (Control)		Kontrol (Control)		Sayfa açıklaması (Page description)	Proje adı (Project name)		
Necip SERT Proje Tasarım	Elc. / Eln. Eng. Mehmet CAN EMO Number : 34502	ARKPAN "imagineering solutions"	Proje Sorumlusu Yağmur KEPEZ	Honeywell	Silo-2 Titreşim Motoru DRY1-SIL002-XM1	ESAN Çine ÜYS 1.Faz_Kurutma1	=	GB1
							+	A1.B2
							Next page:	22.b
							Previous page:	21.c

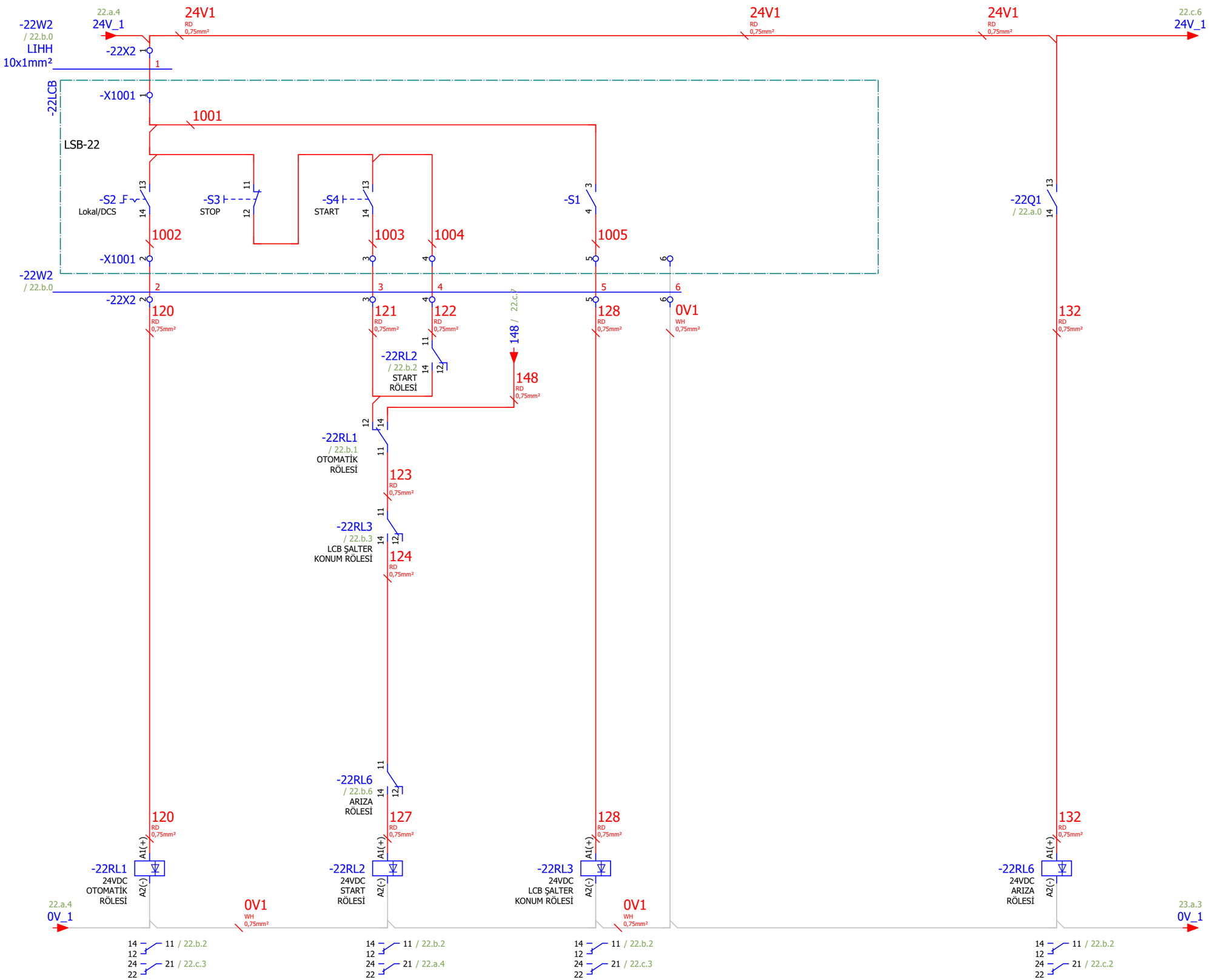

22.a

Page: 22.b

Çizen (Drawing)	Kontrol (Control)		Kontrol (Control)		Sayfa açıklaması (Page description)	Proje adı (Project name)		
Necip SERT Proje Tasarım	Elc. / Eln. Eng. Mehmet CAN EMO Number : 34502	ARKPAN "imagineering solutions"	Proje Sorumlusu Yağmur KEPEZ	Honeywell	Silo-2 Titreşim Motoru DRY1-SIL002-XM1	ESAN Çine ÜYS 1.Faz_Kurutma1	=	GB1
							+	A1.B2
							Next page:	22.c
							Previous page:	22.a

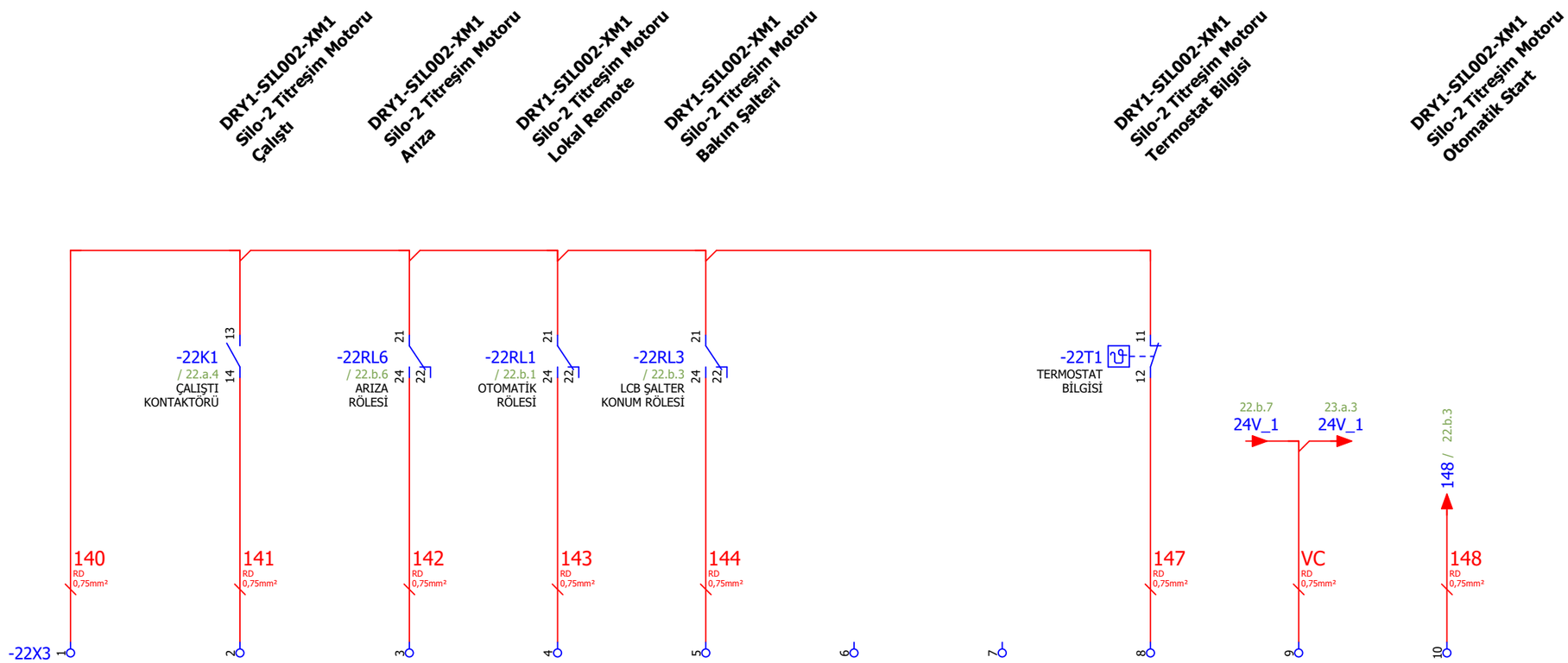

22.b

Page: 22.c

Çizen (Drawing)	Kontrol (Control)		Kontrol (Control)		Sayfa açıklaması (Page description)	Proje adı (Project name)		
Necip SERT Proje Tasarım	Elc. / Eln. Eng. Mehmet CAN EMO Number : 34502	ARKPAN "imagineering solutions"	Proje Sorumlusu Yağmur KEPEZ	Honeywell	Silo-2 Titreşim Motoru DRY1-SIL002-XM1	ESAN Çine ÜYS 1.Faz_Kurutma1	=	GB1
							+	A1.B2
							Next page:	23.a
							Previous page:	22.b

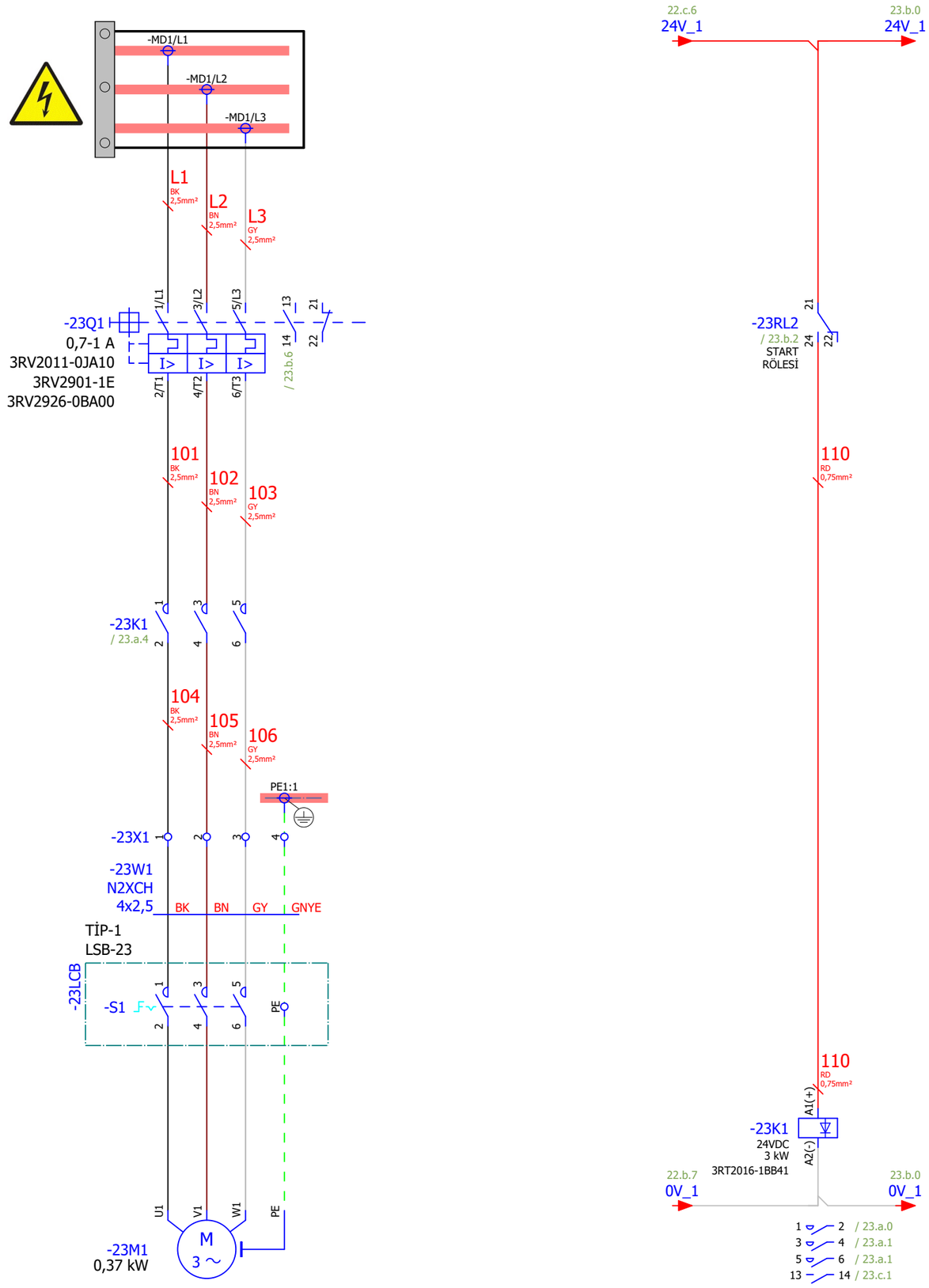

22.c

Page: 23.a

Çizen (Drawing)	Kontrol (Control)		Kontrol (Control)		Sayfa açıklaması (Page description)	Proje adı (Project name)		
Necip SERT Proje Tasarım	Elc. / Eln. Eng. Mehmet CAN EMO Number : 34502	ARKPAN "imagineering solutions"	Proje Sorumlusu Yağmur KEPEZ	Honeywell	Silo-3 Titreşim Motoru DRY1-SIL003-XM1	ESAN Çine ÜYS 1.Faz_Kurutma1	=	GB1
							+	A1.B2
							Next page:	23.b
							Previous page:	22.c

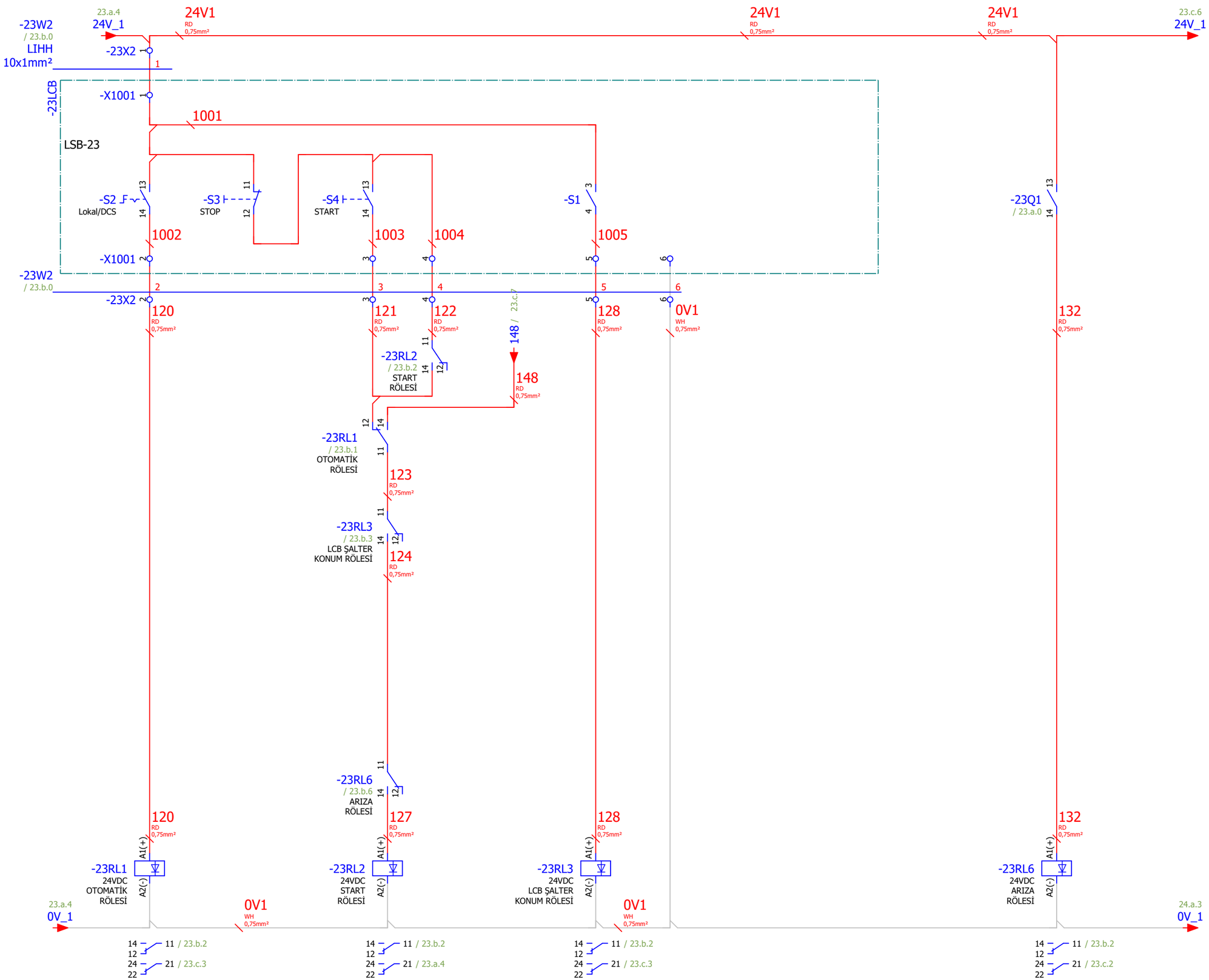

23.a

Page: 23.b

Çizen (Drawing)	Kontrol (Control)		Kontrol (Control)		Sayfa açıklaması (Page description)	Proje adı (Project name)		
Necip SERT Proje Tasarım	Elc. / Eln. Eng. Mehmet CAN EMO Number : 34502	ARKPAN "imagineering solutions"	Proje Sorumlusu Yağmur KEPEZ	Honeywell	Silo-3 Titreşim Motoru DRY1-SIL003-XM1	ESAN Çine ÜYS 1.Faz_Kurutma1	=	GB1
							+	A1.B2
							Next page:	23.c
							Previous page:	23.a

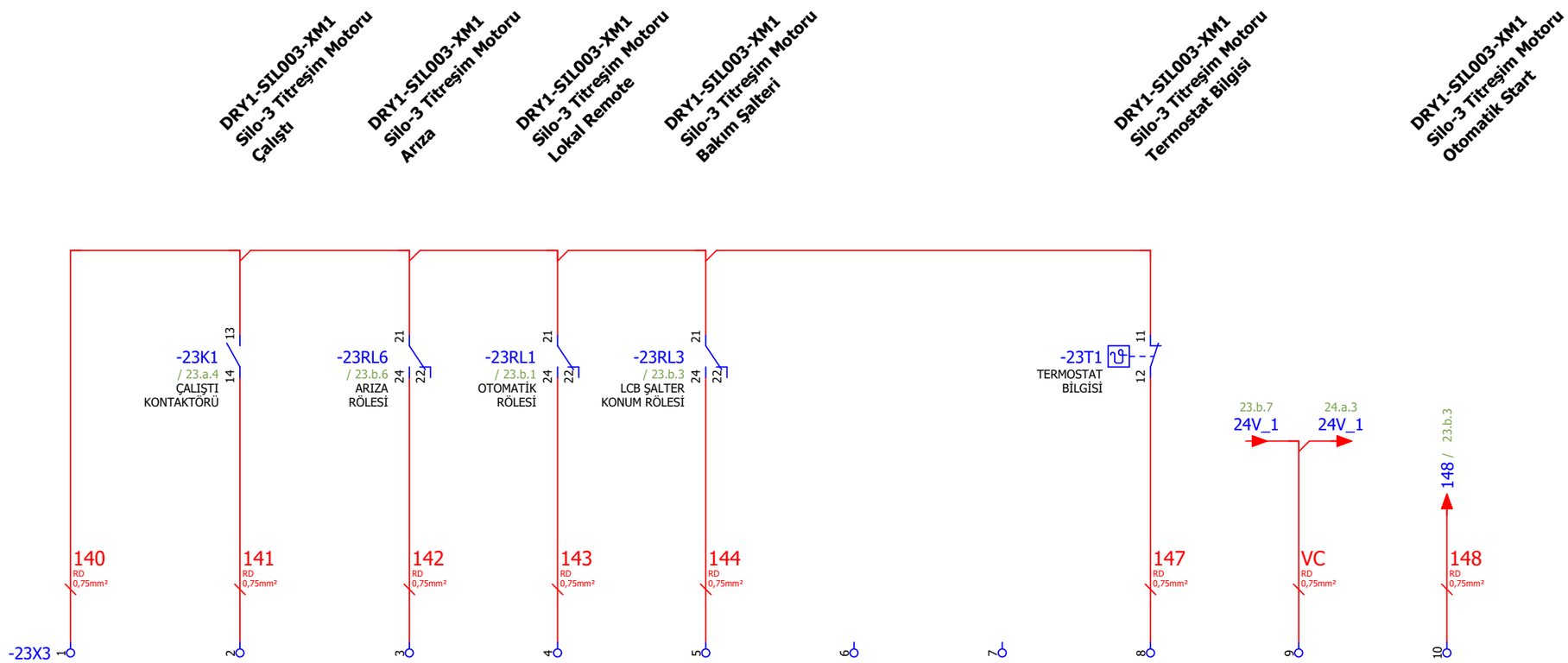

Çizen (Drawing)	Kontrol (Control)		Kontrol (Control)		Sayfa açıklaması (Page description)	Proje adı (Project name)		
Necip SERT Proje Tasarım	Elc. / Eln. Eng. Mehmet CAN EMO Number : 34502	ARKPAN "imagineering solutions"	Proje Sorumlusu Yağmur KEPEZ	Honeywell	Silo-3 Titreşim Motoru DRY1-SIL003-XM1	ESAN Çine ÜYS 1.Faz_Kurutma1	=	GB1
							+	A1.B2
							Next page:	24.a
							Previous page:	23.b

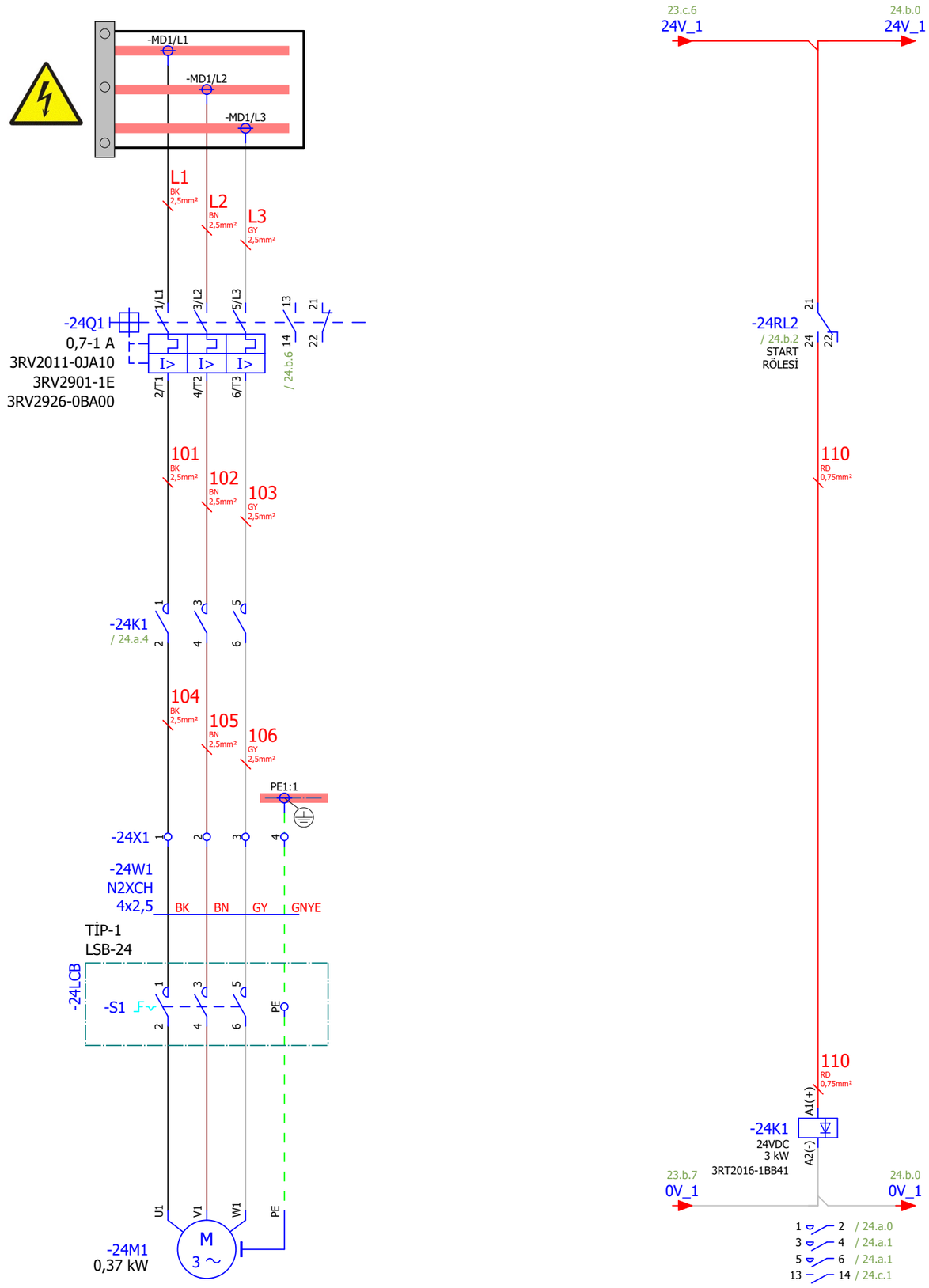

23.c

Page: 24.a

Çizen (Drawing)	Kontrol (Control)		Kontrol (Control)		Sayfa açıklaması (Page description)	Proje adı (Project name)		
Necip SERT Proje Tasarım	Elc. / Eln. Eng. Mehmet CAN EMO Number : 34502	ARKPAN "imagineering solutions"	Proje Sorumlusu Yağmur KEPEZ	Honeywell	Silo-4 Titreşim Motoru DRY1-SIL004-XM1	ESAN Çine ÜYS 1.Faz_Kurutma1	=	GB1
							+	A1.B2
							Next page:	24.b
							Previous page:	23.c

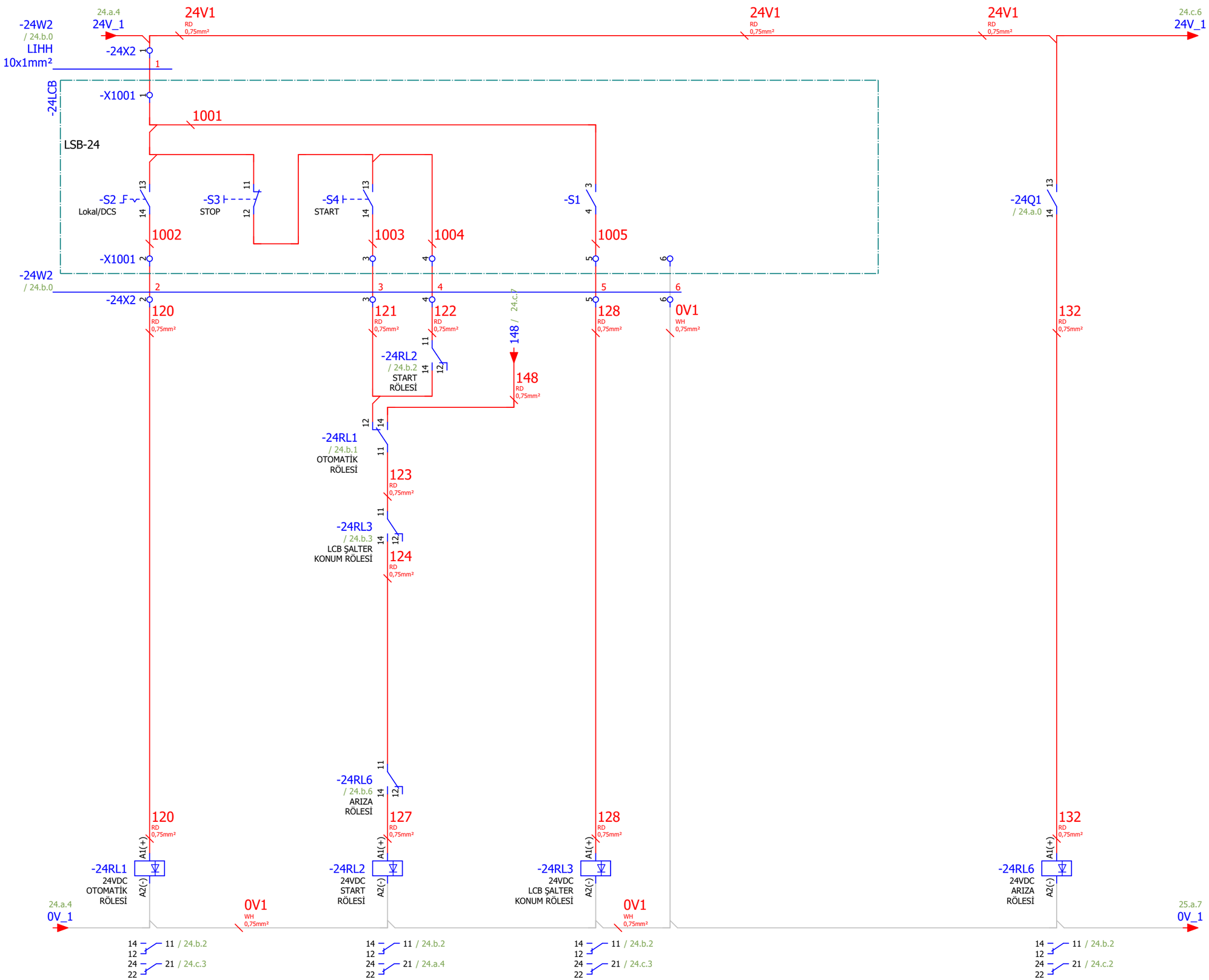

24.a

Page: 24.b

Çizen (Drawing)	Kontrol (Control)		Kontrol (Control)		Sayfa açıklaması (Page description)	Proje adı (Project name)		
Necip SERT Proje Tasarım	Elc. / Eln. Eng. Mehmet CAN EMO Number : 34502	ARKPAN "imagineering solutions"	Proje Sorumlusu Yağmur KEPEZ	Honeywell	Silo-4 Titreşim Motoru DRY1-SIL004-XM1	ESAN Çine ÜYS 1.Faz_Kurutma1	=	GB1
							+	A1.B2
							Next page:	24.c
							Previous page:	24.a

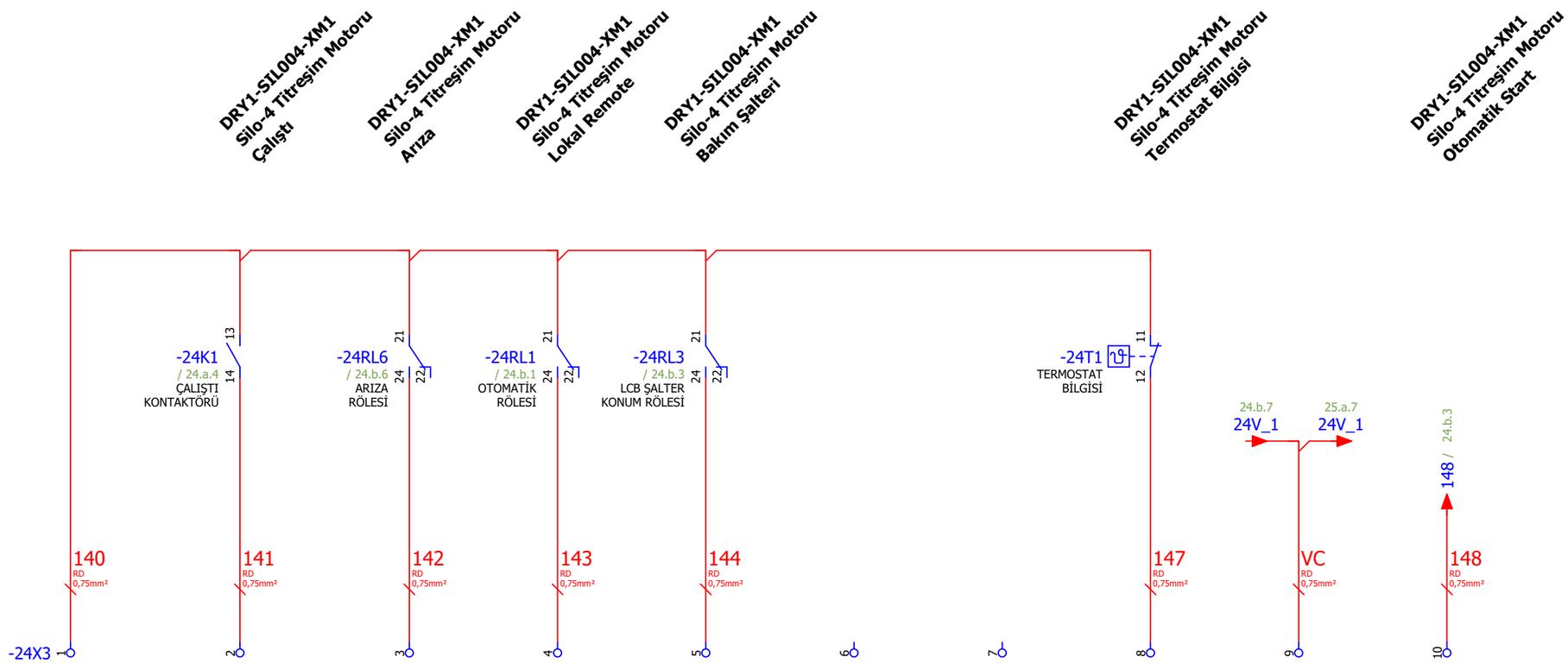

Çizen (Drawing)	Kontrol (Control)		Kontrol (Control)		Sayfa açıklaması (Page description)	Proje adı (Project name)		
Necip SERT Proje Tasarım	Elc. / Eln. Eng. Mehmet CAN EMO Number : 34502	ARKPAN "imagineering solutions"	Proje Sorumlusu Yağmur KEPEZ	Honeywell	Silo-4 Titreşim Motoru DRY1-SIL004-XM1	ESAN Çine ÜYS 1.Faz_Kurutma1	=	GB1
							+	A1.B2
							Next page:	25.a
							Previous page:	24.b

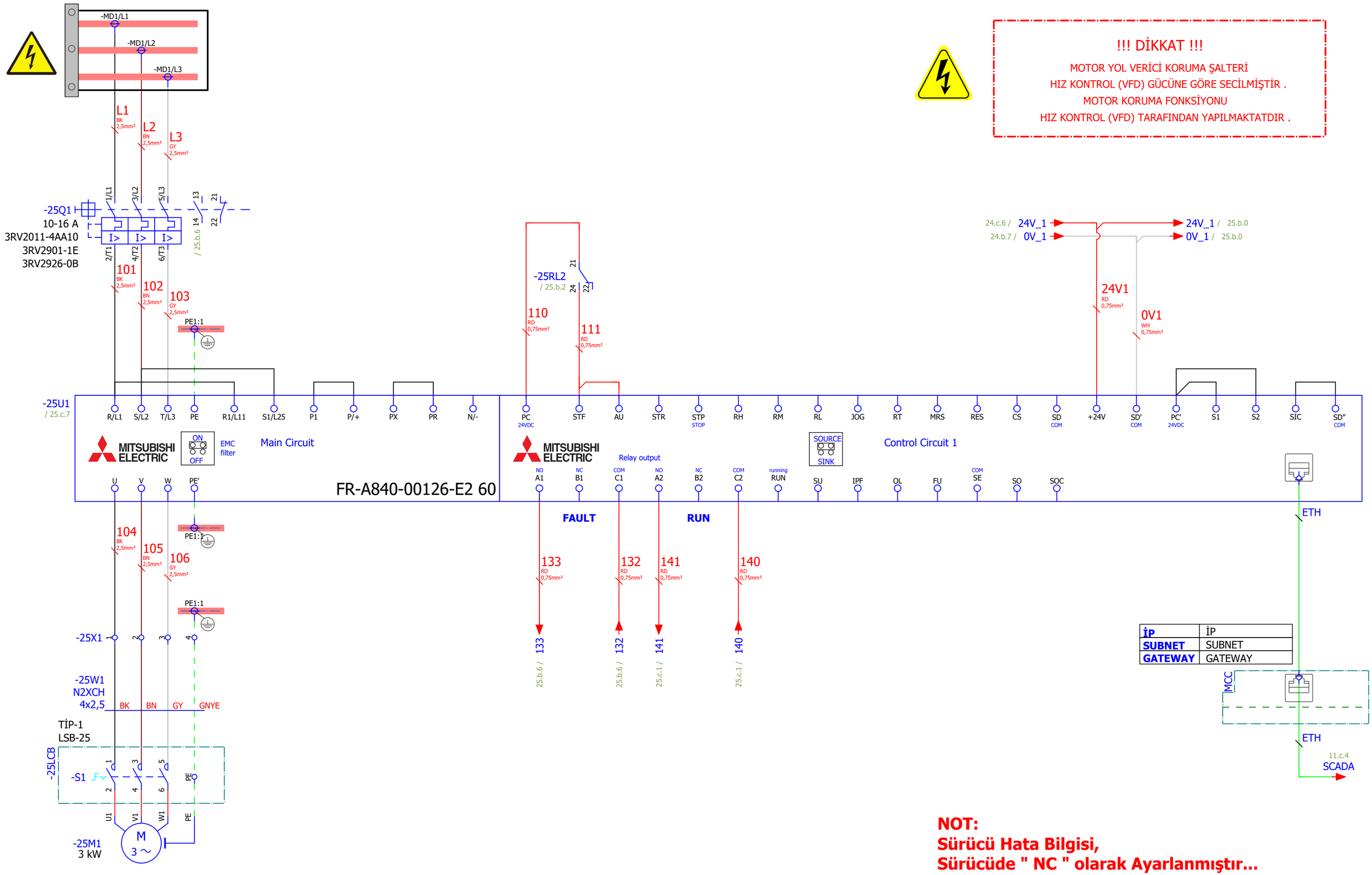

24.c

Page: 25.a

Çizen (Drawing)	Kontrol (Control)		Kontrol (Control)		Sayfa açıklaması (Page description)	Proje adı (Project name)		
Necip SERT Proje Tasarım	Elc. / Eln. Eng. Mehmet CAN EMO Number : 34502	ARKPAN imagineering solutions	Proje Sorumlusu Yağmur KEPEZ	Honeywell	Besleme Bandı-1 DRY1-CNV001-XM1	ESAN Çine ÜYS 1.Faz_Kurutma1	=	GB1
							+	A1.B2
							Next page:	25.b
							Previous page:	24.c

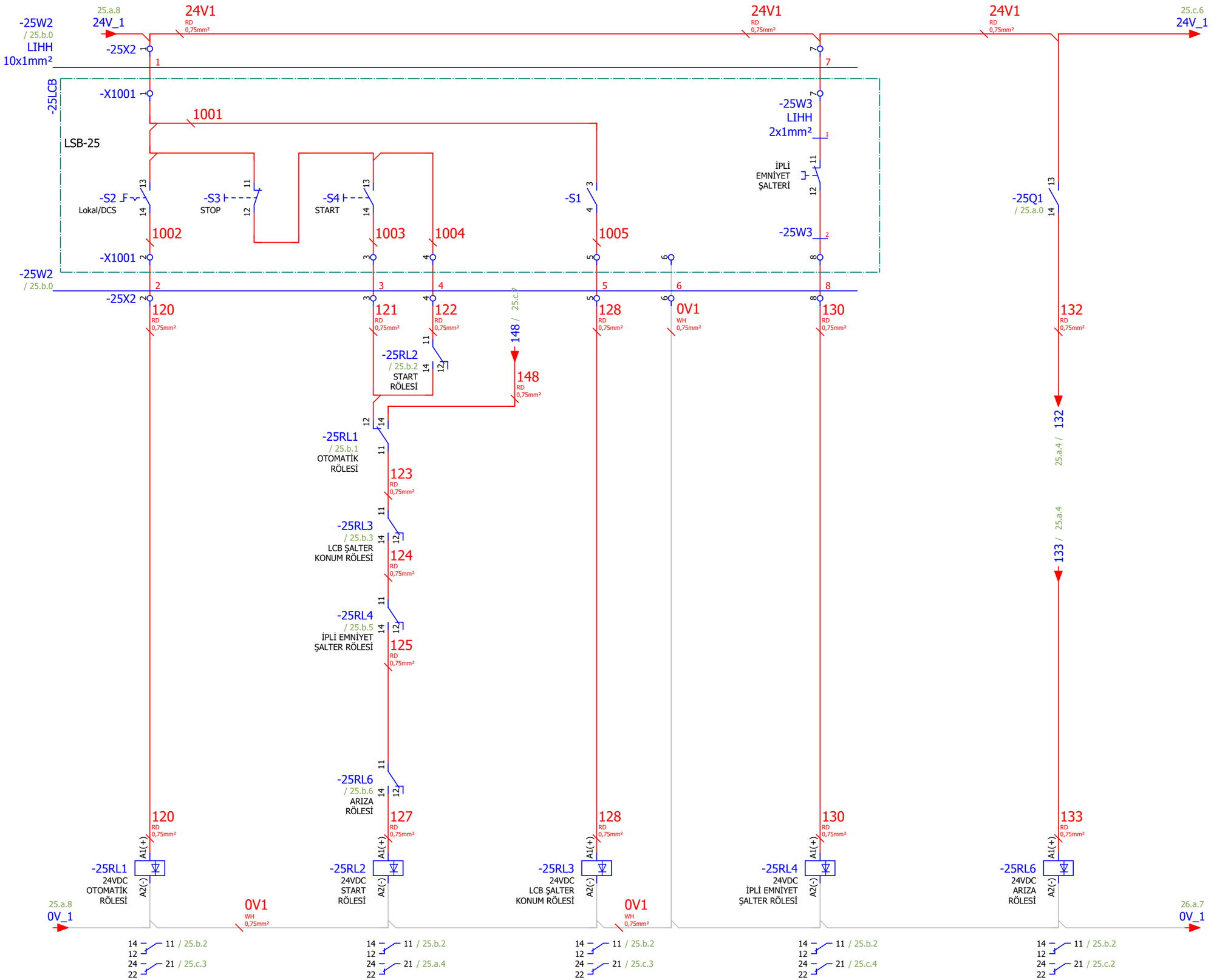

25.a

Page: 25.b

Çizen (Drawing)	Kontrol (Control)		Kontrol (Control)		Sayfa açıklaması (Page description)	Proje adı (Project name)		
Necip SERT Proje Tasarım	Elc. / Eln. Eng. Mehmet CAN EMO Number : 34502	ARKPAN "imagineering solutions"	Proje Sorumlusu Yağmur KEPEZ	Honeywell	Besleme Bandı-1 DRY1-CNV001-XM1	ESAN Çine ÜYS 1.Faz_Kurutma1	=	GB1
							+	A1.B2
							Next page:	25.c
							Previous page:	25.a

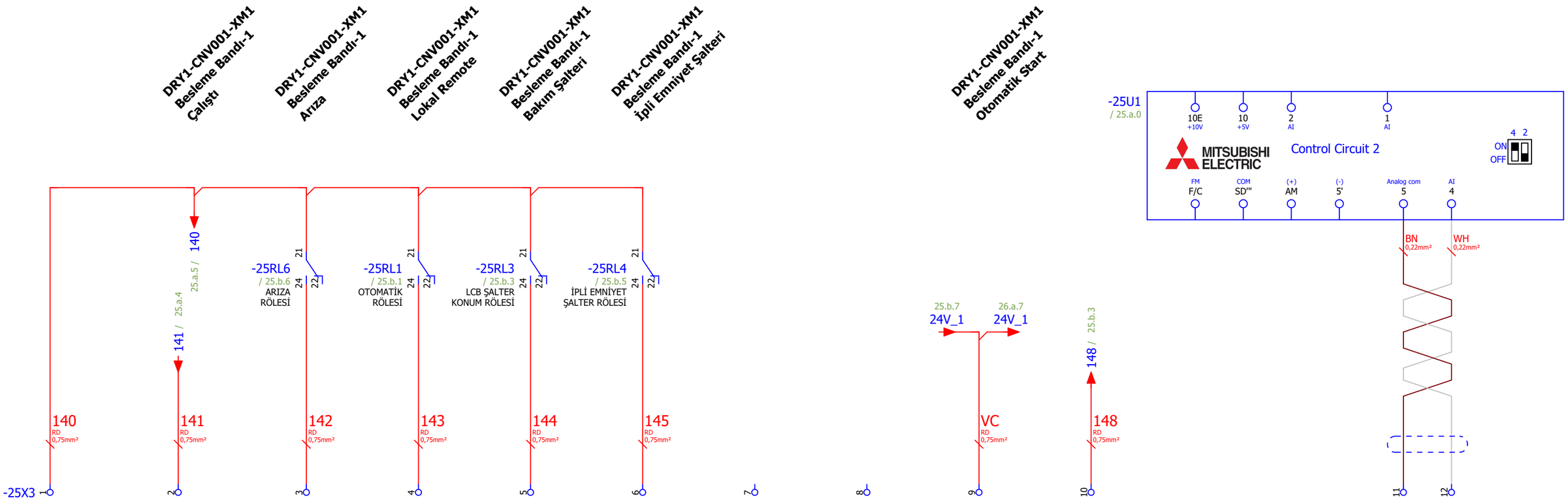

Çizen (Drawing)	Kontrol (Control)		Kontrol (Control)		Sayfa açıklaması (Page description)	Proje adı (Project name)		
Necip SERT Proje Tasarım	Elc. / Eln. Eng. Mehmet CAN EMO Number : 34502	ARKPAN imagineering solutions	Proje Sorumlusu Yağmur KEPEZ	Honeywell	Besleme Bandı-1 DRY1-CNV001-XM1	ESAN Çine ÜYS 1.Faz_Kurutma1	=	GB1
							+	A1.B2
							Next page:	26.a
							Previous page:	25.b

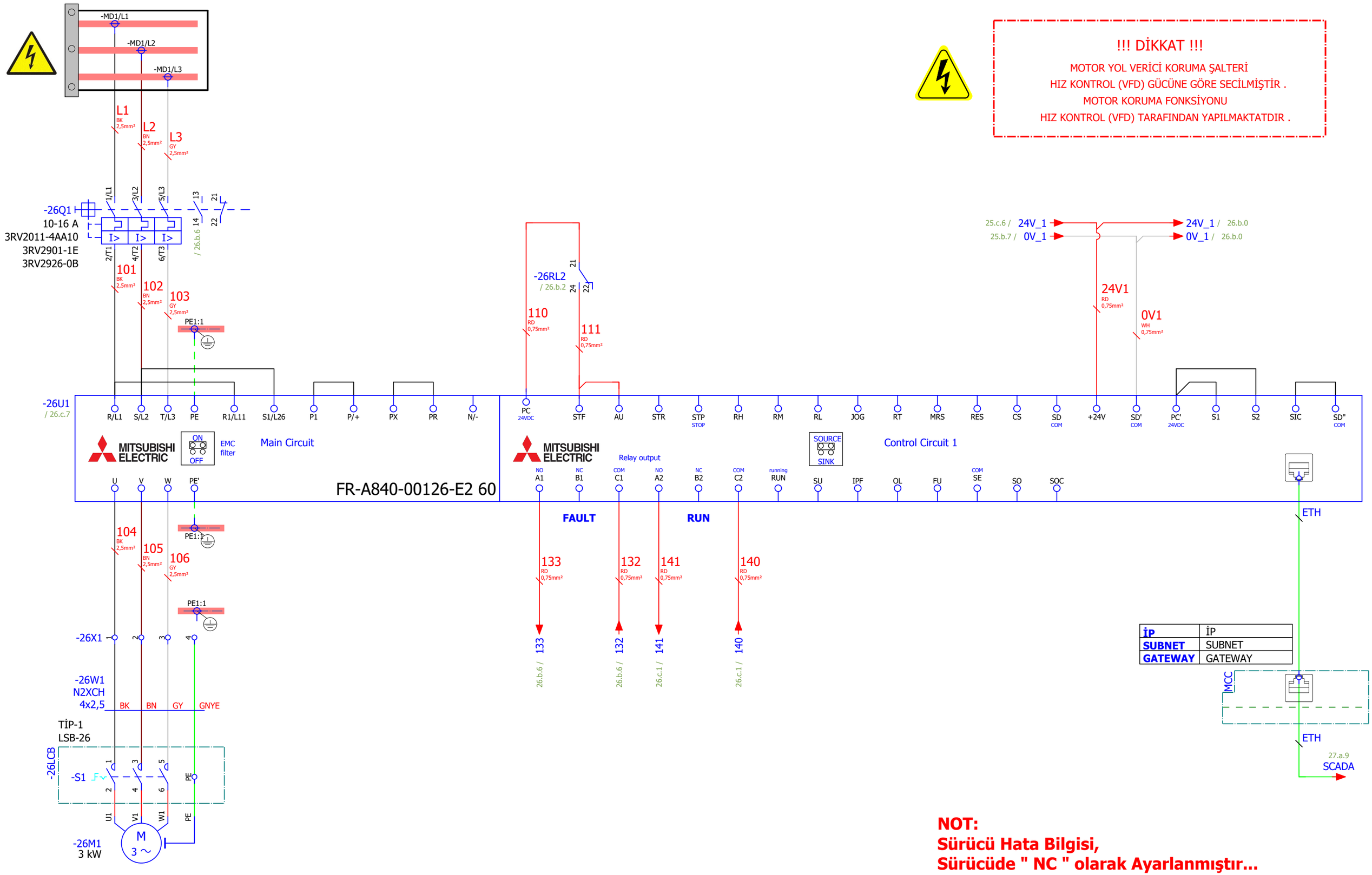

25.c

Page: 26.a

Çizen (Drawing)	Kontrol (Control)		Kontrol (Control)		Sayfa açıklaması (Page description)	Proje adı (Project name)		
Necip SERT Proje Tasarım	Elc. / Eln. Eng. Mehmet CAN EMO Number : 34502	ARKPAN imagineering solutions	Proje Sorumlusu Yağmur KEPEZ	Honeywell	Besleme Bandı 2 DRY1-CNV002-XM1	ESAN Çine ÜYS 1.Faz_Kurutma1	=	GB1
							+	A1.B2
							Next page:	26.b
							Previous page:	25.c

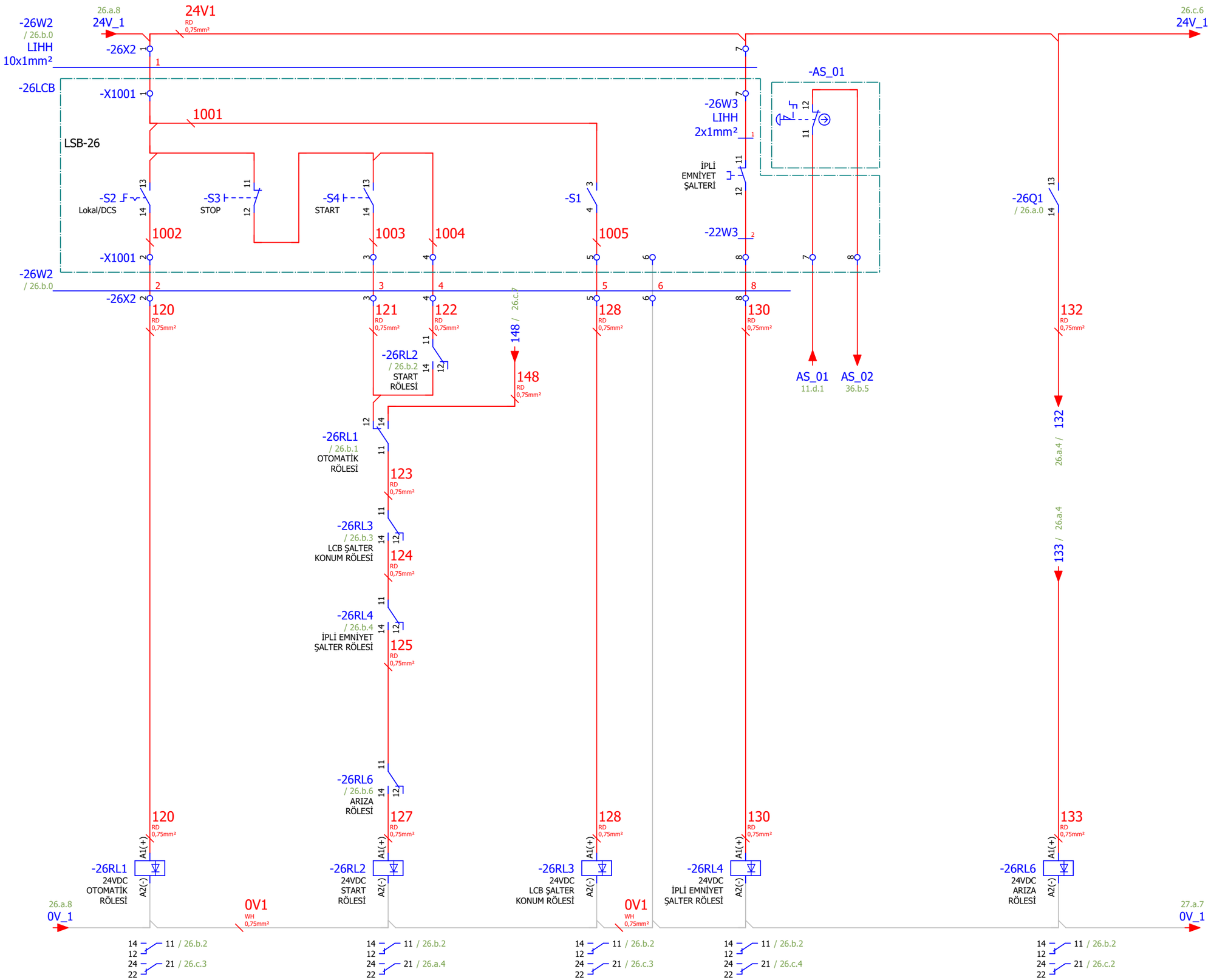

26.a

Page: 26.b

Çizen (Drawing)	Kontrol (Control)		Kontrol (Control)		Sayfa açıklaması (Page description)	Proje adı (Project name)		
Necip SERT Proje Tasarım	Elc. / Eln. Eng. Mehmet CAN EMO Number : 34502	ARKPAN "imagineering solutions"	Proje Sorumlusu Yağmur KEPEZ	Honeywell	Besleme Bandı 2 DRY1-CNV002-XM1	ESAN Çine ÜYS 1.Faz_Kurutma1	=	GB1
							+	A1.B2
							Next page:	26.c
							Previous page:	26.a

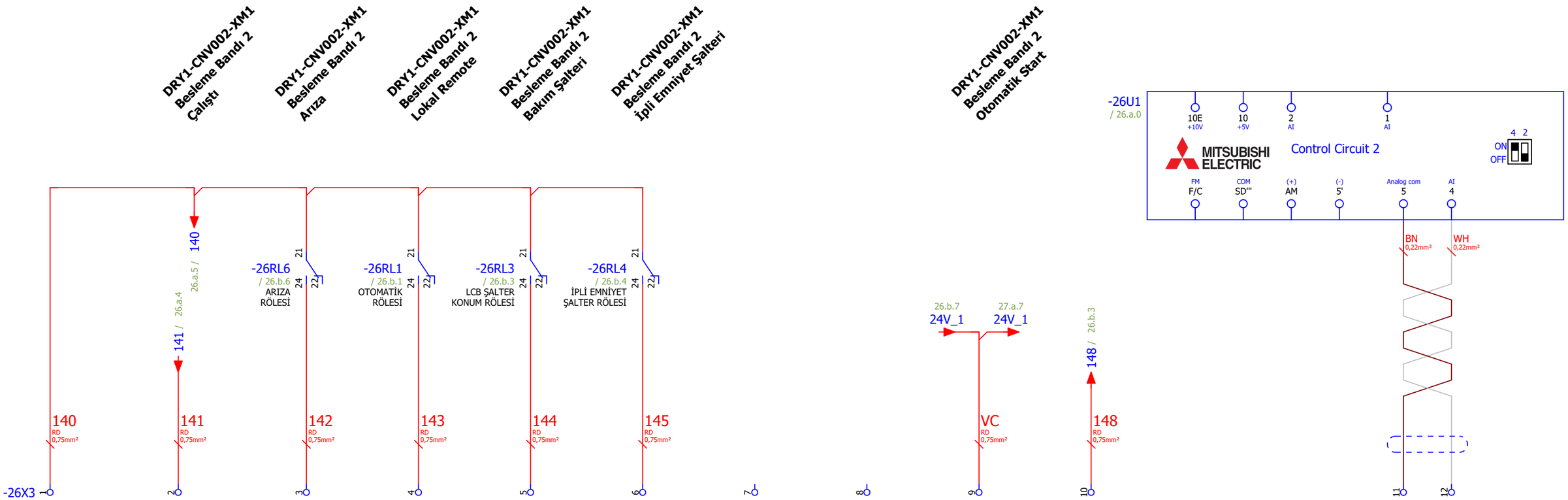

26.b

Page: 26.c

Çizen (Drawing)	Kontrol (Control)		Kontrol (Control)		Sayfa açıklaması (Page description)	Proje adı (Project name)		
Necip SERT Proje Tasarım	Elc. / Eln. Eng. Mehmet CAN EMO Number : 34502	ARKPAN imagineering solutions	Proje Sorumlusu Yağmur KEPEZ	Honeywell	Besleme Bandı 2 DRY1-CNV002-XM1	ESAN Çine ÜYS 1.Faz_Kurutma1	=	GB1
							+	A1.B2
							Next page:	27.a
							Previous page:	26.b

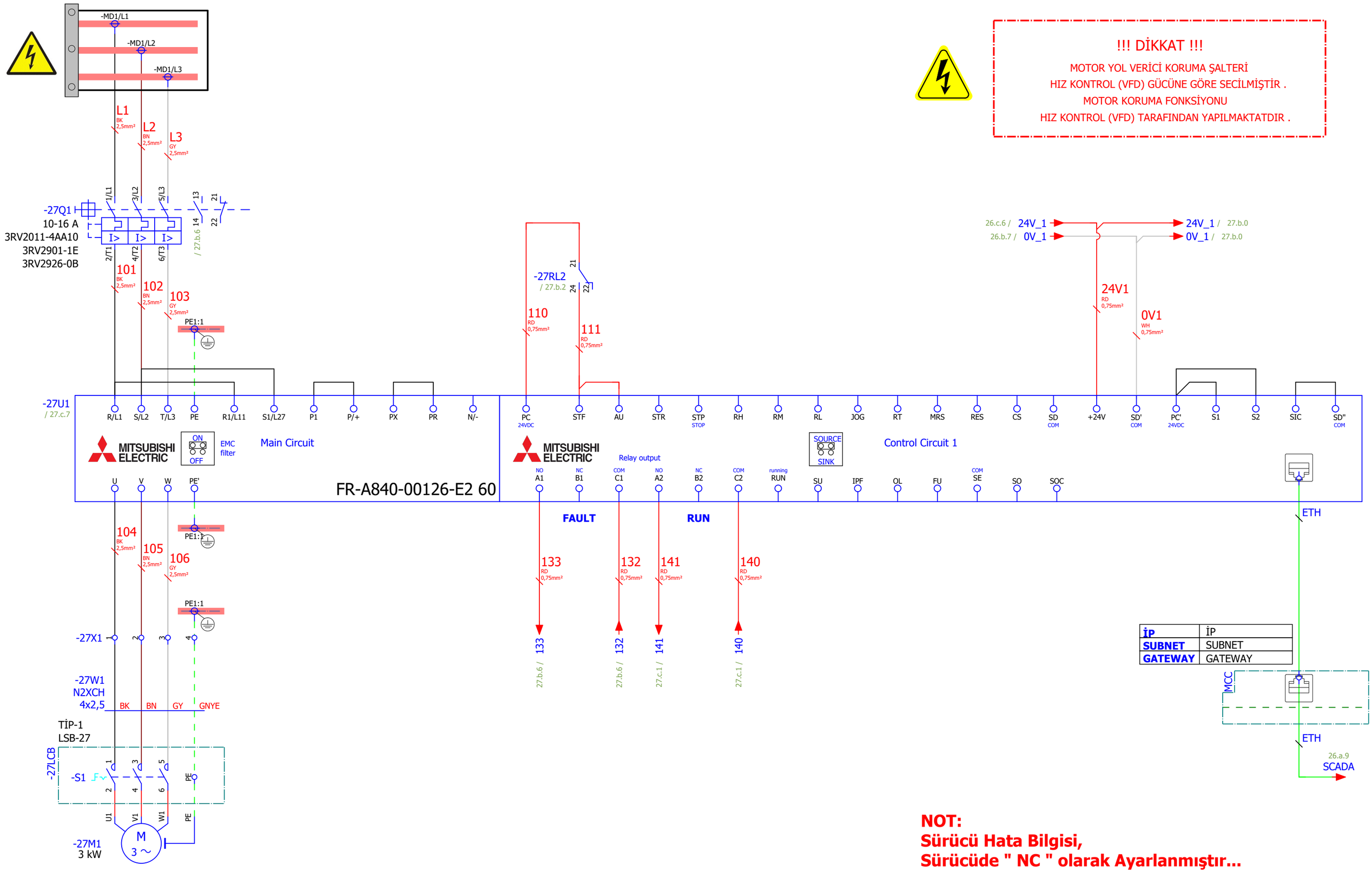

26.c

Page: 27.a

Çizen (Drawing)	Kontrol (Control)		Kontrol (Control)		Sayfa açıklaması (Page description)	Proje adı (Project name)		
Necip SERT Proje Tasarım	Elc. / Eln. Eng. Mehmet CAN EMO Number : 34502	ARKPAN imagineering solutions	Proje Sorumlusu Yağmur KEPEZ	Honeywell	Besleme Bandı 3 DRY1-CNV003-XM1	ESAN Çine ÜYS 1.Faz_Kurutma1	=	GB1
							+	A1.B2
							Next page:	27.b
							Previous page:	26.c

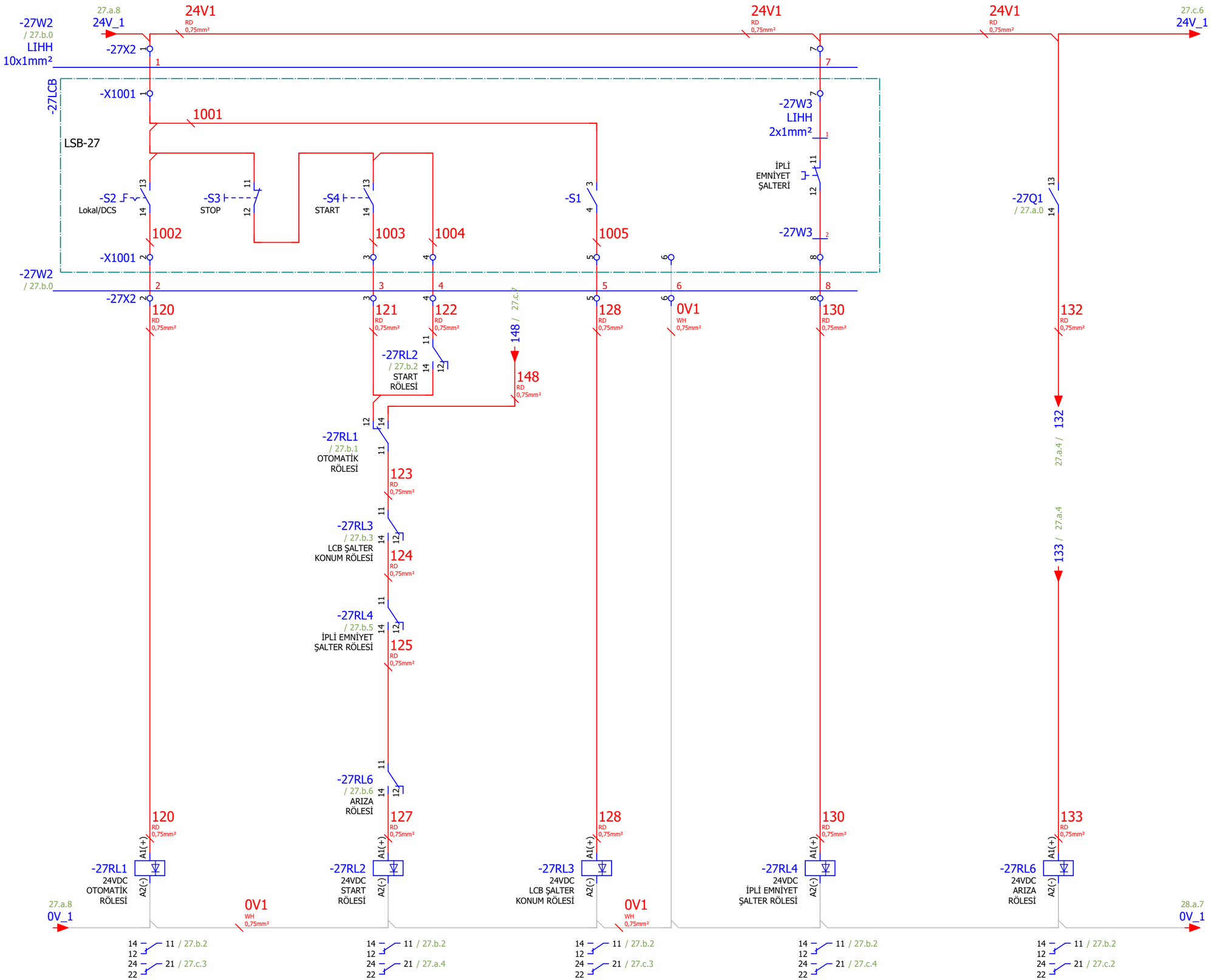

27.a

Page: 27.b

Çizen (Drawing)	Kontrol (Control)		Kontrol (Control)		Sayfa açıklaması (Page description)	Proje adı (Project name)		
Necip SERT Proje Tasarım	Elc. / Eln. Eng. Mehmet CAN EMO Number : 34502	ARKPAN "imagineering solutions"	Proje Sorumlusu Yağmur KEPEZ	Honeywell	Besleme Bandı 3 DRY1-CNV003-XM1	ESAN Çine ÜYS 1.Faz_Kurutma1	=	GB1
							+	A1.B2
							Next page:	27.c
							Previous page:	27.a

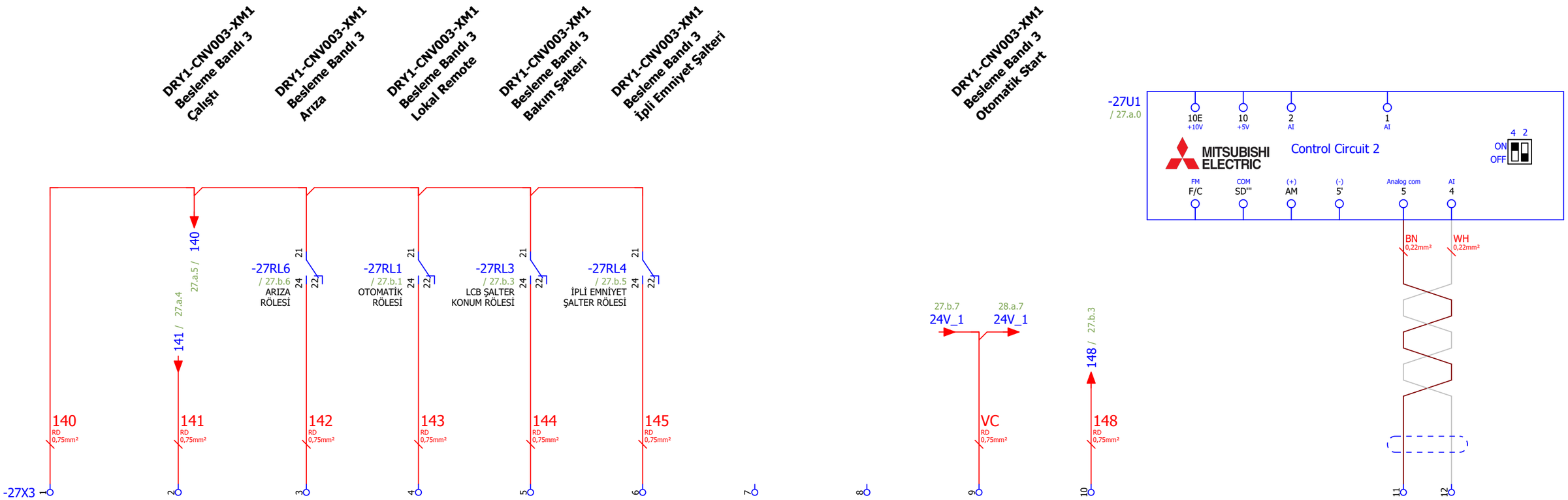

27.b

Page: 27.c

Çizen (Drawing)	Kontrol (Control)		Kontrol (Control)		Sayfa açıklaması (Page description)	Proje adı (Project name)		
Necip SERT Proje Tasarım	Elc. / Eln. Eng. Mehmet CAN EMO Number : 34502	ARKPAN imagineering solutions	Proje Sorumlusu Yağmur KEPEZ	Honeywell	Besleme Bandı 3 DRY1-CNV003-XM1	ESAN Çine ÜYS 1.Faz_Kurutma1	=	GB1
							+	A1.B2
							Next page:	28.a
							Previous page:	27.b

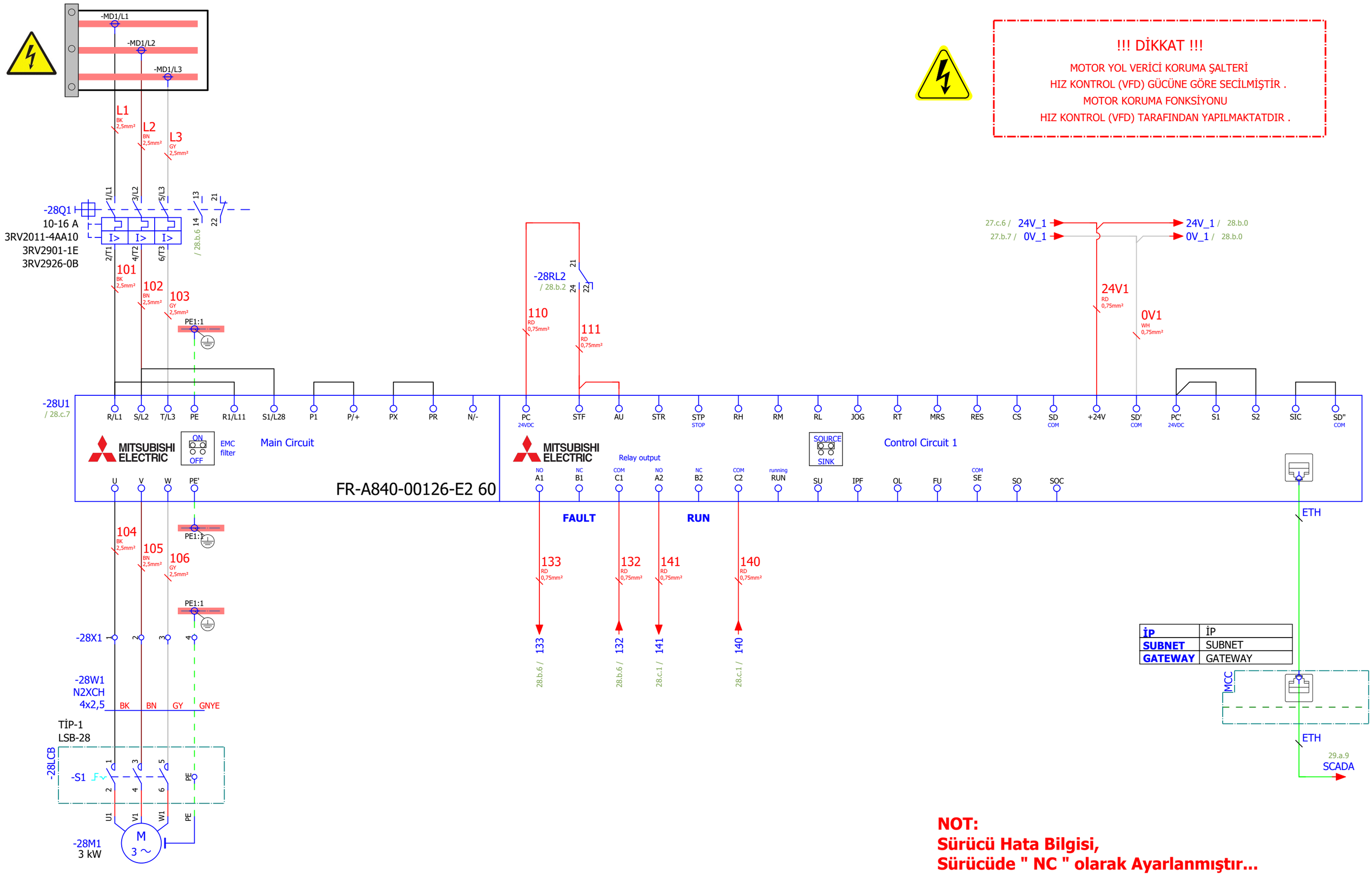

27.c

Page: 28.a

Çizen (Drawing)	Kontrol (Control)		Kontrol (Control)		Sayfa açıklaması (Page description)	Proje adı (Project name)		
Necip SERT Proje Tasarım	Elc. / Eln. Eng. Mehmet CAN EMO Number : 34502	ARKPAN imagineering solutions	Proje Sorumlusu Yağmur KEPEZ	Honeywell	Besleme Bandı 4 DRY1-CNV004-XM1	ESAN Çine ÜYS 1.Faz_Kurutma1	=	GB1
							+	A1.B2
							Next page:	28.b
							Previous page:	27.c

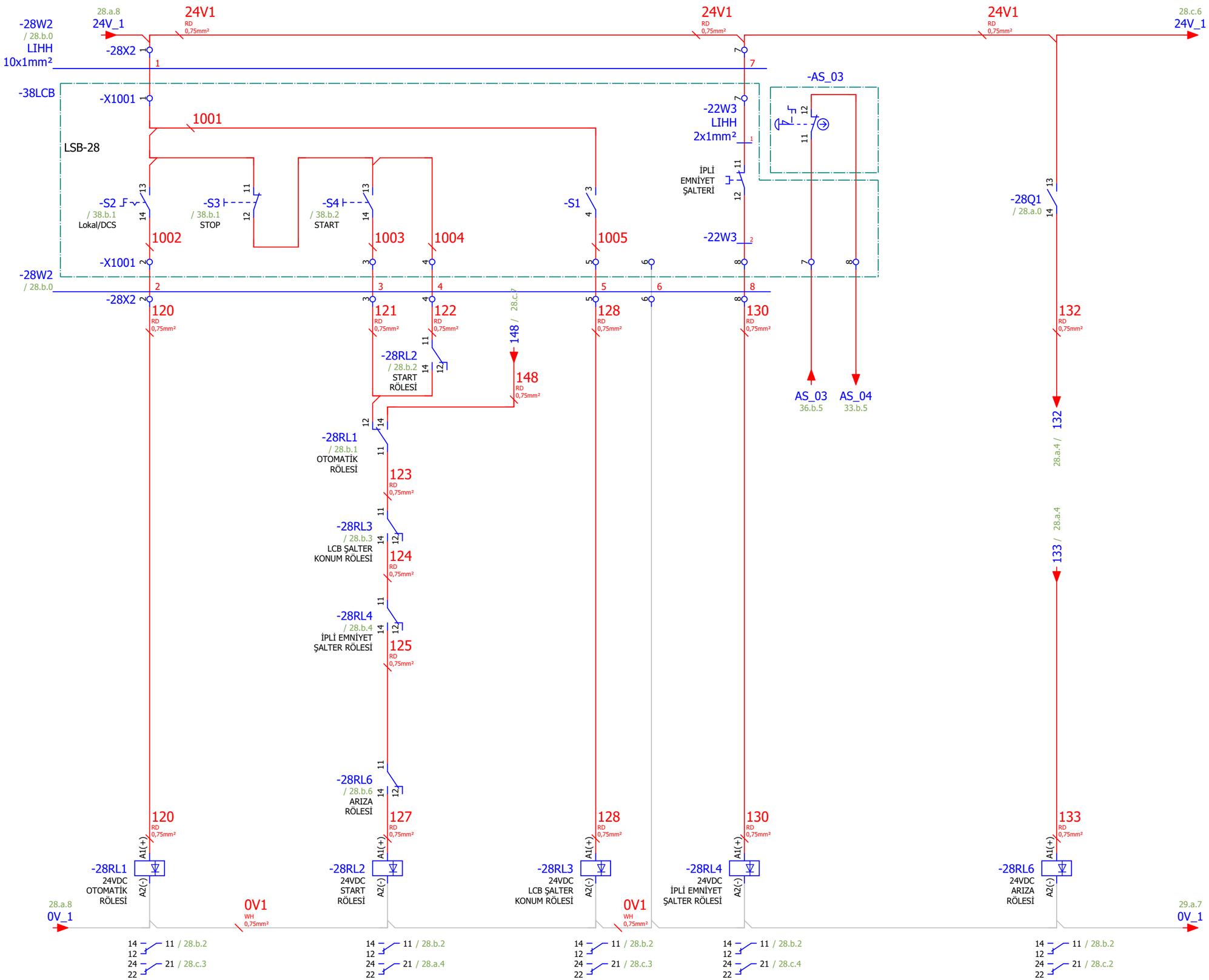

28.a

Page: 28.b

Çizen (Drawing)	Kontrol (Control)		Kontrol (Control)		Sayfa açıklaması (Page description)	Proje adı (Project name)		
Necip SERT Proje Tasarım	Elc. / Eln. Eng. Mehmet CAN EMO Number : 34502	ARKPAN "imagineering solutions"	Proje Sorumlusu Yağmur KEPEZ	Honeywell	Besleme Bandı 4 DRY1-CNV004-XM1	ESAN Çine ÜYS 1.Faz_Kurutma1	=	GB1
							+	A1.B2
							Next page:	28.c
							Previous page:	28.a

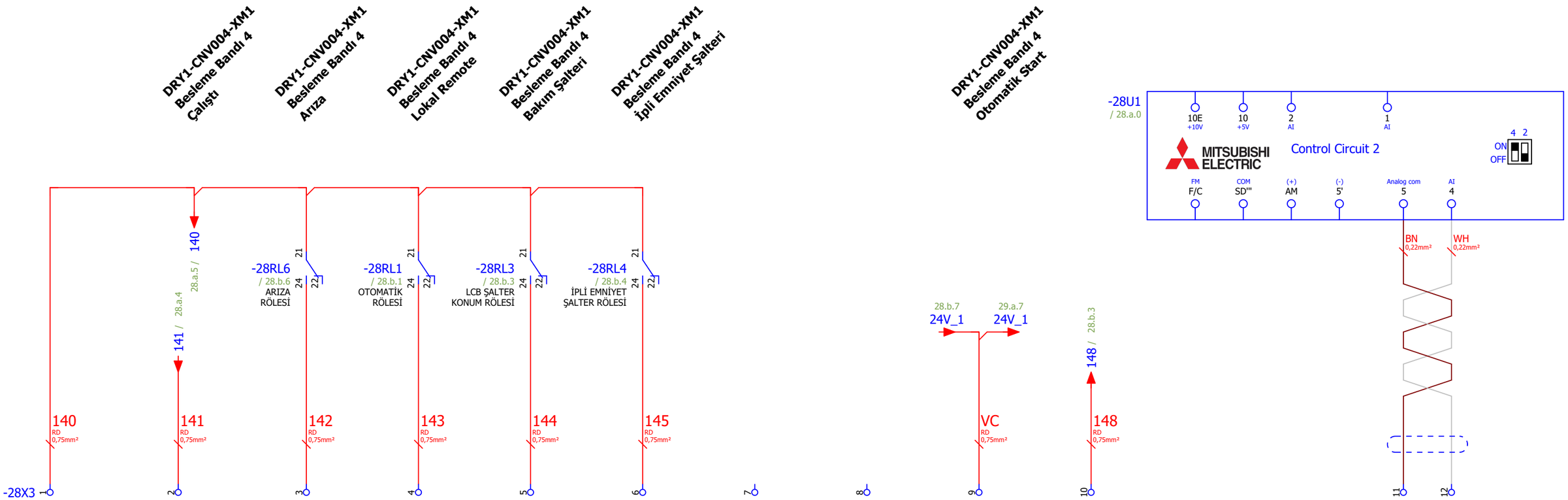

Çizen (Drawing)	Kontrol (Control)		Kontrol (Control)		Sayfa açıklaması (Page description)	Proje adı (Project name)		
Necip SERT Proje Tasarım	Elc. / Eln. Eng. Mehmet CAN EMO Number : 34502	ARKPAN imagineering solutions	Proje Sorumlusu Yağmur KEPEZ	Honeywell	Besleme Bandı 4 DRY1-CNV004-XM1	ESAN Çine ÜYS 1.Faz_Kurutma1	=	GB1
							+	A1.B2
							Next page:	29.a
							Previous page:	28.b

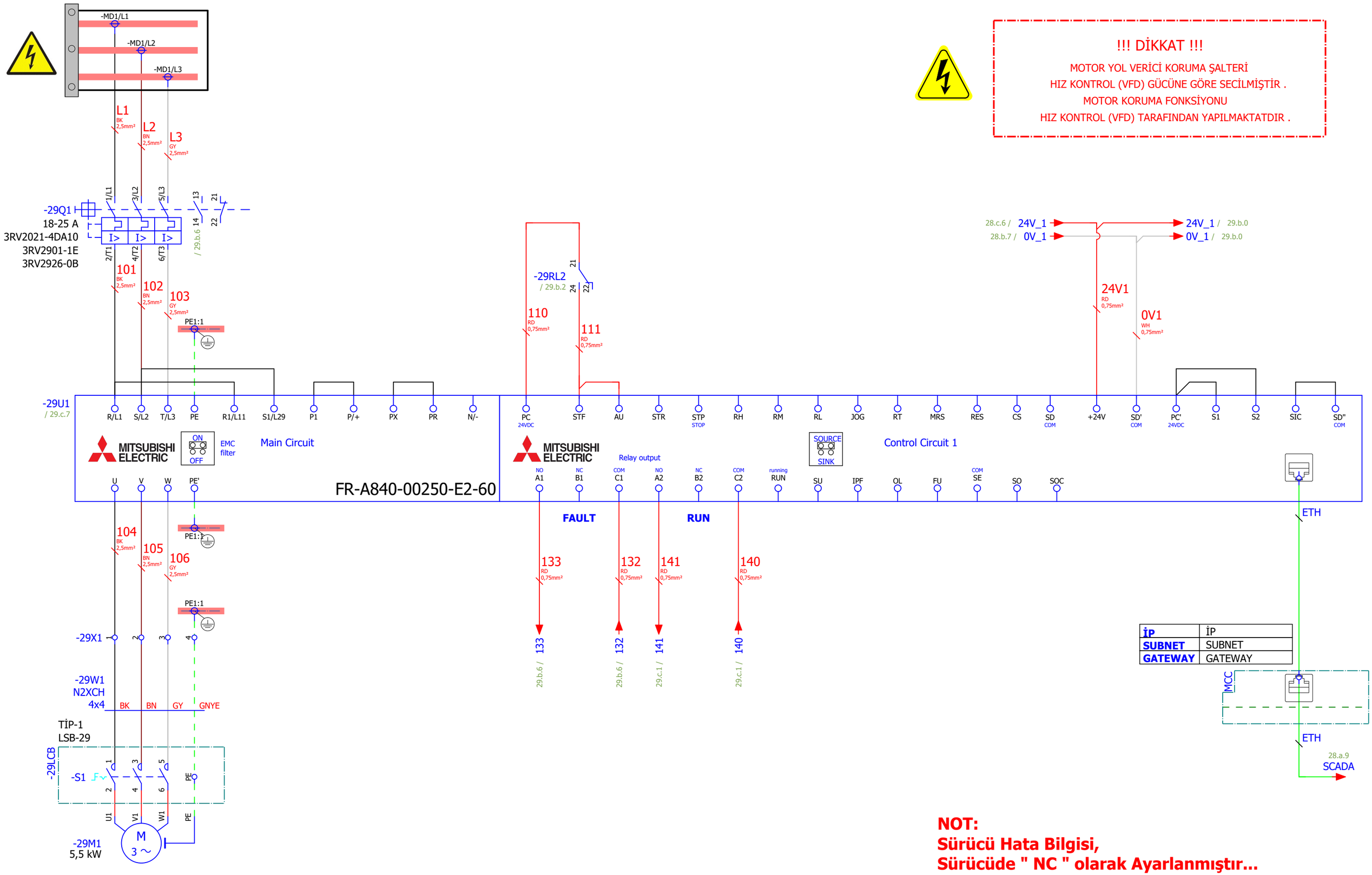

28.c

Page: 29.a

Çizen (Drawing)	Kontrol (Control)		Kontrol (Control)		Sayfa açıklaması (Page description)	Proje adı (Project name)		
Necip SERT Proje Tasarım	Elc. / Eln. Eng. Mehmet CAN EMO Number : 34502	ARKPAN imagineering solutions	Proje Sorumlusu Yağmur KEPEZ	Honeywell	Besleme Bandı 5.1 DRY1-CNV006-XM1	ESAN Çine ÜYS 1.Faz_Kurutma1	=	GB1
							+	A1.B2
							Next page:	29.b
							Previous page:	28.c

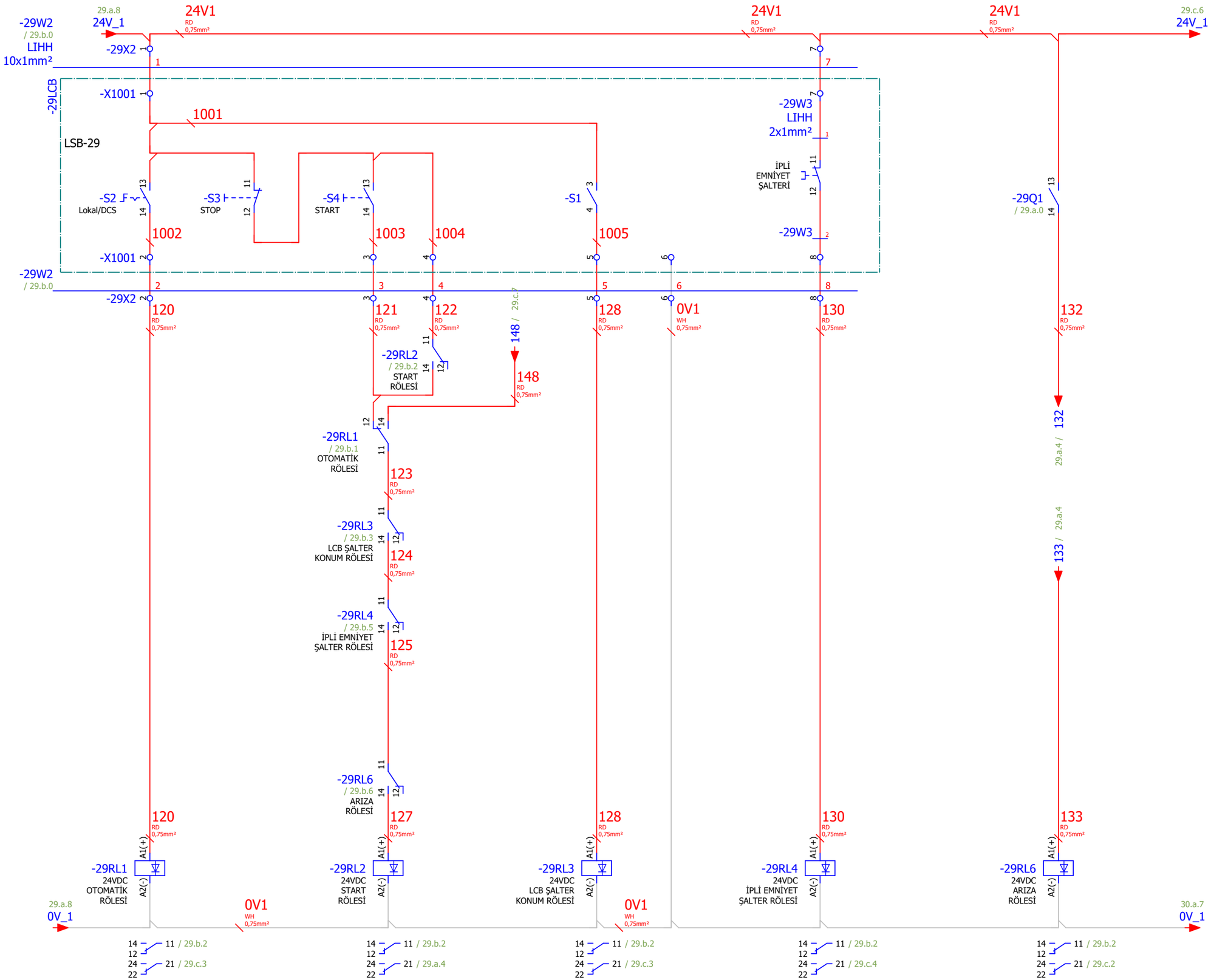

29.a

Page: 29.b

Çizen (Drawing)	Kontrol (Control)		Kontrol (Control)		Sayfa açıklaması (Page description)	Proje adı (Project name)		
Necip SERT Proje Tasarım	Elc. / Eln. Eng. Mehmet CAN EMO Number : 34502	ARKPAN "imagineering solutions"	Proje Sorumlusu Yağmur KEPEZ	Honeywell	Besleme Bandı 5.1 DRY1-CNV006-XM1	ESAN Çine ÜYS 1.Faz_Kurutma1	=	GB1
							+	A1.B2
							Next page:	29.c
							Previous page:	29.a

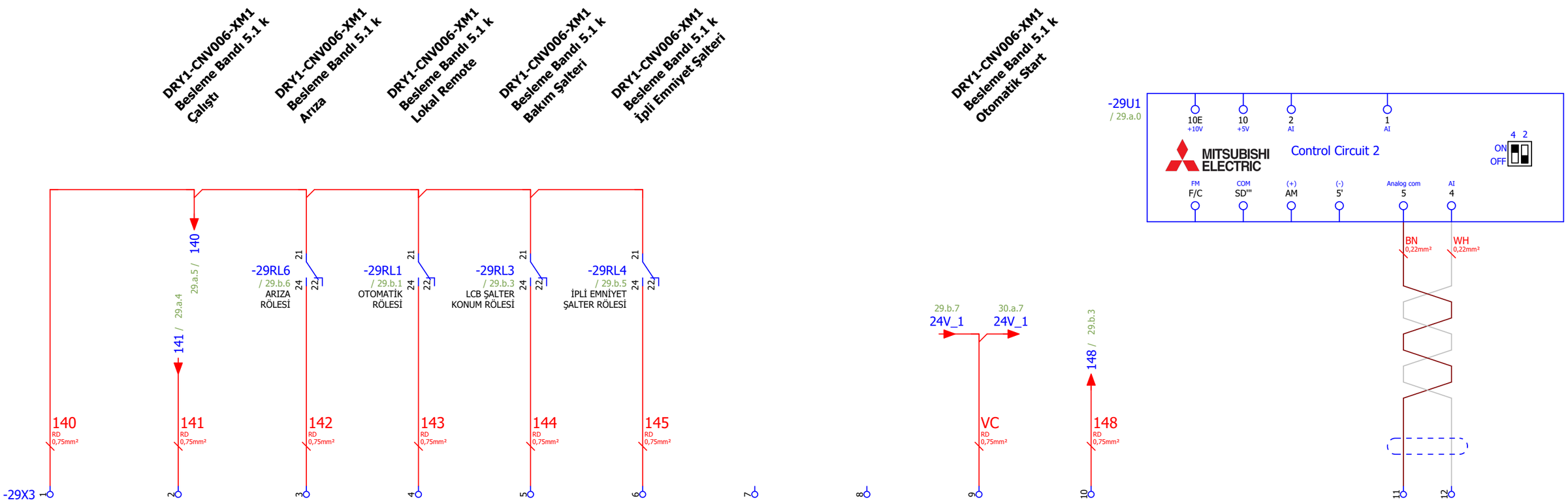

29.b

Page: 29.c

Çizen (Drawing)	Kontrol (Control)		Kontrol (Control)		Sayfa açıklaması (Page description)	Proje adı (Project name)		
Necip SERT Proje Tasarım	Elc. / Eln. Eng. Mehmet CAN EMO Number : 34502	ARKPAN imagineering solutions	Proje Sorumlusu Yağmur KEPEZ	Honeywell	Besleme Bandı 5.1 DRY1-CNV006-XM1	ESAN Çine ÜYS 1.Faz_Kurutma1	=	GB1
							+	A1.B2
							Next page:	30.a
							Previous page:	29.b

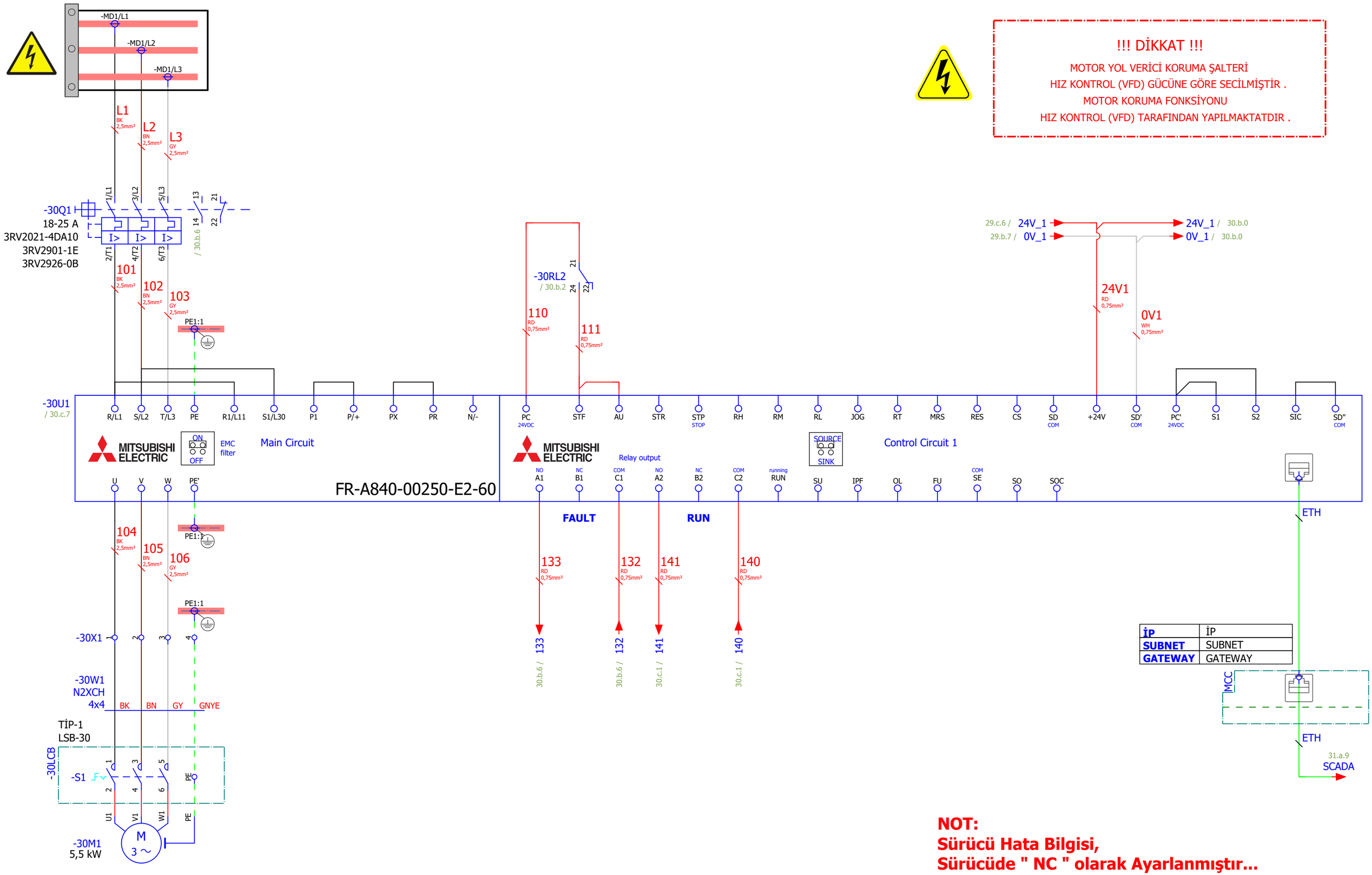

29.c

Page: 30.a

Çizen (Drawing)	Kontrol (Control)		Kontrol (Control)		Sayfa açıklaması (Page description)	Proje adı (Project name)		
Necip SERT Proje Tasarım	Elc. / Eln. Eng. Mehmet CAN EMO Number : 34502	ARKPAN imagineering solutions	Proje Sorumlusu Yağmur KEPEZ	Honeywell	Besleme Bandı 6 DRY1-CNV007-XM1	ESAN Çine ÜYS 1.Faz_Kurutma1	=	GB1
							+	A1.B2
							Next page:	30.b
							Previous page:	29.c

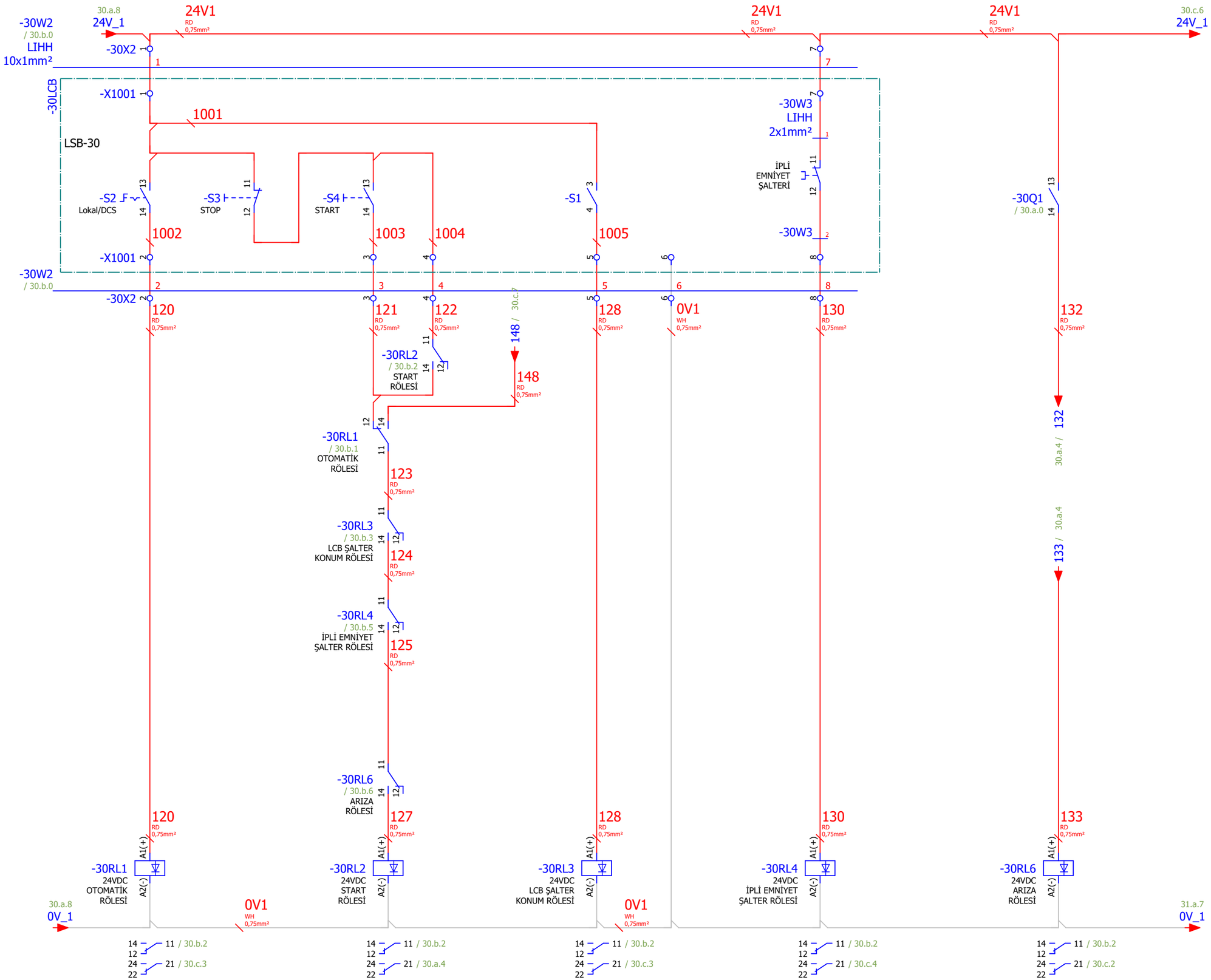

30.a

Page: 30.b

Çizen (Drawing)	Kontrol (Control)		Kontrol (Control)		Sayfa açıklaması (Page description)	Proje adı (Project name)		
Necip SERT Proje Tasarım	Elc. / Eln. Eng. Mehmet CAN EMO Number : 34502	ARKPAN "imagineering solutions"	Proje Sorumlusu Yağmur KEPEZ	Honeywell	Besleme Bandı 6 DRY1-CNV007-XM1	ESAN Çine ÜYS 1.Faz_Kurutma1	=	GB1
							+	A1.B2
							Next page:	30.c
							Previous page:	30.a

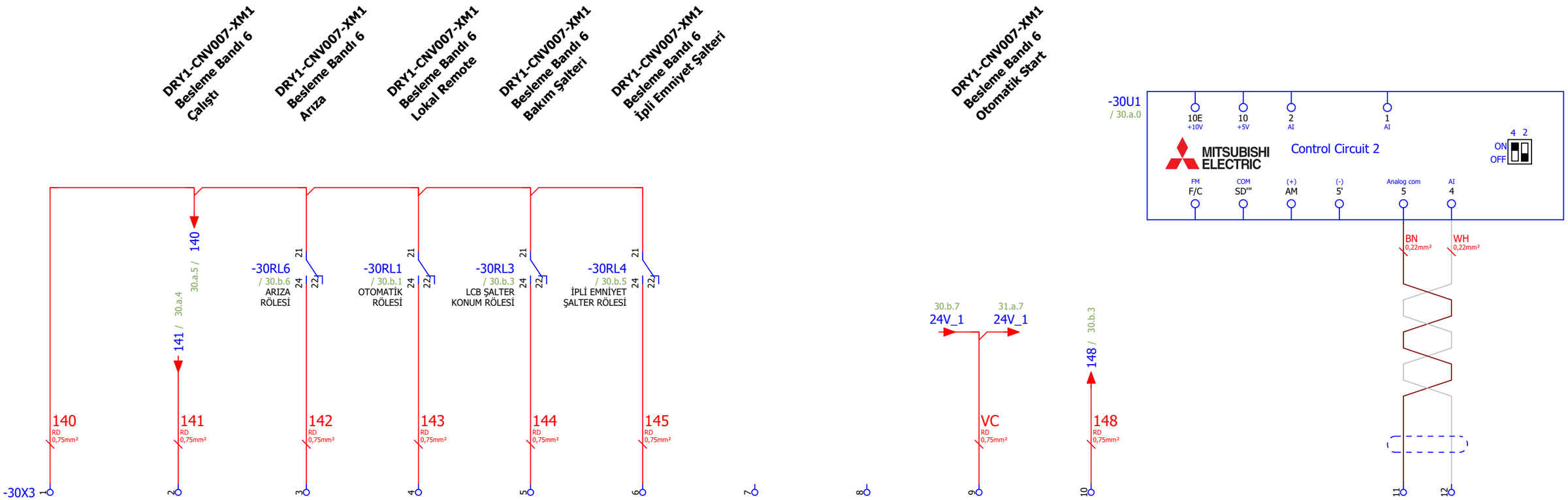

Çizen (Drawing)	Kontrol (Control)		Kontrol (Control)		Sayfa açıklaması (Page description)	Proje adı (Project name)		
Necip SERT Proje Tasarım	Elc. / Eln. Eng. Mehmet CAN EMO Number : 34502	ARKPAN imagineering solutions	Proje Sorumlusu Yağmur KEPEZ	Honeywell	Besleme Bandı 6 DRY1-CNV007-XM1	ESAN Çine ÜYS 1.Faz_Kurutma1	=	GB1
							+	A1.B2
							Next page:	31.a
							Previous page:	30.b

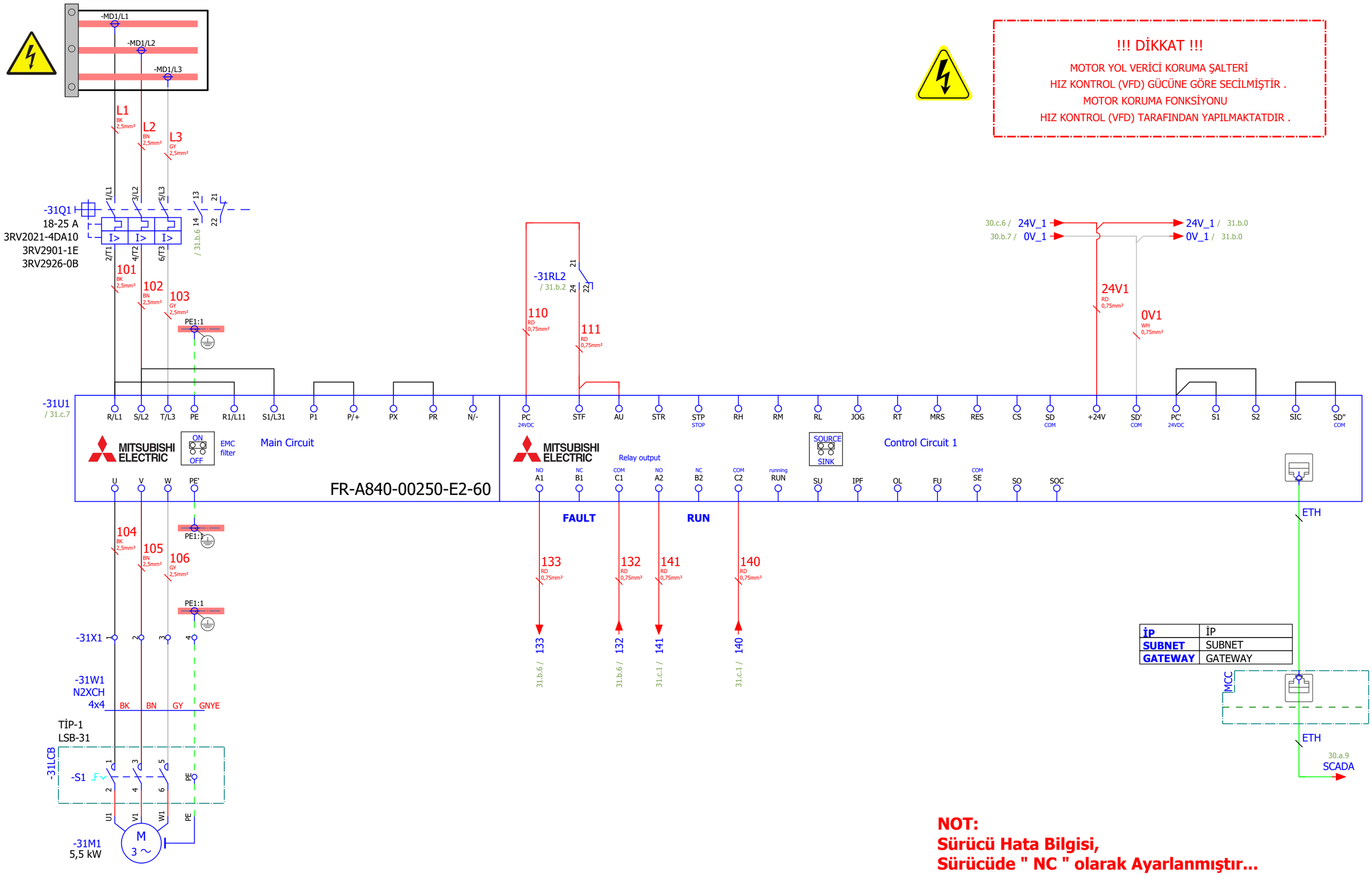

30.c

Page: 31.a

Çizen (Drawing)	Kontrol (Control)		Kontrol (Control)		Sayfa açıklaması (Page description)	Proje adı (Project name)		
Necip SERT Proje Tasarım	Elc. / Eln. Eng. Mehmet CAN EMO Number : 34502	ARKPAN imagineering solutions	Proje Sorumlusu Yağmur KEPEZ	Honeywell	Z bandı DRY1-CNV008-XM1	ESAN Çine ÜYS 1.Faz_Kurutma1	=	GB1
							+	A1.B2
							Next page:	31.b
							Previous page:	30.c

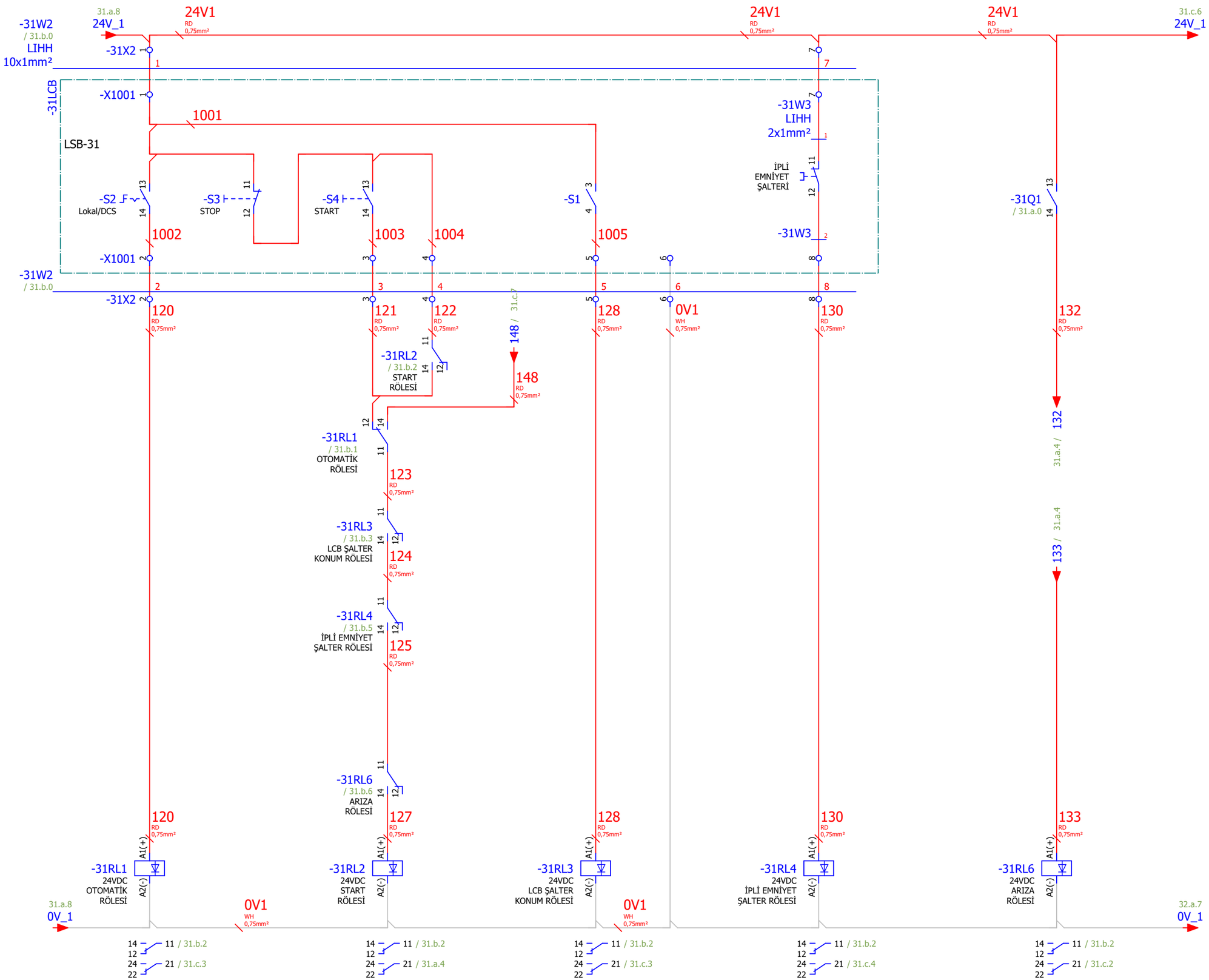

31.a

Page: 31.b

Çizen (Drawing)	Kontrol (Control)		Kontrol (Control)		Sayfa açıklaması (Page description)	Proje adı (Project name)		
Necip SERT Proje Tasarım	Elc. / Eln. Eng. Mehmet CAN EMO Number : 34502	ARKPAN "imagineering solutions"	Proje Sorumlusu Yağmur KEPEZ	Honeywell	Z bandı DRY1-CNV008-XM1	ESAN Çine ÜYS 1.Faz_Kurutma1	=	GB1
							+	A1.B2
							Next page:	31.c
							Previous page:	31.a

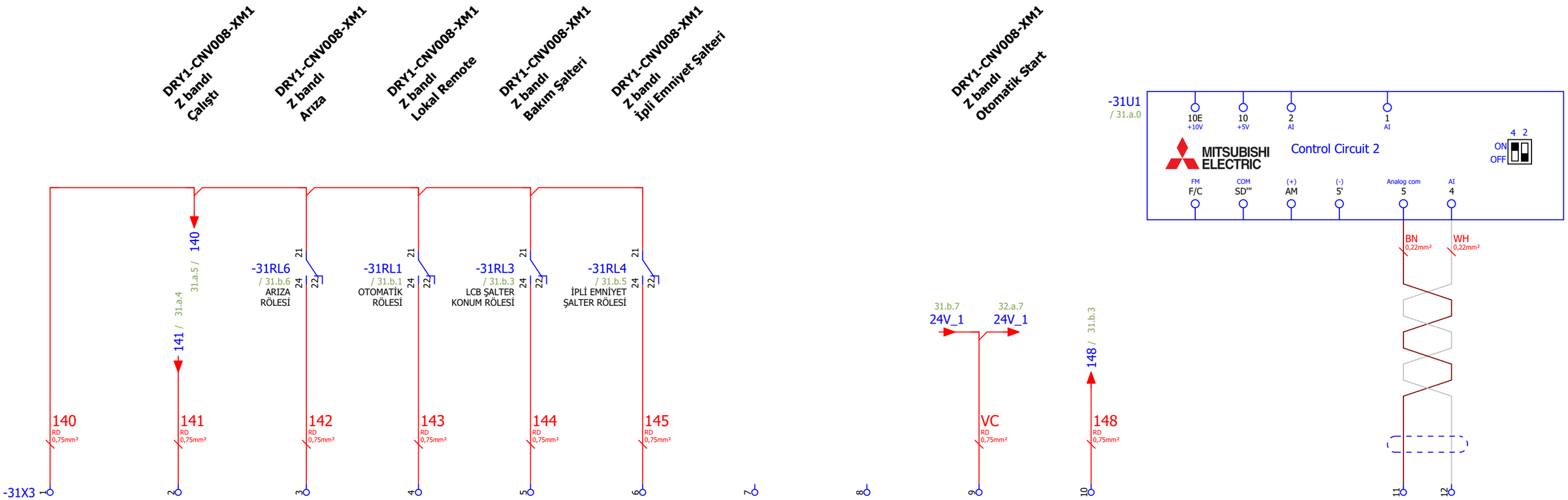

31.b

Page: 31.c

Çizen (Drawing)	Kontrol (Control)		Kontrol (Control)		Sayfa açıklaması (Page description)	Proje adı (Project name)		
Necip SERT Proje Tasarım	Elc. / Eln. Eng. Mehmet CAN EMO Number : 34502	ARKPAN imagineering solutions	Proje Sorumlusu Yağmur KEPEZ	Honeywell	Z bandı DRY1-CNV008-XM1	ESAN Çine ÜYS 1.Faz_Kurutma1	=	GB1
							+	A1.B2
							Next page:	32.a
							Previous page:	31.b

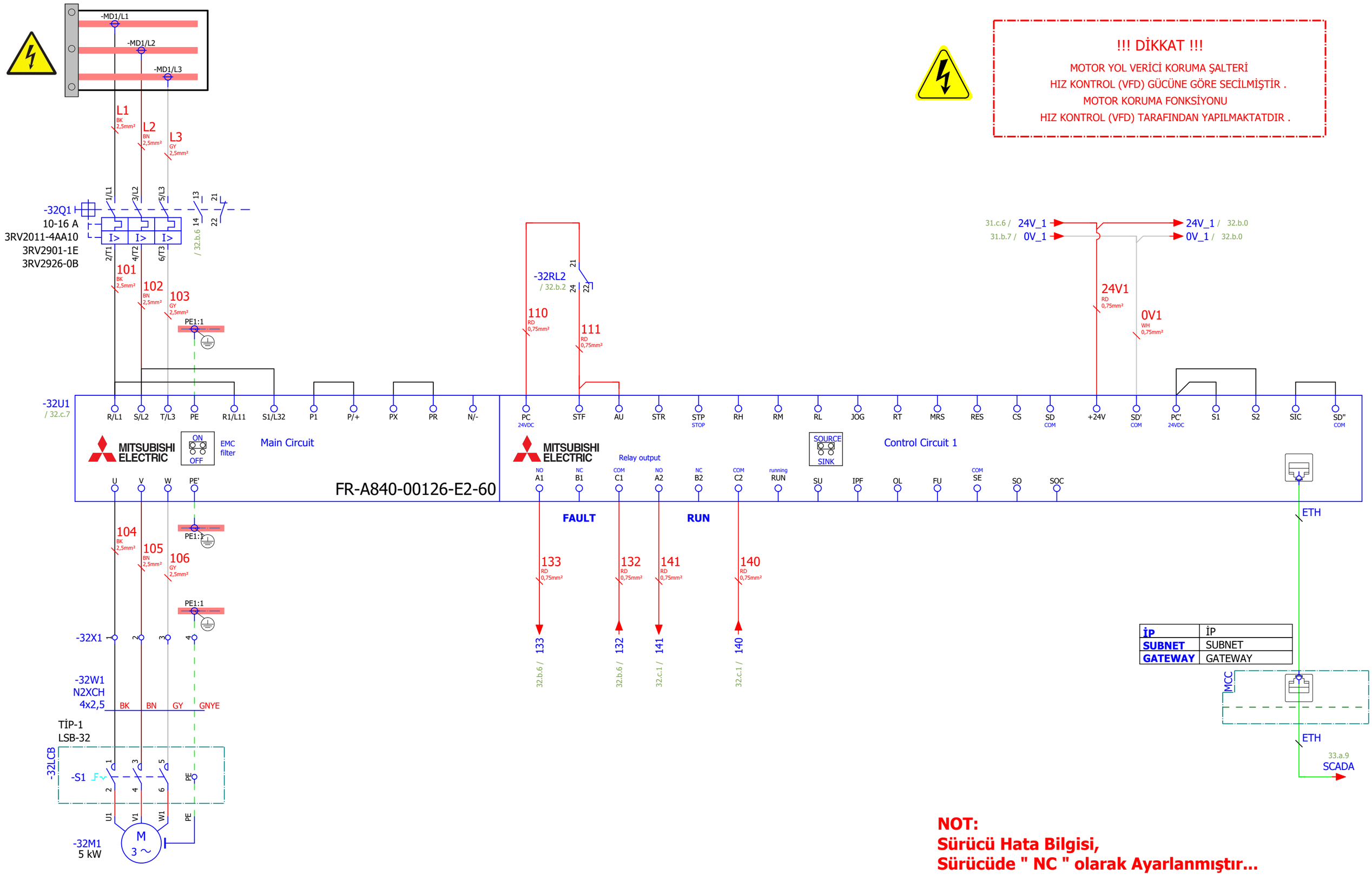

31.c

Page: 32.a

Çizen (Drawing)	Kontrol (Control)		Kontrol (Control)		Sayfa açıklaması (Page description)	Proje adı (Project name)		
Necip SERT Proje Tasarım	Elc. / Eln. Eng. Mehmet CAN EMO Number : 34502	ARKPAN imagineering solutions	Proje Sorumlusu Yağmur KEPEZ	Honeywell	Brülor Seconder Fan DRY1-DRY001-XM3	ESAN Çine ÜYS 1.Faz_Kurutma1	=	GB1
							+	A1.B2
							Next page:	32.b
							Previous page:	31.c

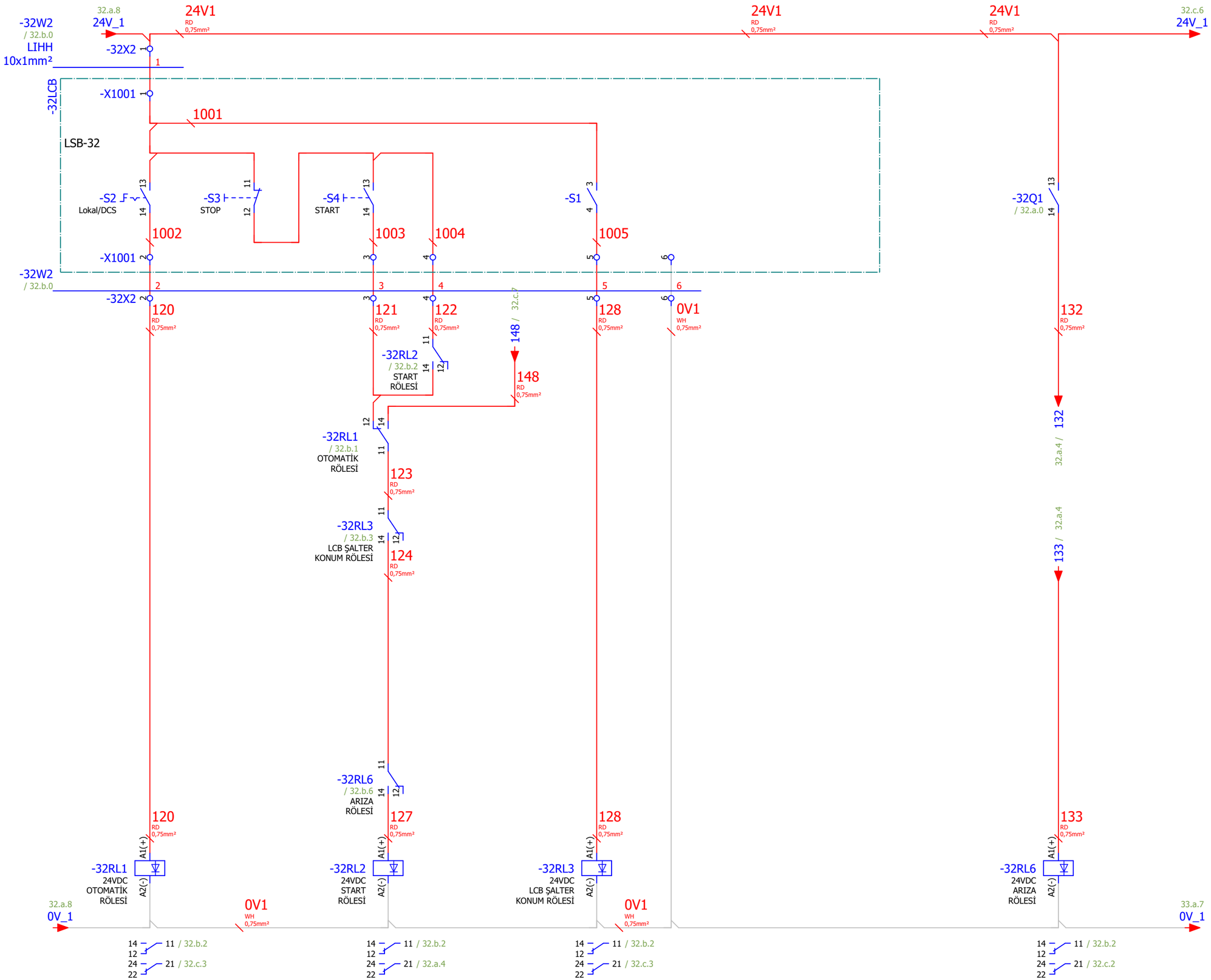

32.a

Page: 32.b

Çizen (Drawing)	Kontrol (Control)		Kontrol (Control)		Sayfa açıklaması (Page description)	Proje adı (Project name)		
Necip SERT Proje Tasarım	Elc. / Eln. Eng. Mehmet CAN EMO Number : 34502	ARKPAN "imagineering solutions"	Proje Sorumlusu Yağmur KEPEZ	Honeywell	Brülor Seconder Fan DRY1-DRY001-XM3	ESAN Çine ÜYS 1.Faz_Kurutma1	=	GB1
							+	A1.B2
							Next page:	32.c
							Previous page:	32.a

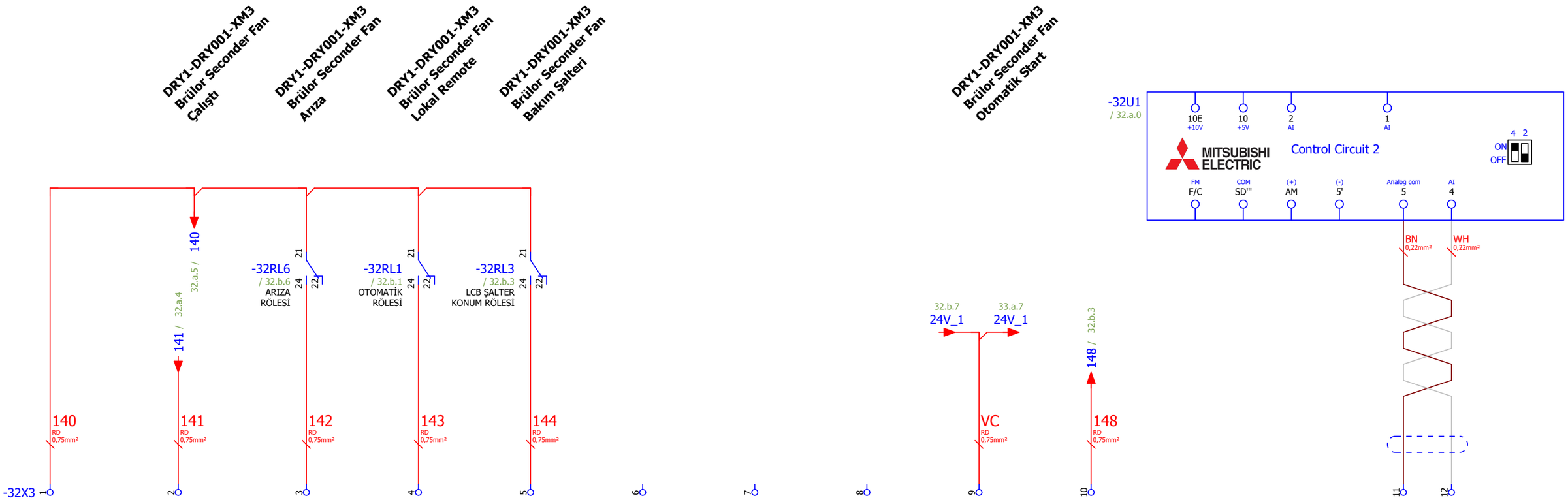

Çizen (Drawing)	Kontrol (Control)		Kontrol (Control)		Sayfa açıklaması (Page description)	Proje adı (Project name)		
Necip SERT Proje Tasarım	Elc. / Eln. Eng. Mehmet CAN EMO Number : 34502	ARKPAN imagineering solutions	Proje Sorumlusu Yağmur KEPEZ	Honeywell	Brülor Seconder Fan DRY1-DRY001-XM3	ESAN Çine ÜYS 1.Faz_Kurutma1	=	GB1
							+	A1.B2
							Next page:	33.a
							Previous page:	32.b

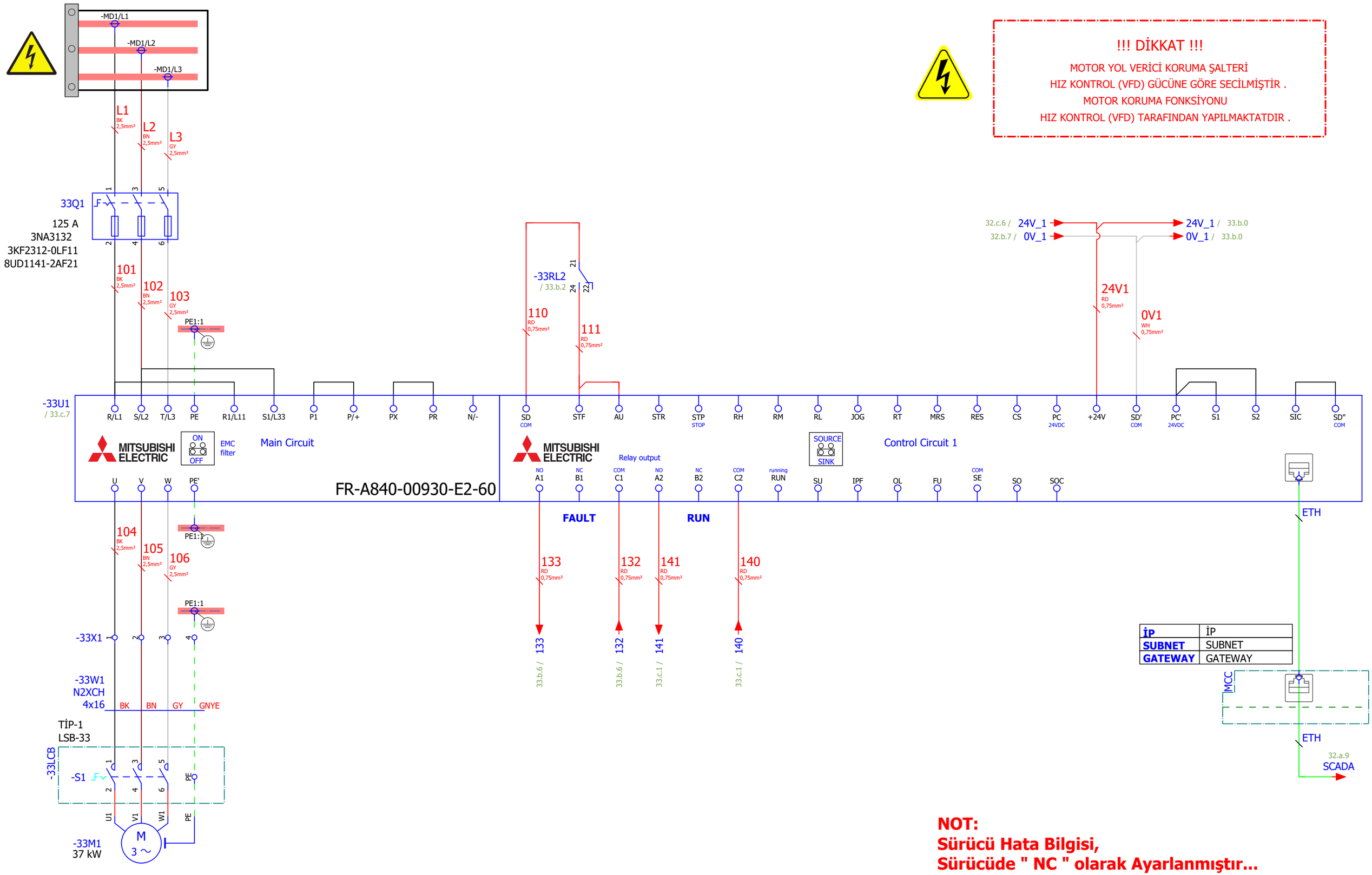

32.c

Page: 33.a

Çizen (Drawing)	Kontrol (Control)		Kontrol (Control)		Sayfa açıklaması (Page description)	Proje adı (Project name)		
Necip SERT Proje Tasarım	Elc. / Eln. Eng. Mehmet CAN EMO Number : 34502	ARKPAN imagineering solutions	Proje Sorumlusu Yağmur KEPEZ	Honeywell	Fırın 1 Döndürme Motoru DRY1-DRY001-XM1	ESAN Çine ÜYS 1.Faz_Kurutma1	=	GB1
							+	A1.B2
							Next page:	33.b
							Previous page:	32.c

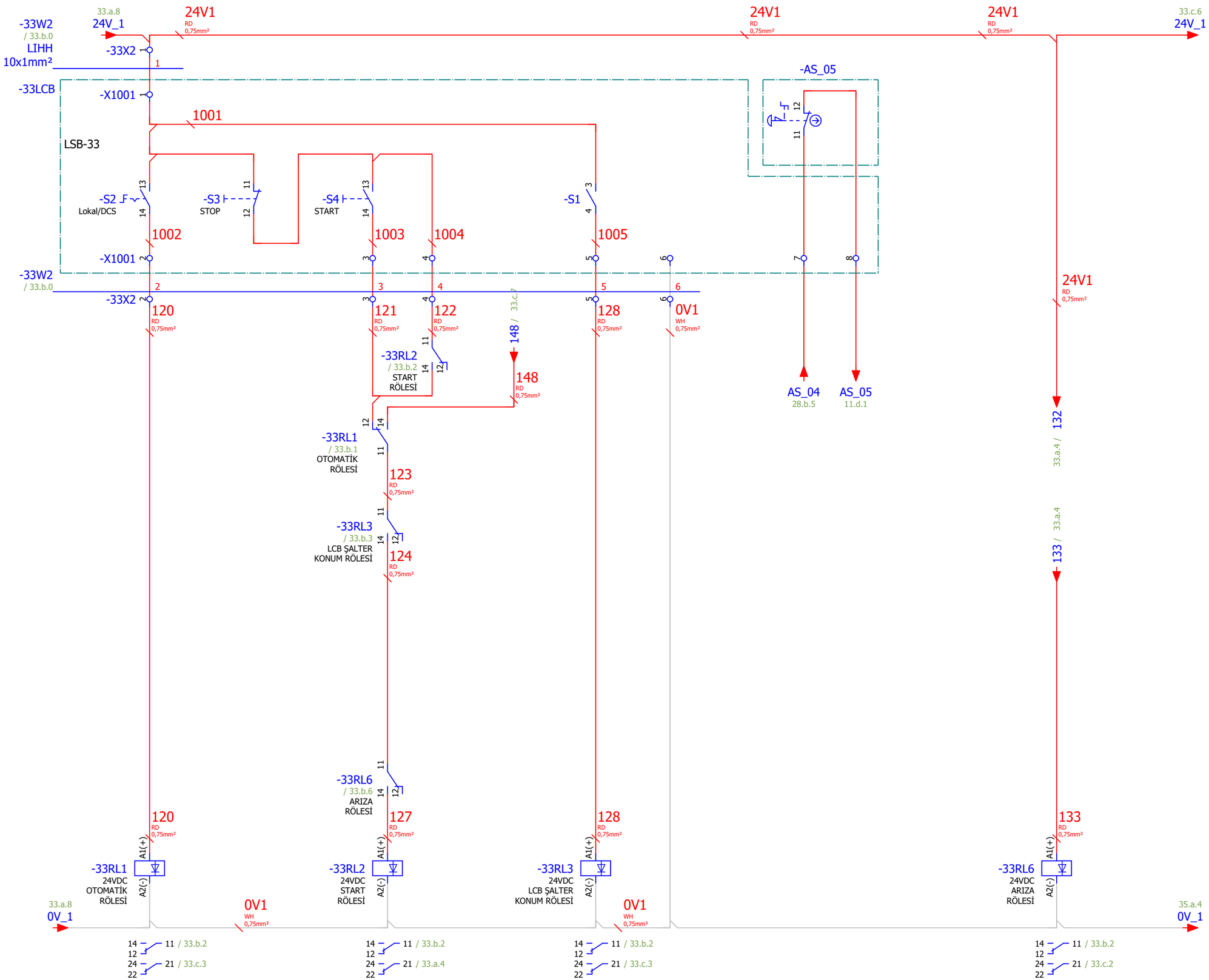

33.a

Page: 33.b

Çizen (Drawing)	Kontrol (Control)		Kontrol (Control)		Sayfa açıklaması (Page description)	Proje adı (Project name)		
Necip SERT Proje Tasarım	Elc. / Eln. Eng. Mehmet CAN EMO Number : 34502	ARKPAN "imagineering solutions"	Proje Sorumlusu Yağmur KEPEZ	Honeywell	Fırın 1 Döndürme Motoru DRY1-DRY001-XM1	ESAN Çine ÜYS 1.Faz_Kurutma1	=	GB1
							+	A1.B2
							Next page:	33.c
							Previous page:	33.a

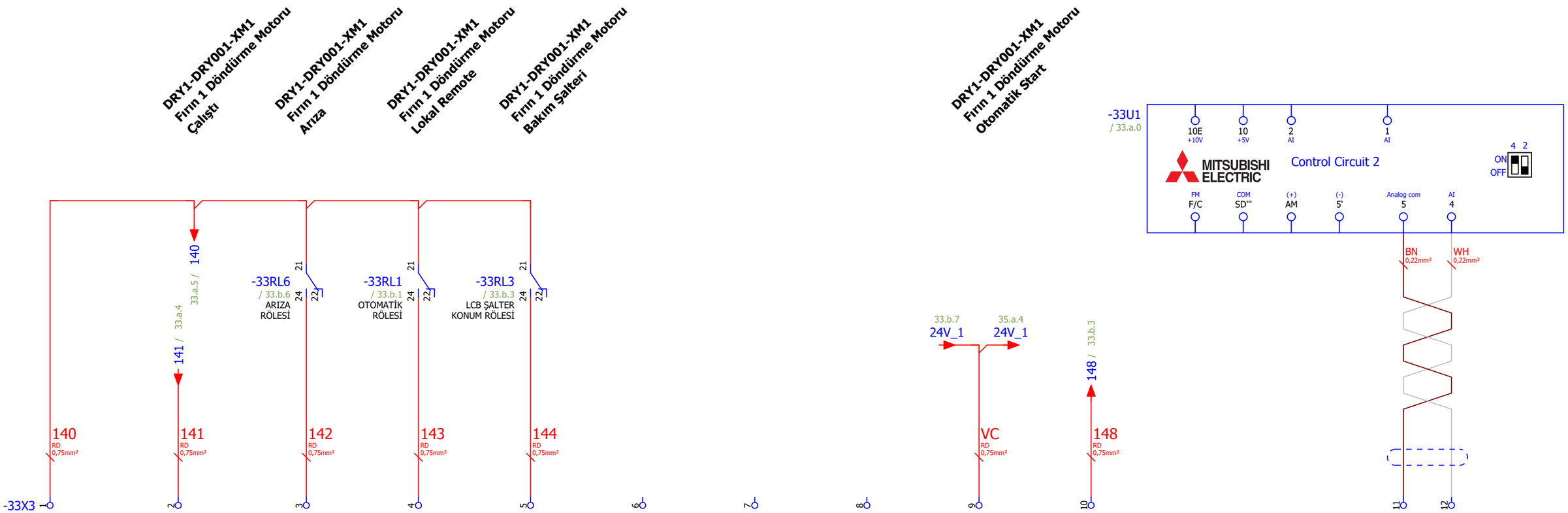

33.b

Page: 33.c

Çizen (Drawing)	Kontrol (Control)		Kontrol (Control)		Sayfa açıklaması (Page description)	Proje adı (Project name)		
Necip SERT Proje Tasarım	Elc. / Eln. Eng. Mehmet CAN EMO Number : 34502	ARKPAN imagineering solutions	Proje Sorumlusu Yağmur KEPEZ	Honeywell	Fırın 1 Döndürme Motoru DRY1-DRY001-XM1	ESAN Çine ÜYS 1.Faz_Kurutma1	=	GB1
							+	A1.B2
							Next page:	35.a
							Previous page:	33.b

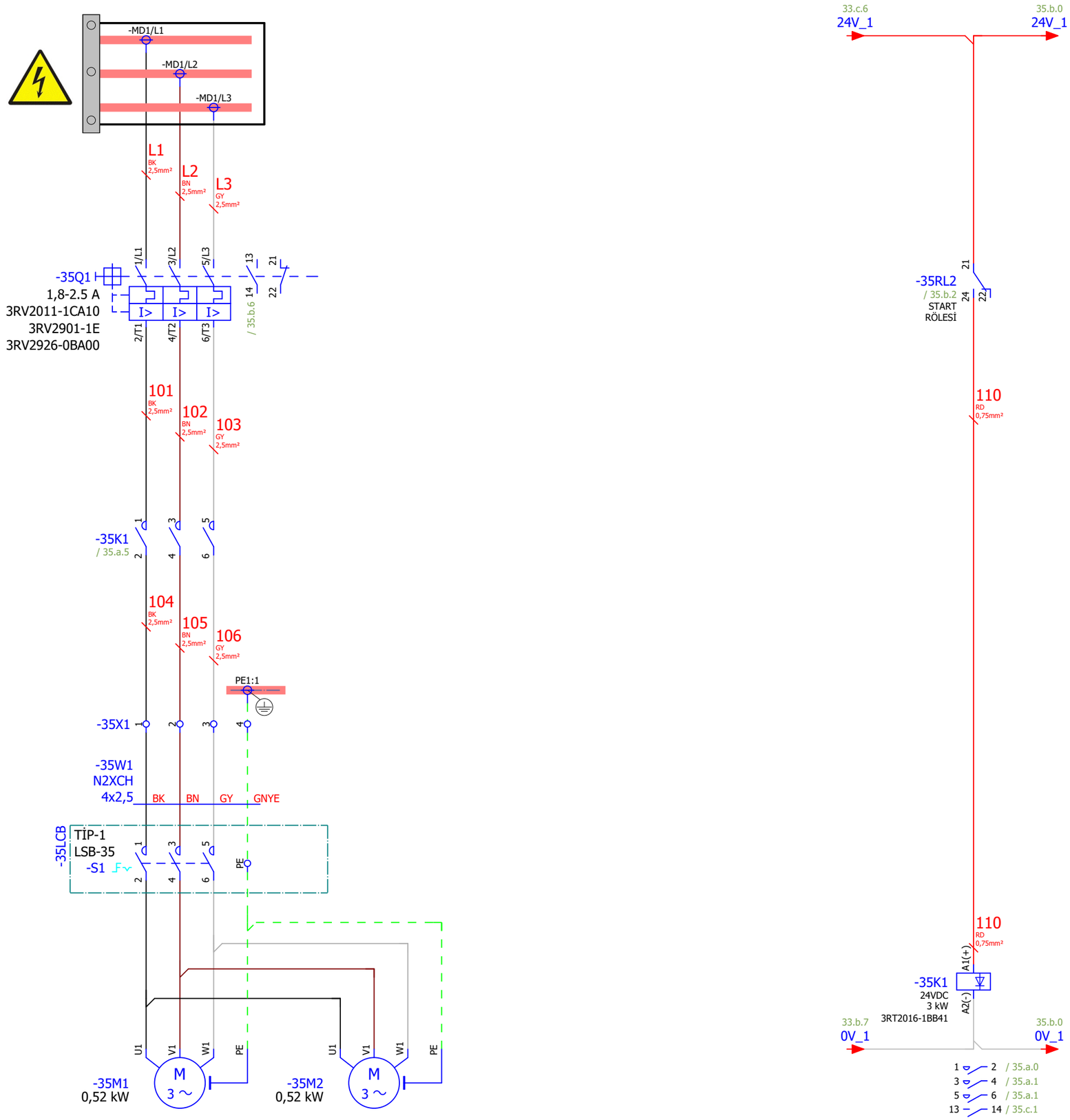

33.c

Page: 35.a

Çizen (Drawing)	Kontrol (Control)		Kontrol (Control)		Sayfa açıklaması (Page description)	Proje adı (Project name)		
Necip SERT Proje Tasarım	Elc. / Eln. Eng. Mehmet CAN EMO Number : 34502	ARKPAN "imagineering solutions"	Proje Sorumlusu Yağmur KEPEZ	Honeywell	Fırın 1 Çıkış Vibro İletici DRY1-VFR001-XM1	ESAN Çine ÜYS 1.Faz_Kurutma1	=	GB1
							+	A1.B2
							Next page:	35.b
							Previous page:	33.c

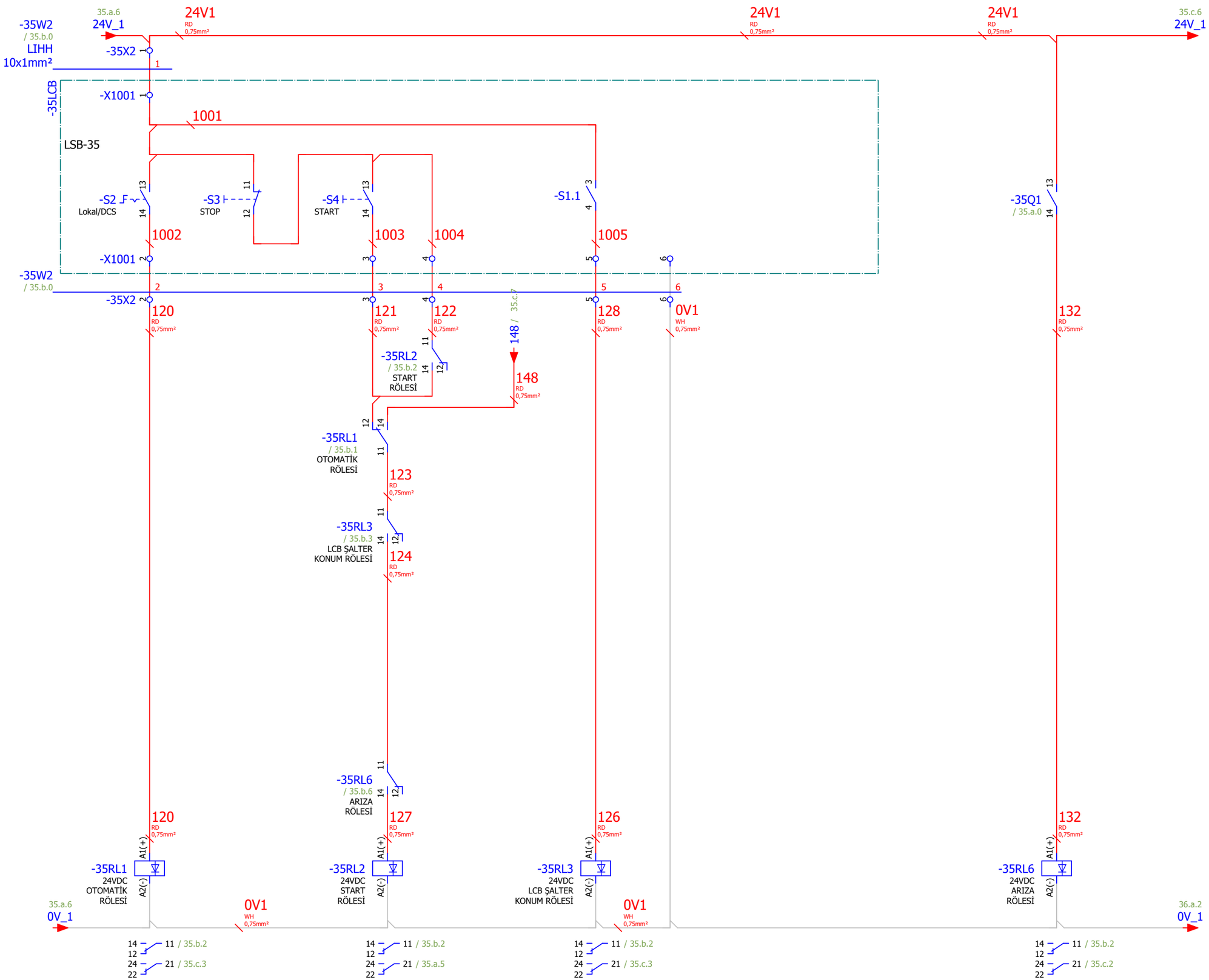

35.a

Page: 35.b

Çizen (Drawing)	Kontrol (Control)		Kontrol (Control)		Sayfa açıklaması (Page description)	Proje adı (Project name)		
Necip SERT Proje Tasarım	Elc. / Eln. Eng. Mehmet CAN EMO Number : 34502	ARKPAN "imagineering solutions"	Proje Sorumlusu Yağmur KEPEZ	Honeywell	Fırın 1 Çıkış Vibro İletici DRY1-VFR001-XM1	ESAN Çine ÜYS 1.Faz_Kurutma1	=	GB1
							+	A1.B2
							Next page:	35.c
							Previous page:	35.a

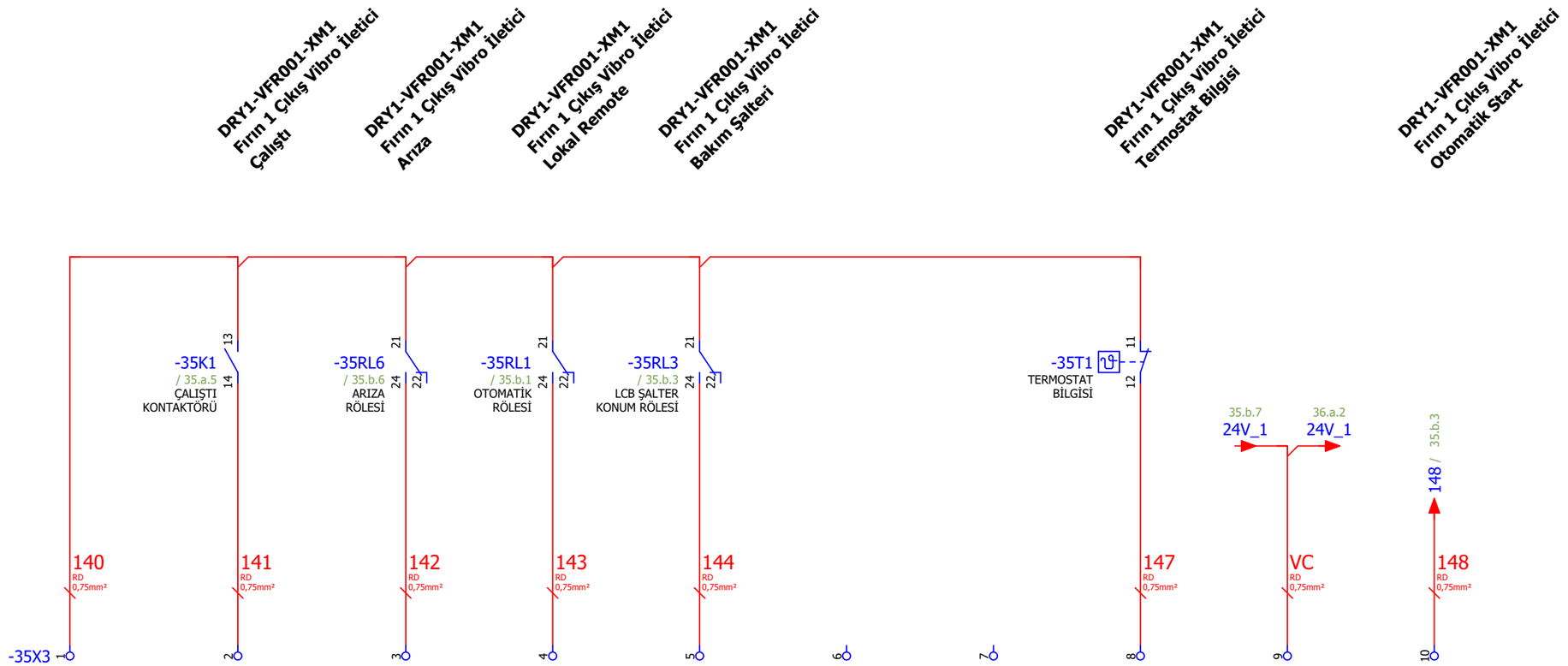

Page: 35.c

Çizen (Drawing)	Kontrol (Control)		Kontrol (Control)		Sayfa açıklaması (Page description)	Proje adı (Project name)		
Necip SERT Proje Tasarım	Elc. / Eln. Eng. Mehmet CAN EMO Number : 34502	ARKPAN "imagineering solutions"	Proje Sorumlusu Yağmur KEPEZ	Honeywell	Fırın 1 Çıkış Vibro İletici DRY1-VFR001-XM1	ESAN Çine ÜYS 1.Faz_Kurutma1	=	GB1
							+	A1.B2
							Next page:	36.a
							Previous page:	35.b

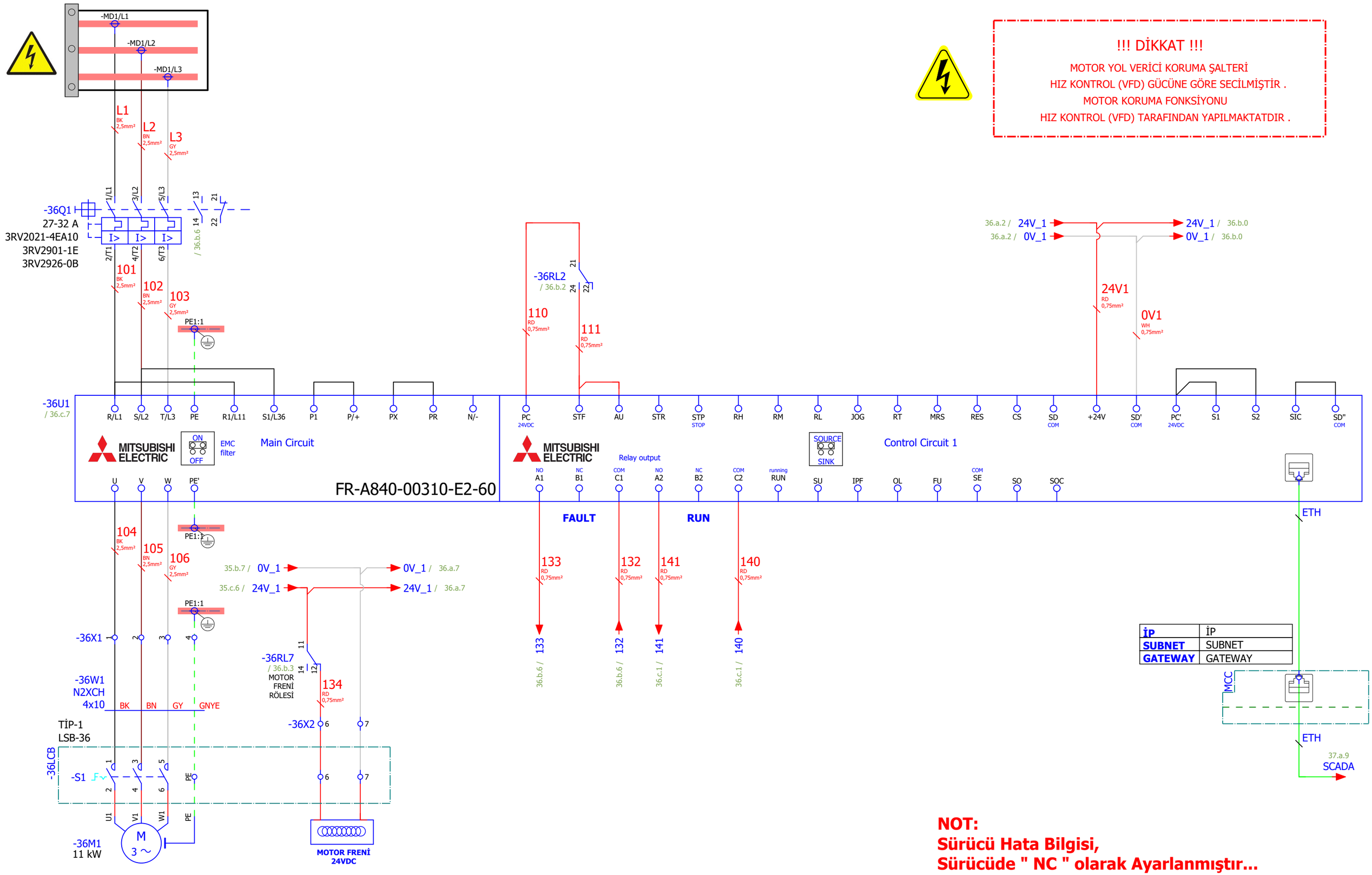

35.c

Page: 36.a

Çizen (Drawing)	Kontrol (Control)		Kontrol (Control)		Sayfa açıklaması (Page description)	Proje adı (Project name)		
Necip SERT Proje Tasarım	Elc. / Eln. Eng. Mehmet CAN EMO Number : 34502	ARKPAN imagineering solutions	Proje Sorumlusu Yağmur KEPEZ	Honeywell	Fırın 1 Çıkış Elevatörü DRY1-ELV001-XM1	ESAN Çine ÜYS 1.Faz_Kurutma1	=	GB1
							+	A1.B2
							Next page:	36.b
							Previous page:	35.c

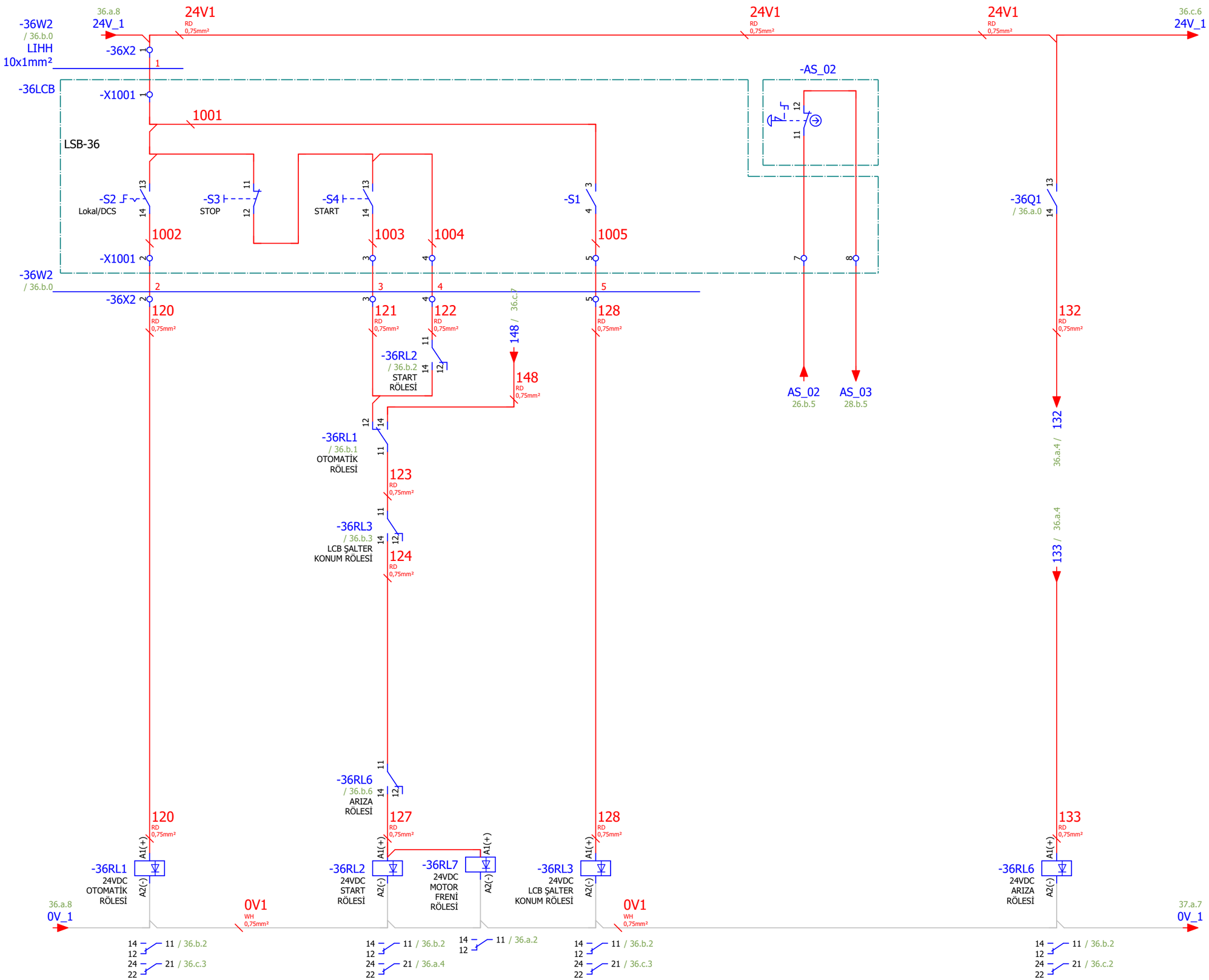

36.a

Page: 36.b

Çizen (Drawing)	Kontrol (Control)		Kontrol (Control)		Sayfa açıklaması (Page description)	Proje adı (Project name)		
Necip SERT Proje Tasarım	Elc. / Eln. Eng. Mehmet CAN EMO Number : 34502	ARKPAN "imagineering solutions"	Proje Sorumlusu Yağmur KEPEZ	Honeywell	Fırın 1 Çıkış Elevatörü DRY1-ELV001-XM1	ESAN Çine ÜYS 1.Faz_Kurutma1	=	GB1
							+	A1.B2
							Next page:	36.c
							Previous page:	36.a

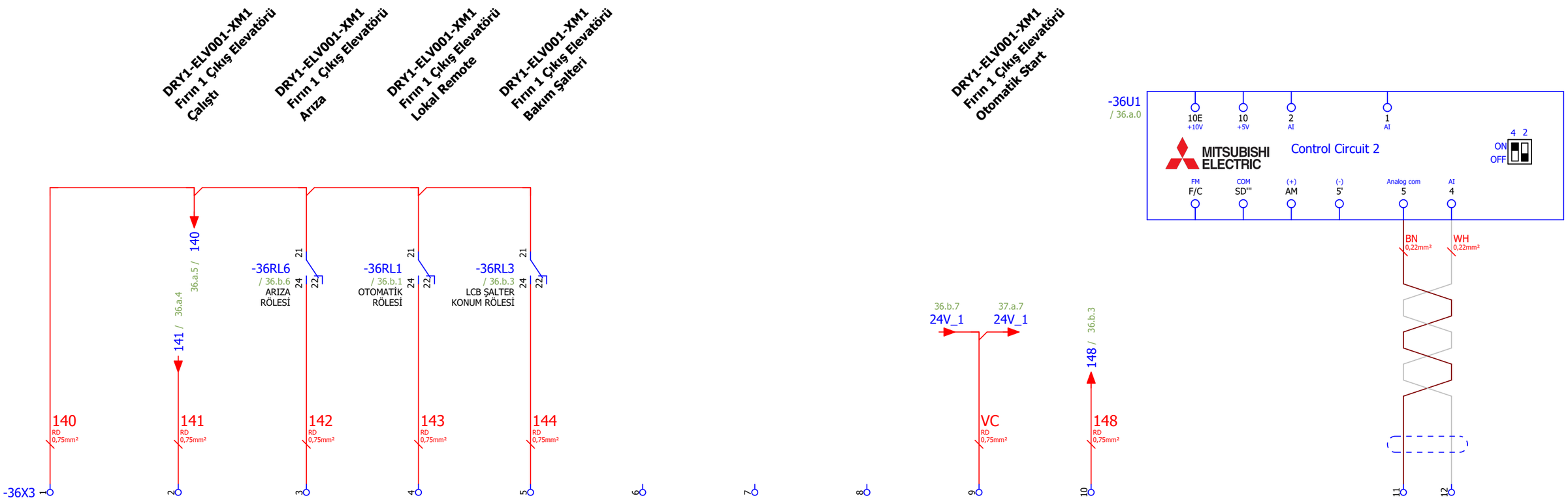

Çizen (Drawing)	Kontrol (Control)		Kontrol (Control)		Sayfa açıklaması (Page description)	Proje adı (Project name)		
Necip SERT Proje Tasarım	Elc. / Eln. Eng. Mehmet CAN EMO Number : 34502	ARKPAN imagineering solutions	Proje Sorumlusu Yağmur KEPEZ	Honeywell	Fırın 1 Çıkış Elevatörü DRY1-ELV001-XM1	ESAN Çine ÜYS 1.Faz_Kurutma1	=	GB1
							+	A1.B2
							Next page:	37.a
							Previous page:	36.b

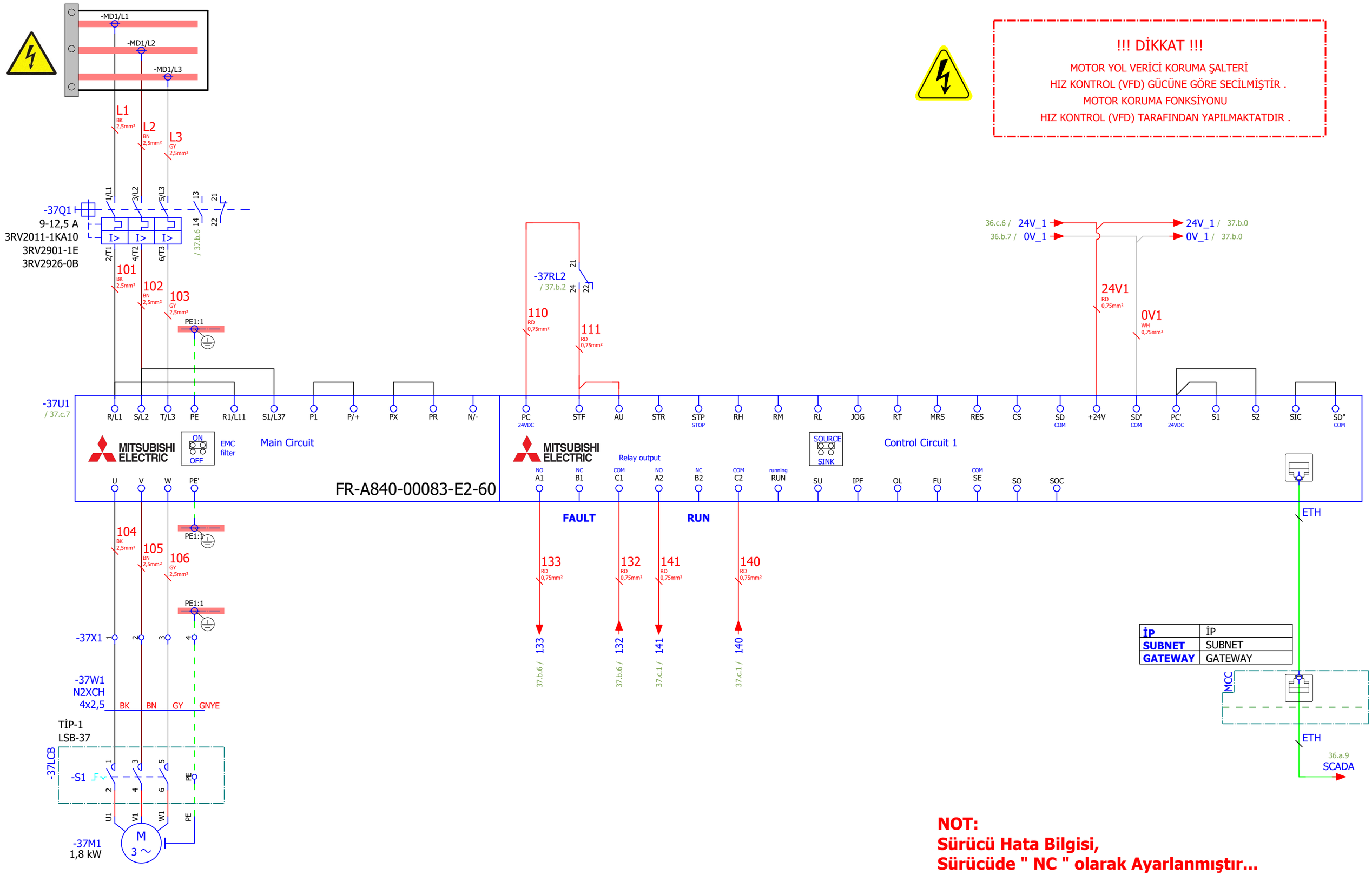

36.c

Page: 37.a

Çizen (Drawing)	Kontrol (Control)		Kontrol (Control)		Sayfa açıklaması (Page description)	Proje adı (Project name)		
Necip SERT Proje Tasarım	Elc. / Eln. Eng. Mehmet CAN EMO Number : 34502	ARKPAN imagineering solutions	Proje Sorumlusu Yağmur KEPEZ	Honeywell	Derrick Elek-8 DRY1-SVB001-XM1	ESAN Çine ÜYS 1.Faz_Kurutma1	=	GB1
							+	A1.B2
							Next page:	37.b
							Previous page:	36.c

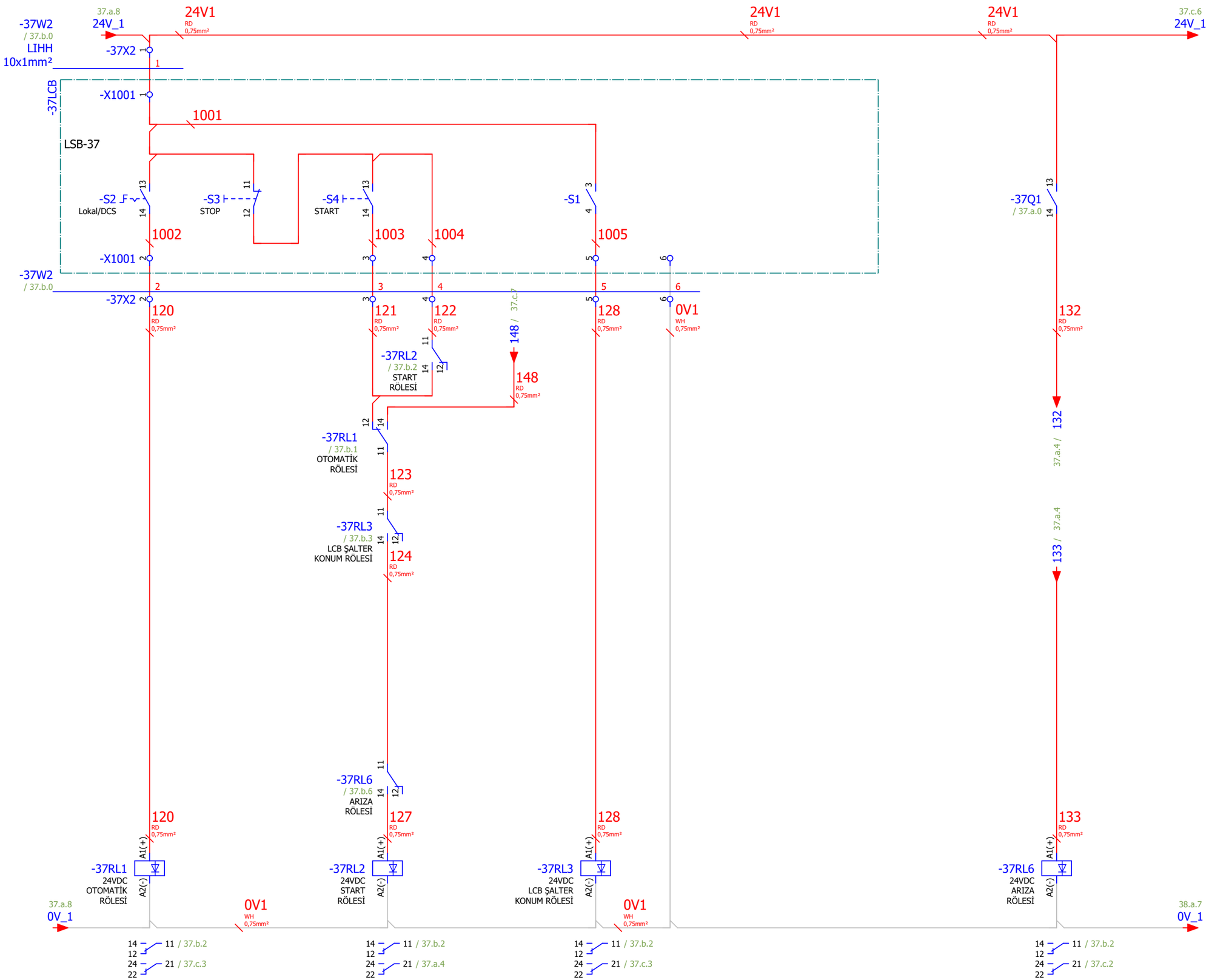

37.a

Page: 37.b

Çizen (Drawing)	Kontrol (Control)		Kontrol (Control)		Sayfa açıklaması (Page description)	Proje adı (Project name)		
Necip SERT Proje Tasarım	Elc. / Eln. Eng. Mehmet CAN EMO Number : 34502	ARKPAN "imagineering solutions"	Proje Sorumlusu Yağmur KEPEZ	Honeywell	Derrick Elek-8 DRY1-SVB001-XM1	ESAN Çine ÜYS 1.Faz_Kurutma1	=	GB1
							+	A1.B2
							Next page:	37.c
							Previous page:	37.a

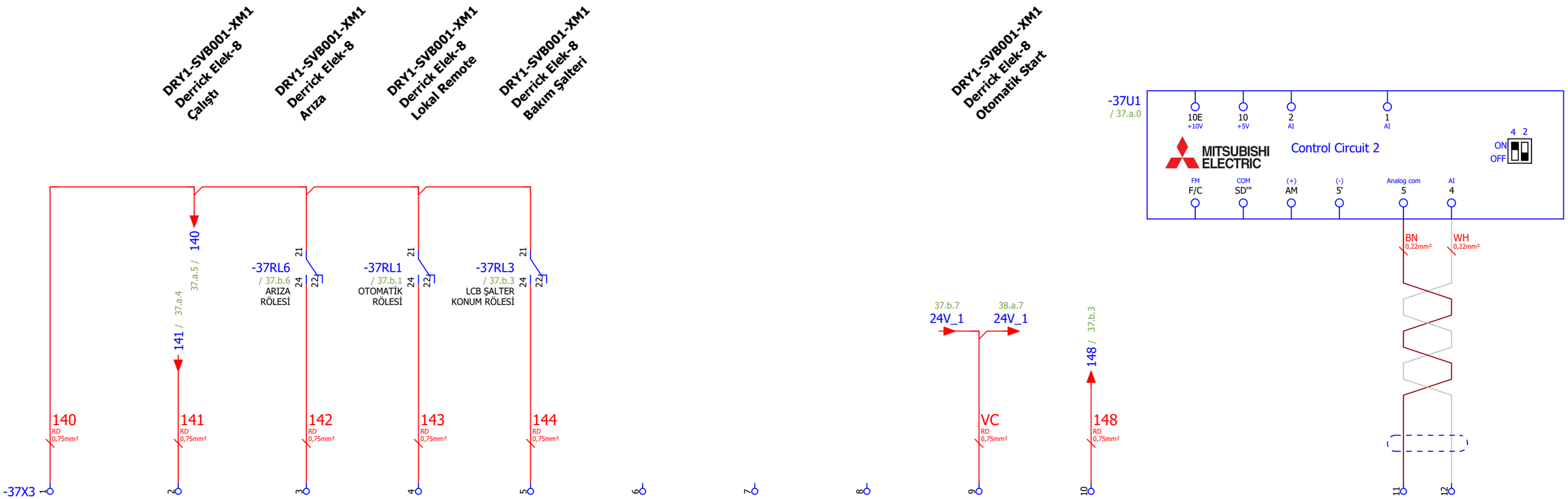

Çizen (Drawing)	Kontrol (Control)		Kontrol (Control)		Sayfa açıklaması (Page description)	Proje adı (Project name)		
Necip SERT Proje Tasarım	Elc. / Eln. Eng. Mehmet CAN EMO Number : 34502	ARKPAN imagineering solutions	Proje Sorumlusu Yağmur KEPEZ	Honeywell	Derrick Elek-8 DRY1-SVB001-XM1	ESAN Çine ÜYS 1.Faz_Kurutma1	=	GB1
							+	A1.B2
							Next page:	38.a
							Previous page:	37.b

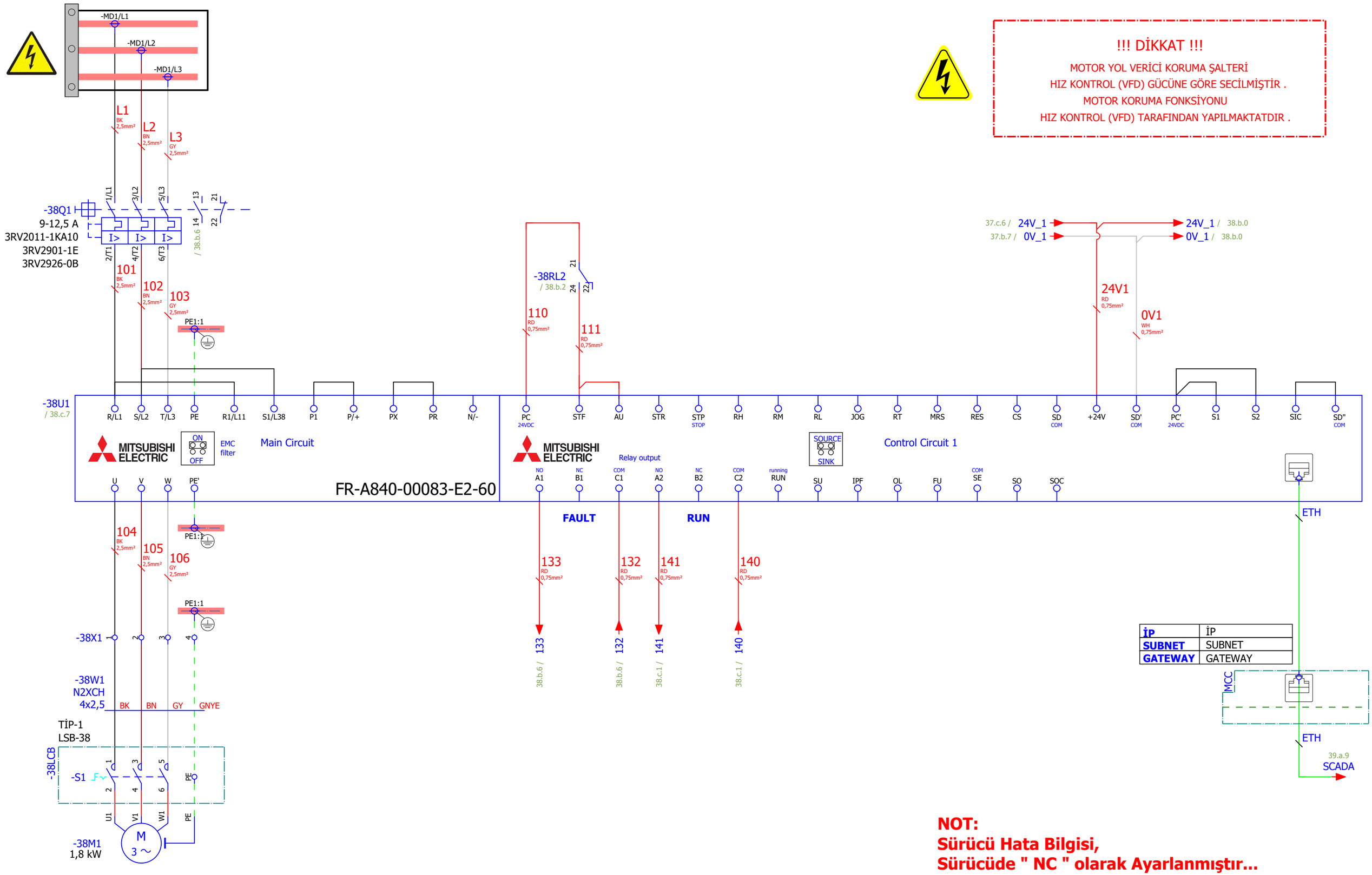

37.c

Page: 38.a

Çizen (Drawing)	Kontrol (Control)		Kontrol (Control)		Sayfa açıklaması (Page description)	Proje adı (Project name)		
Necip SERT Proje Tasarım	Elc. / Eln. Eng. Mehmet CAN EMO Number : 34502	ARKPAN imagineering solutions	Proje Sorumlusu Yağmur KEPEZ	Honeywell	Derrick Elek-5 DRY1-SVB002-XM1	ESAN Çine ÜYS 1.Faz_Kurutma1	=	GB1
							+	A1.B2
							Next page:	38.b
							Previous page:	37.c

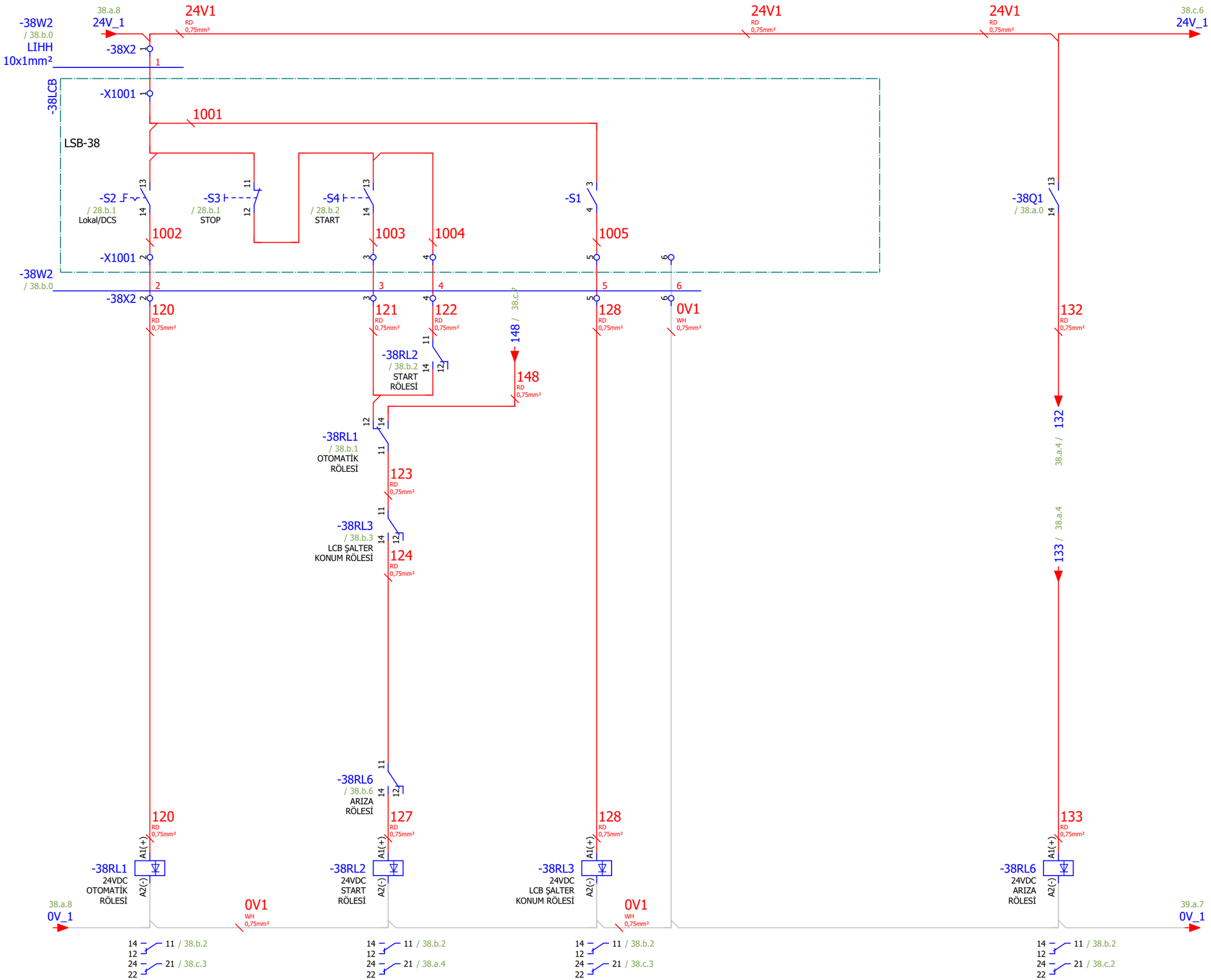

38.a

Page: 38.b

Çizen (Drawing)	Kontrol (Control)		Kontrol (Control)		Sayfa açıklaması (Page description)	Proje adı (Project name)		
Necip SERT Proje Tasarım	Elc. / Eln. Eng. Mehmet CAN EMO Number : 34502	ARKPAN "imagineering solutions"	Proje Sorumlusu Yağmur KEPEZ	Honeywell	Derrick Elek-5 DRY1-SVB002-XM1	ESAN Çine ÜYS 1.Faz_Kurutma1	=	GB1
							+	A1.B2
							Next page:	38.c
							Previous page:	38.a

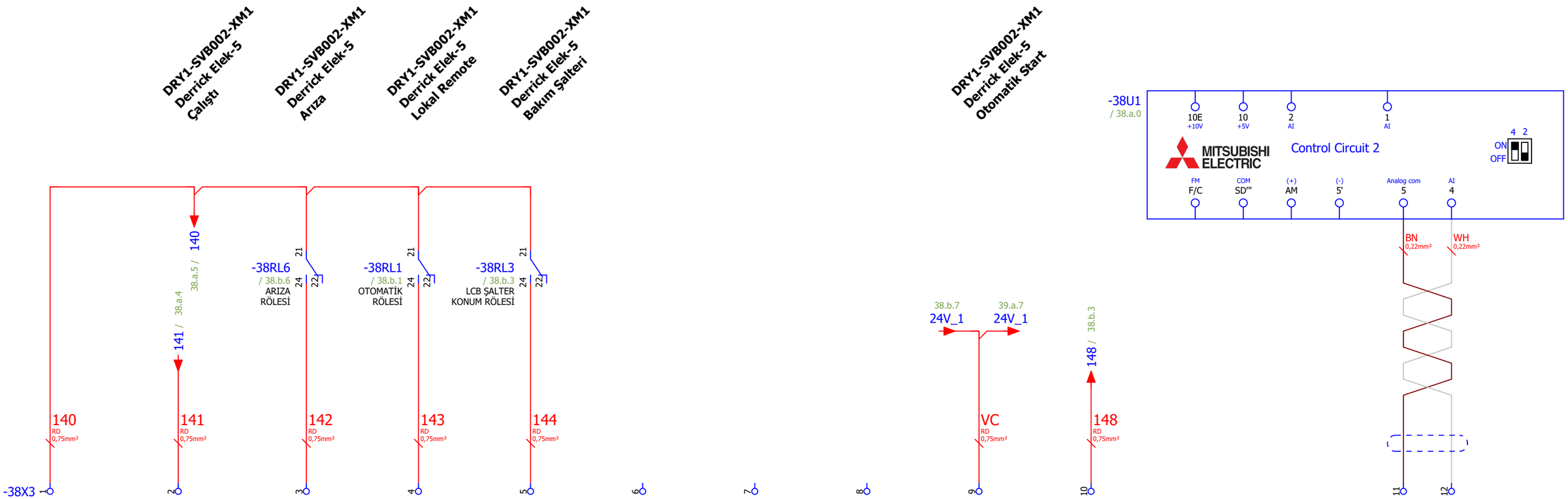

38.b

Page: 38.c

Çizen (Drawing)	Kontrol (Control)		Kontrol (Control)		Sayfa açıklaması (Page description)	Proje adı (Project name)		
Necip SERT Proje Tasarım	Elc. / Eln. Eng. Mehmet CAN EMO Number : 34502	ARKPAN imagineering solutions	Proje Sorumlusu Yağmur KEPEZ	Honeywell	Derrick Elek-5 DRY1-SVB002-XM1	ESAN Çine ÜYS 1.Faz_Kurutma1	=	GB1
							+	A1.B2
							Next page:	39.a
							Previous page:	38.b

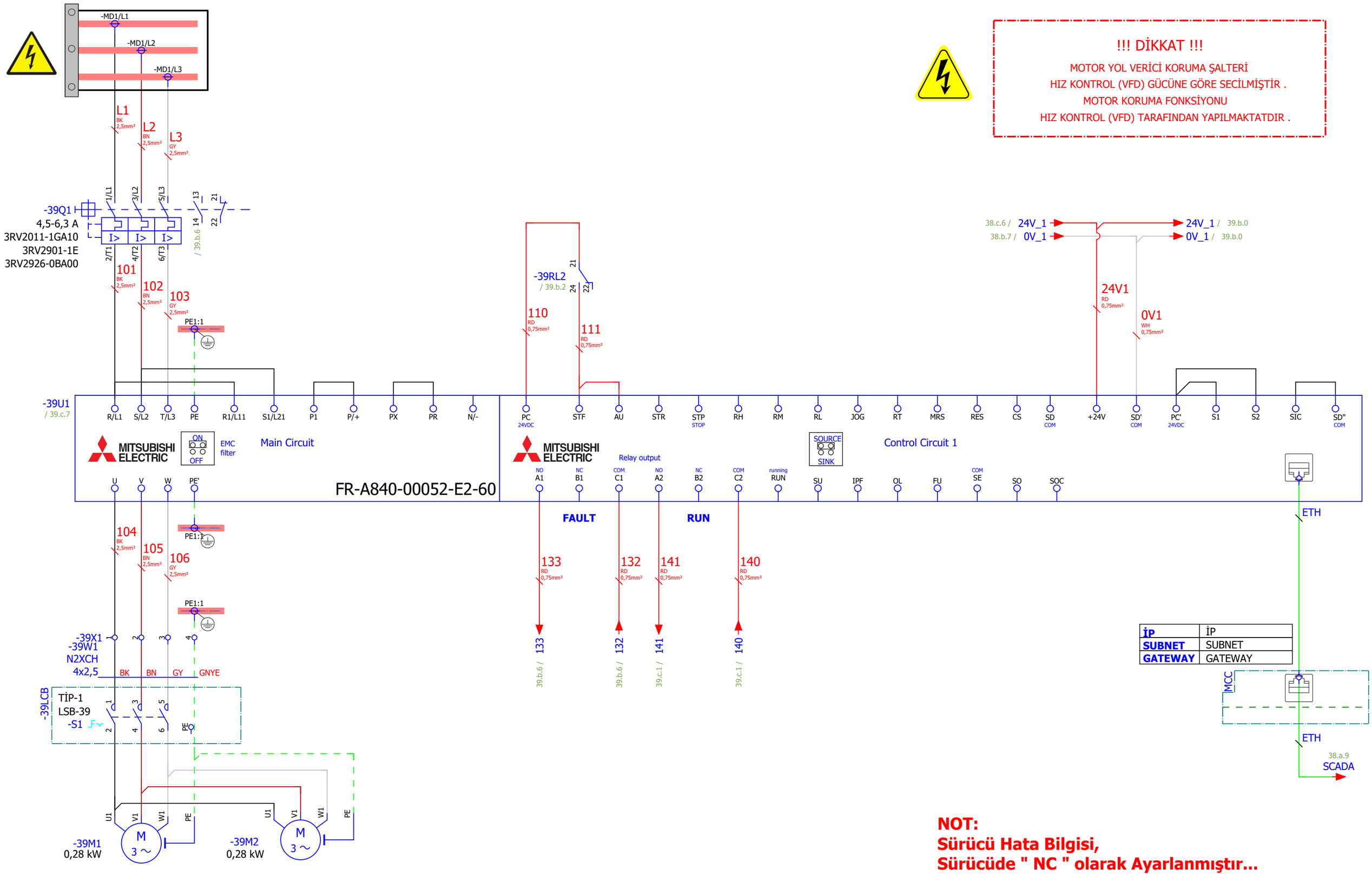

38.c

Page: 39.a

Çizen (Drawing)	Kontrol (Control)		Kontrol (Control)		Sayfa açıklaması (Page description)	Proje adı (Project name)		
Necip SERT Proje Tasarım	Elc. / Eln. Eng. Mehmet CAN EMO Number : 34502	ARKPAN imagineering solutions	Proje Sorumlusu Yağmur KEPEZ	Honeywell	Manyetik Permrol 1 Feeder DRY1-MSP001-XM3	ESAN Çine ÜYS 1.Faz_Kurutma1	=	GB1
							+	A1.B2
							Next page:	39.b
							Previous page:	38.c

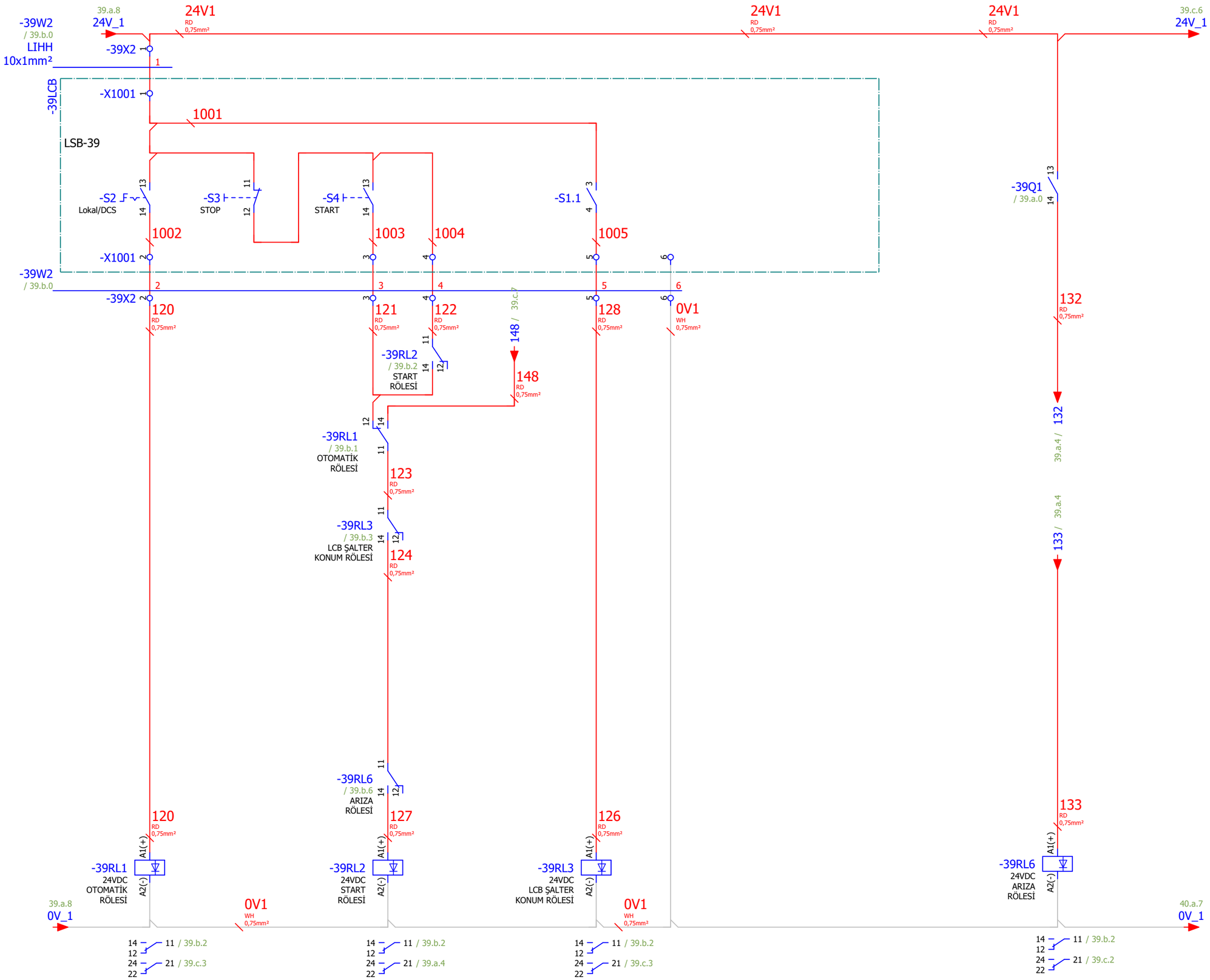

39.a

Page: 39.b

Çizen (Drawing)	Kontrol (Control)		Kontrol (Control)		Sayfa açıklaması (Page description)	Proje adı (Project name)		
Necip SERT Proje Tasarım	Elc. / Eln. Eng. Mehmet CAN EMO Number : 34502	ARKPAN "imagineering solutions"	Proje Sorumlusu Yağmur KEPEZ	Honeywell	Manyetik Permrol 1 Feeder DRY1-MSP001-XM3	ESAN Çine ÜYS 1.Faz_Kurutma1	=	GB1
							+	A1.B2
							Next page:	39.c
							Previous page:	39.a

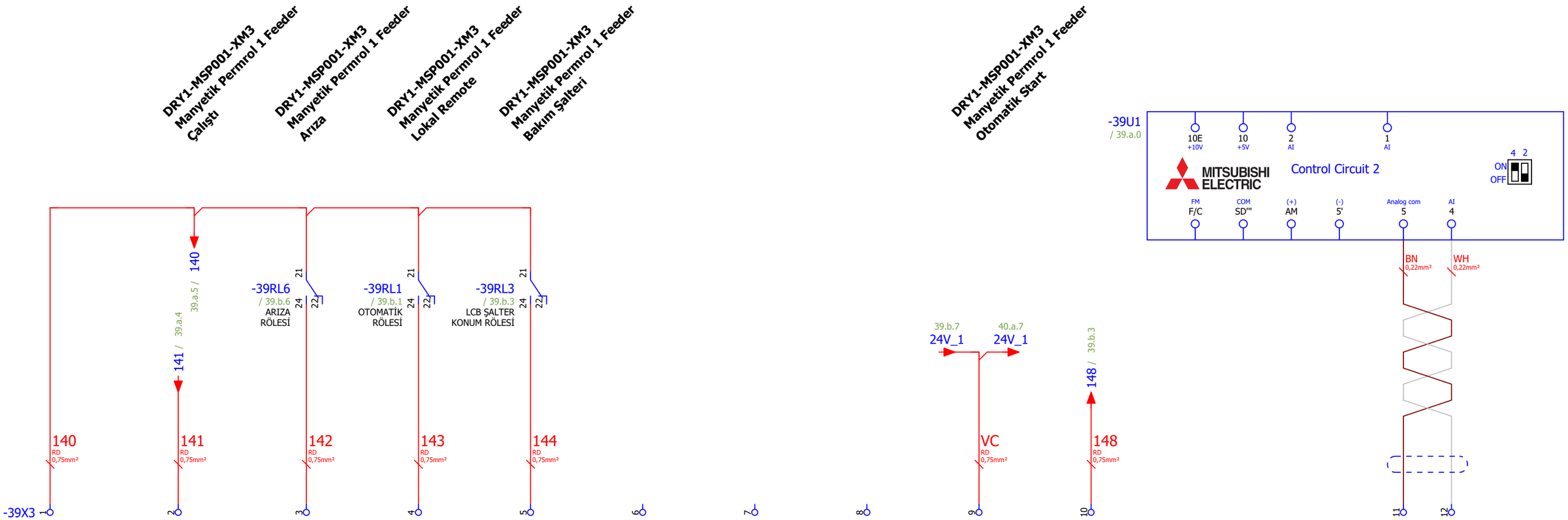

Çizen (Drawing)	Kontrol (Control)		Kontrol (Control)		Sayfa açıklaması (Page description)	Proje adı (Project name)		
Necip SERT Proje Tasarım	Elc. / Eln. Eng. Mehmet CAN EMO Number : 34502	ARKPAN imagineering solutions	Proje Sorumlusu Yağmur KEPEZ	Honeywell	Manyetik Permrol 1 Feeder DRY1-MSP001-XM3	ESAN Çine ÜYS 1.Faz_Kurutma1	=	GB1
							+	A1.B2
							Next page:	40.a
							Previous page:	39.b

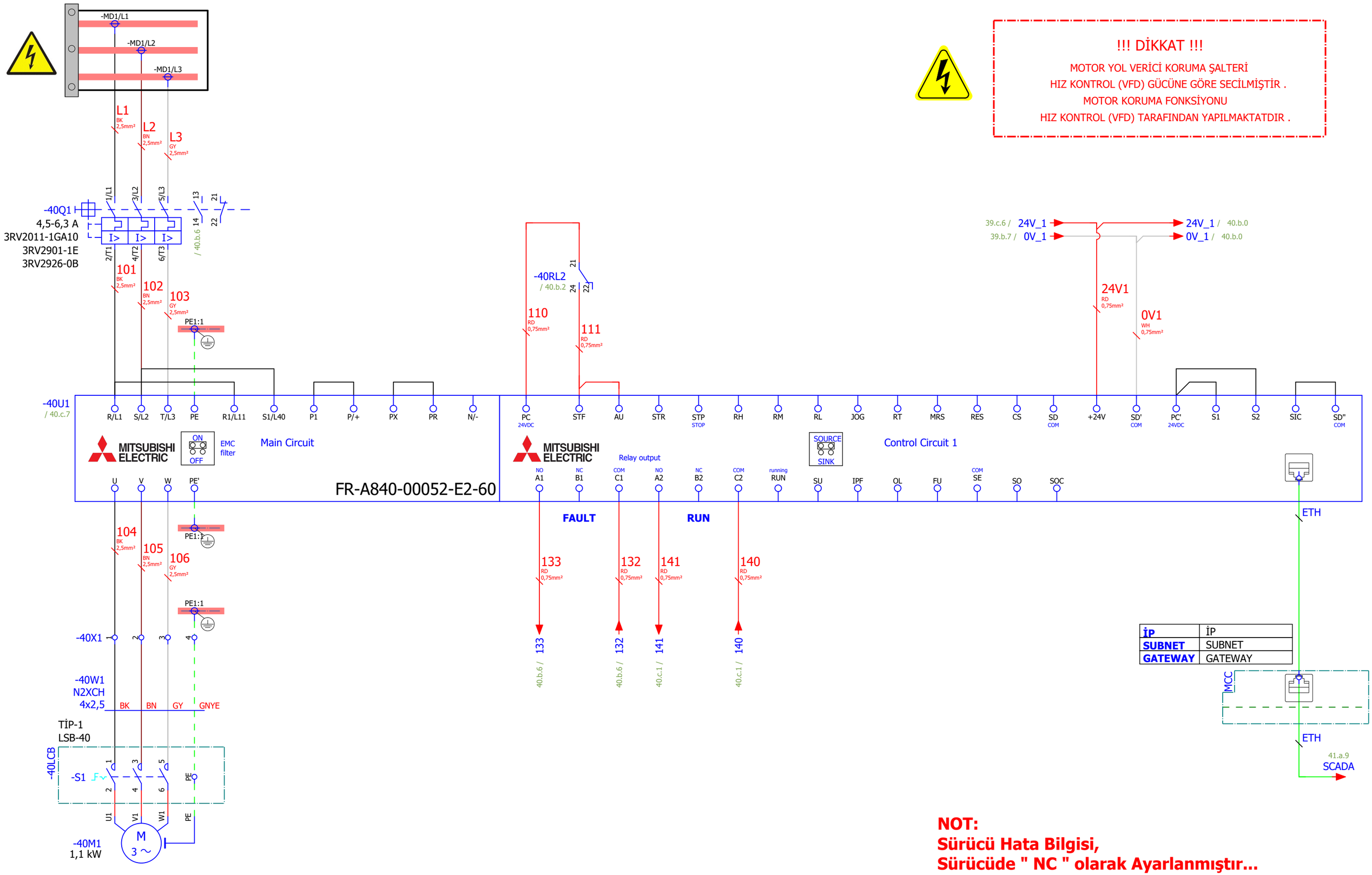

39.c

Page: 40.a

Çizen (Drawing)	Kontrol (Control)		Kontrol (Control)		Sayfa açıklaması (Page description)	Proje adı (Project name)		
Necip SERT Proje Tasarım	Elc. / Eln. Eng. Mehmet CAN EMO Number : 34502	ARKPAN imagineering solutions	Proje Sorumlusu Yağmur KEPEZ	Honeywell	Manyetik Permrol 1 DRY1-MSP001-XM1	ESAN Çine ÜYS 1.Faz_Kurutma1	=	GB1
							+	A1.B2
							Next page:	40.b
							Previous page:	39.c

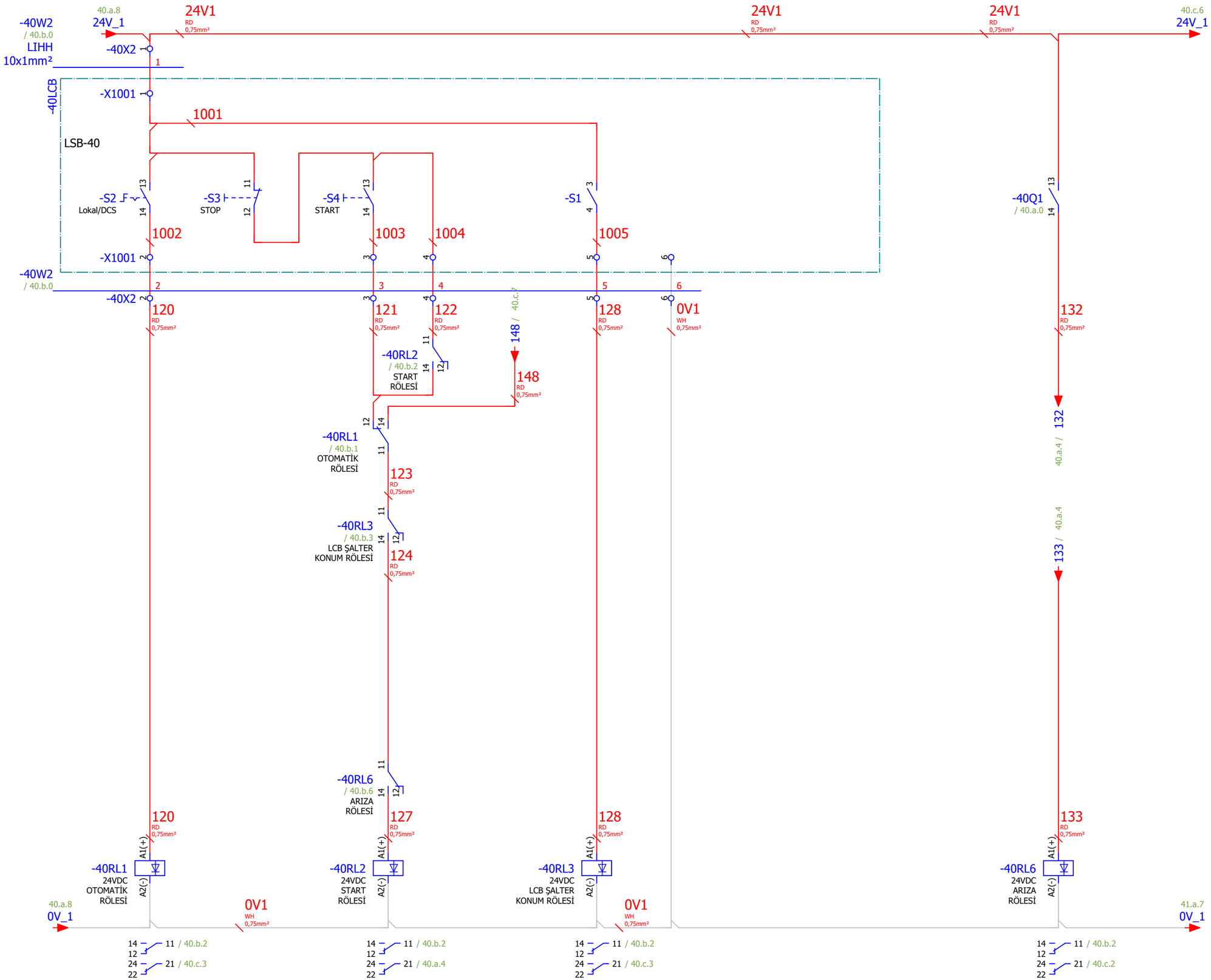

40.a

Page: 40.b

Çizen (Drawing)	Kontrol (Control)		Kontrol (Control)		Sayfa açıklaması (Page description)	Proje adı (Project name)		
Necip SERT Proje Tasarım	Elc. / Eln. Eng. Mehmet CAN EMO Number : 34502	ARKPAN "imagineering solutions"	Proje Sorumlusu Yağmur KEPEZ	Honeywell	Manyetik Permrol 1 DRY1-MSP001-XM1	ESAN Çine ÜYS 1.Faz_Kurutma1	=	GB1
							+	A1.B2
							Next page:	40.c
							Previous page:	40.a

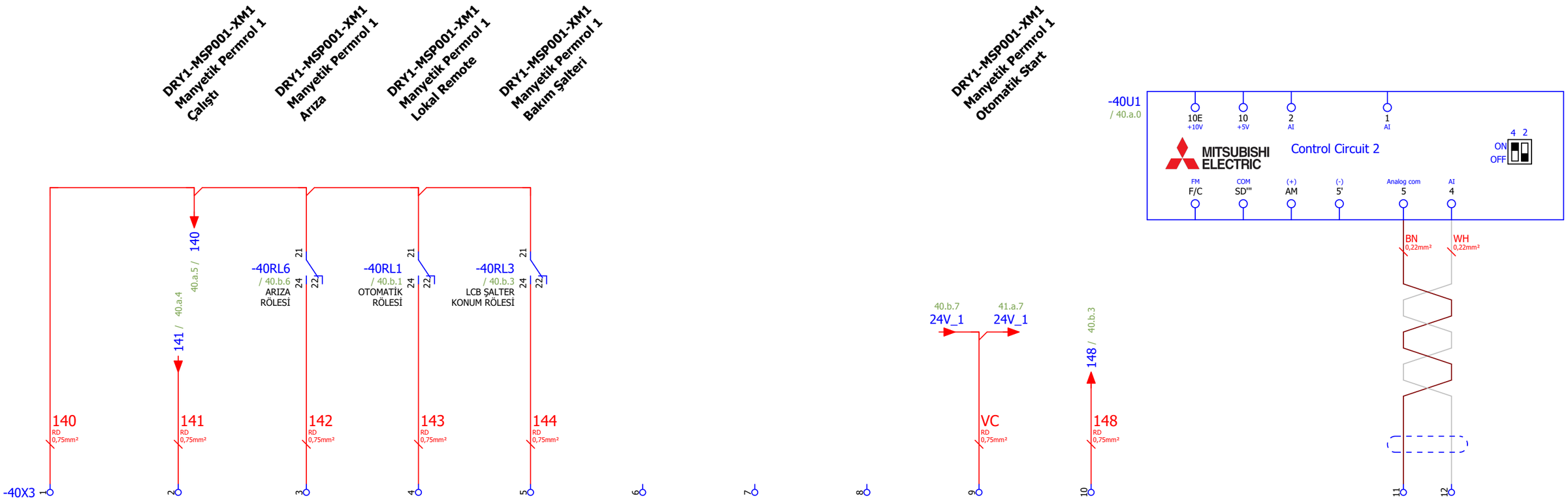

Çizen (Drawing)	Kontrol (Control)		Kontrol (Control)		Sayfa açıklaması (Page description)	Proje adı (Project name)		
Necip SERT Proje Tasarım	Elc. / Eln. Eng. Mehmet CAN EMO Number : 34502	ARKPAN imagineering solutions	Proje Sorumlusu Yağmur KEPEZ	Honeywell	Manyetik Permrol 1 DRY1-MSP001-XM1	ESAN Çine ÜYS 1.Faz_Kurutma1	=	GB1
							+	A1.B2
							Next page:	41.a
							Previous page:	40.b

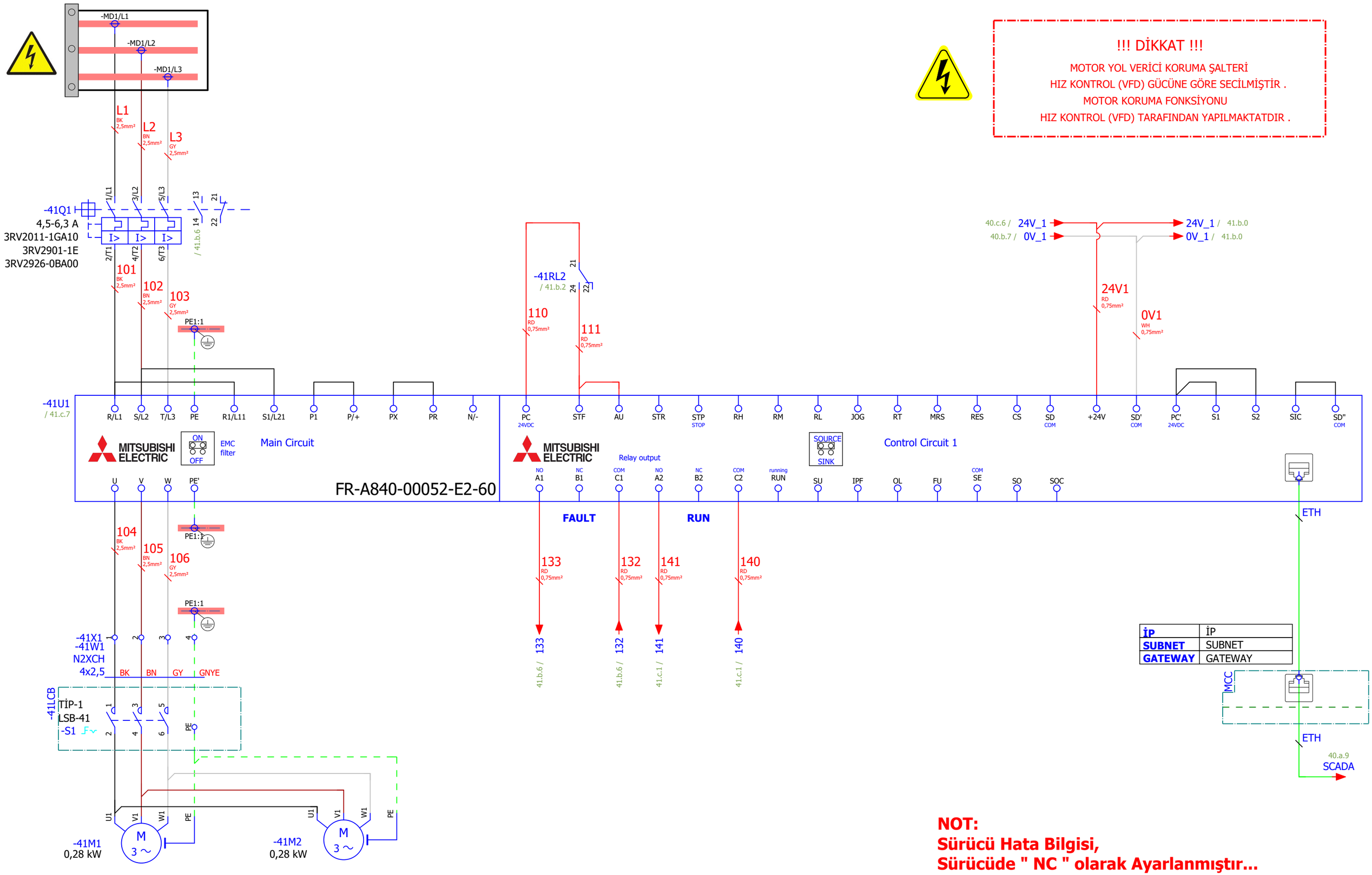

40.c

Page: 41.a

Çizen (Drawing)	Kontrol (Control)		Kontrol (Control)		Sayfa açıklaması (Page description)	Proje adı (Project name)		
Necip SERT Proje Tasarım	Elc. / Eln. Eng. Mehmet CAN EMO Number : 34502	ARKPAN imagineering solutions	Proje Sorumlusu Yağmur KEPEZ	Honeywell	Manyetik Permrol 2 Feeder DRY1-MSP002-XM3	ESAN Çine ÜYS 1.Faz_Kurutma1	=	GB1
							+	A1.B2
							Next page:	41.b
							Previous page:	40.c

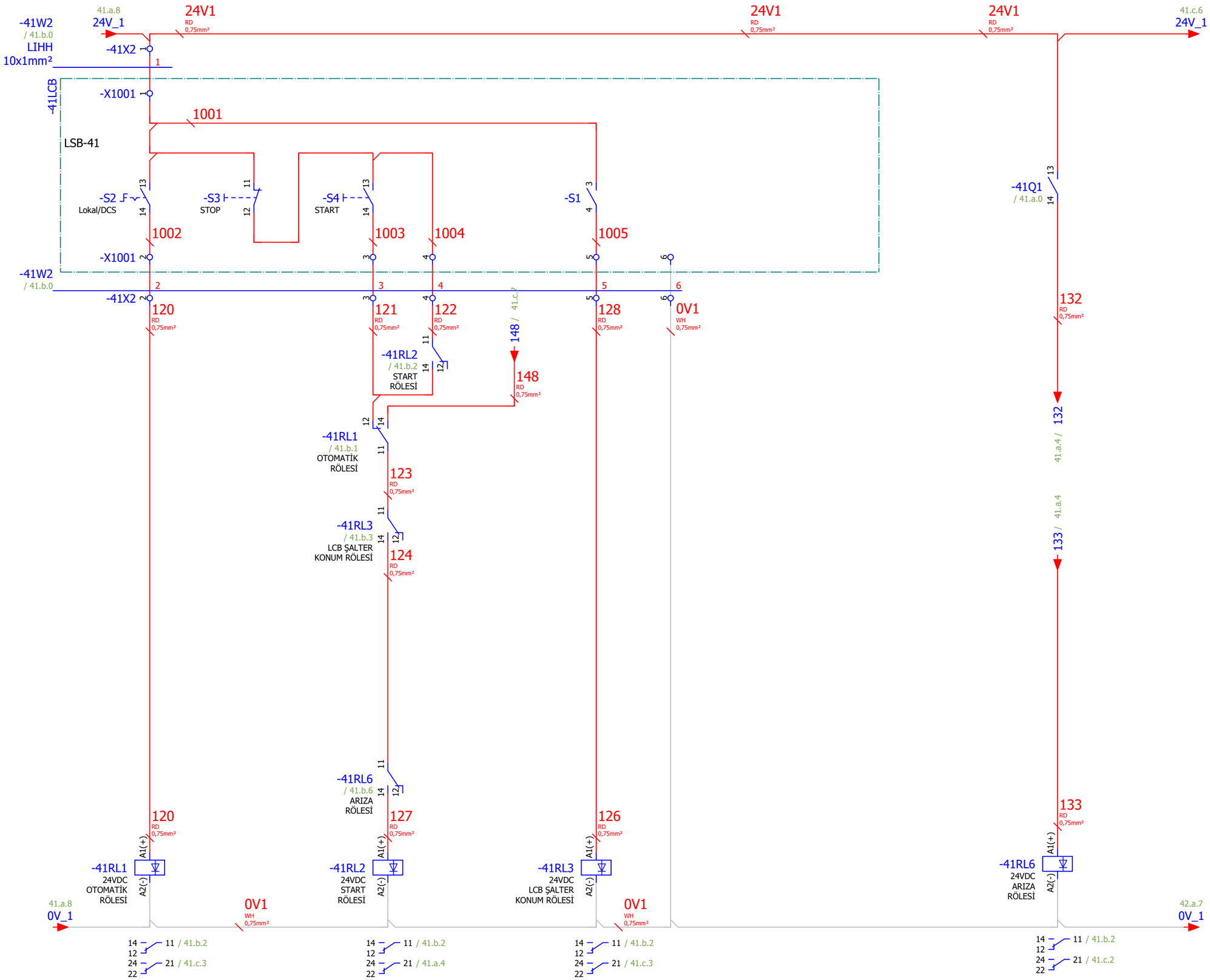

41.a

Page: 41.b

Çizen (Drawing)	Kontrol (Control)		Kontrol (Control)		Sayfa açıklaması (Page description)	Proje adı (Project name)		
Necip SERT Proje Tasarım	Elc. / Eln. Eng. Mehmet CAN EMO Number : 34502	ARKPAN "imagineering solutions"	Proje Sorumlusu Yağmur KEPEZ	Honeywell	Manyetik Permrol 2 Feeder DRY1-MSP002-XM3	ESAN Çine ÜYS 1.Faz_Kurutma1	=	GB1
							+	A1.B2
							Next page:	41.c
							Previous page:	41.a

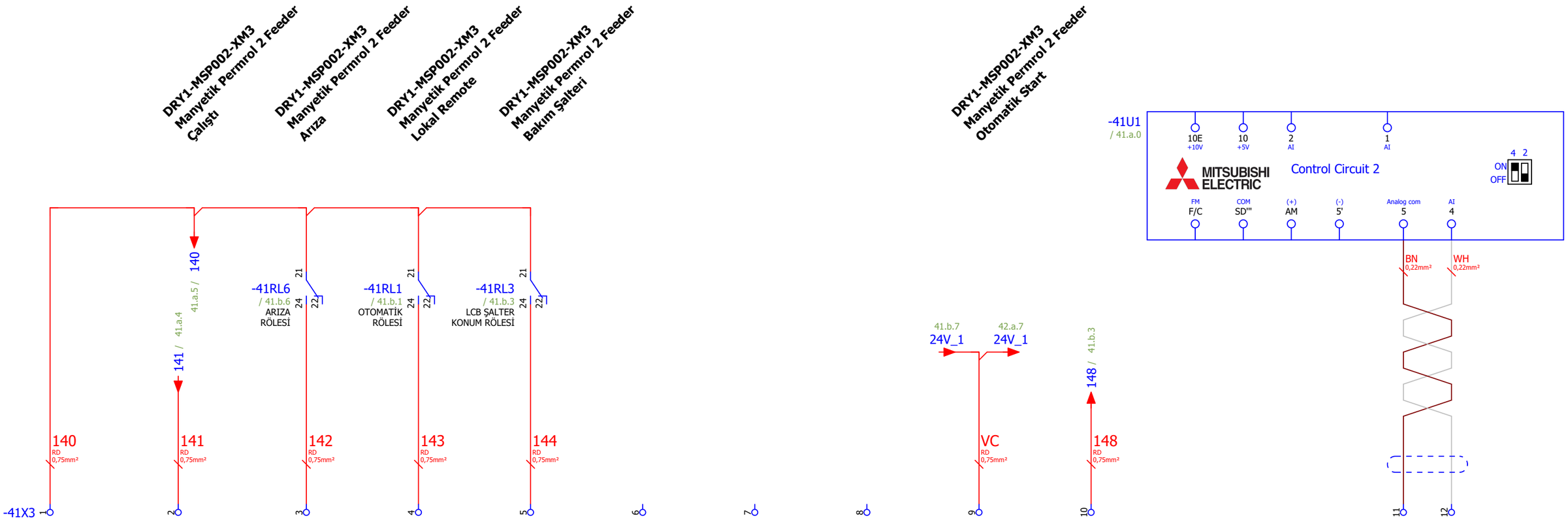

41.b

Page: 41.c

Çizen (Drawing)	Kontrol (Control)		Kontrol (Control)		Sayfa açıklaması (Page description)	Proje adı (Project name)		
Necip SERT Proje Tasarım	Elc. / Eln. Eng. Mehmet CAN EMO Number : 34502	ARKPAN imagineering solutions	Proje Sorumlusu Yağmur KEPEZ	Honeywell	Manyetik Permrol 2 Feeder DRY1-MSP002-XM3	ESAN Çine ÜYS 1.Faz_Kurutma1	=	GB1
							+	A1.B2
							Next page:	42.a
							Previous page:	41.b

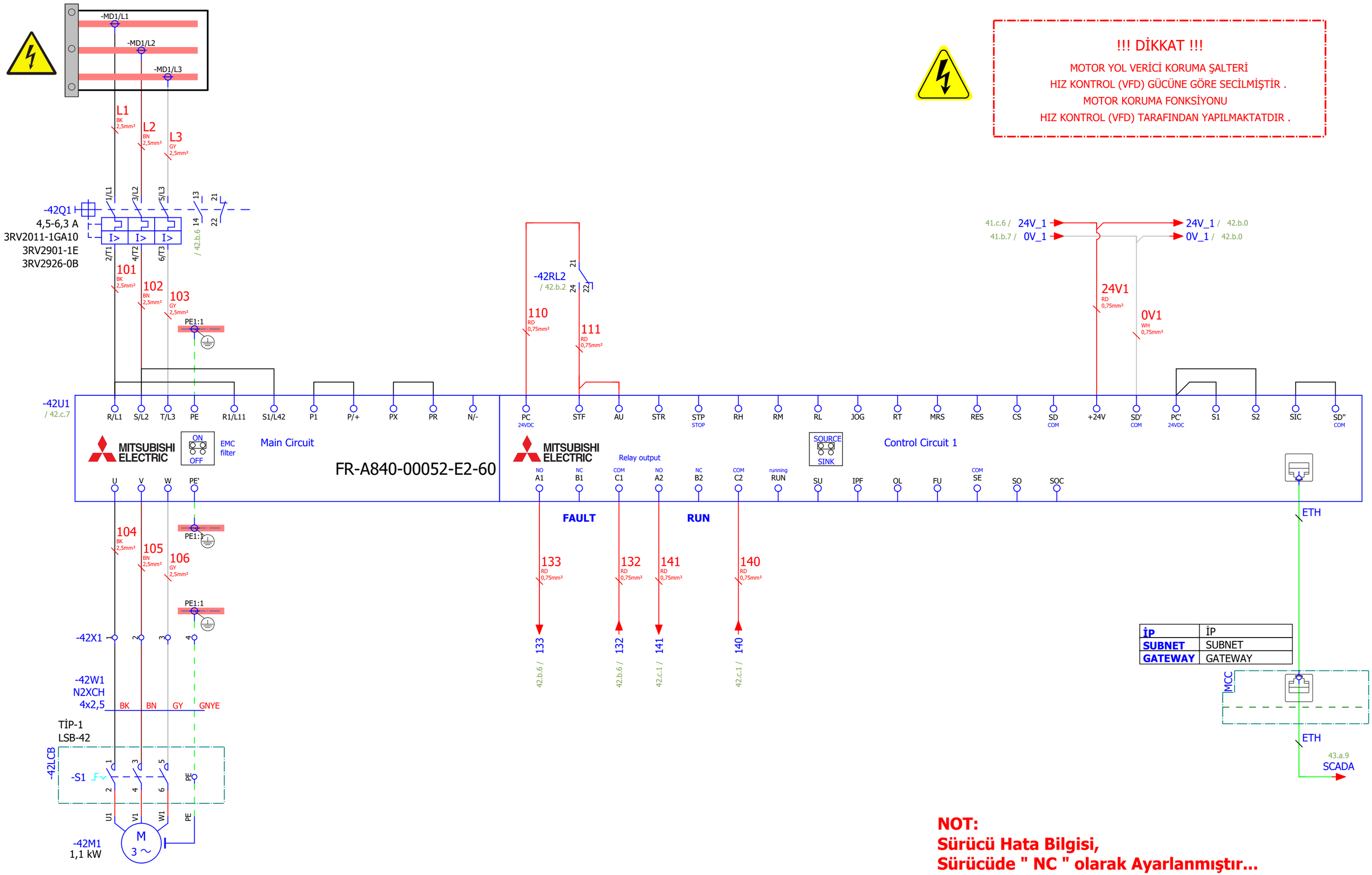

41.c

Page: 42.a

Çizen (Drawing)	Kontrol (Control)		Kontrol (Control)		Sayfa açıklaması (Page description)	Proje adı (Project name)		
Necip SERT Proje Tasarım	Elc. / Eln. Eng. Mehmet CAN EMO Number : 34502	ARKPAN imagineering solutions	Proje Sorumlusu Yağmur KEPEZ	Honeywell	Manyetik Permrol-2-1 DRY1-MSP002-XM1	ESAN Çine ÜYS 1.Faz_Kurutma1	=	GB1
							+	A1.B2
							Next page:	42.b
							Previous page:	41.c

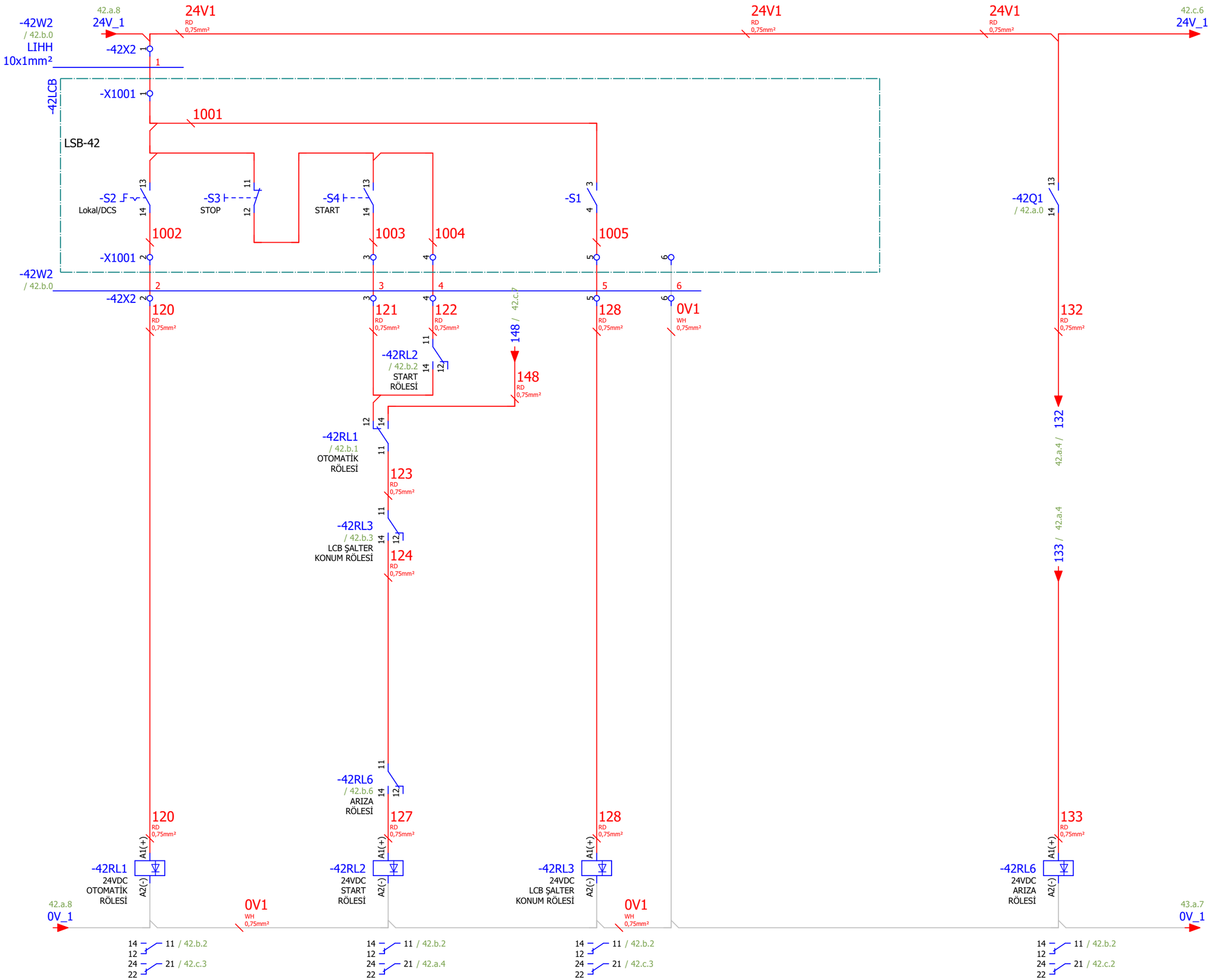

42.a

Page: 42.b

Çizen (Drawing)	Kontrol (Control)		Kontrol (Control)		Sayfa açıklaması (Page description)	Proje adı (Project name)		
Necip SERT Proje Tasarım	Elc. / Eln. Eng. Mehmet CAN EMO Number : 34502	ARKPAN "imagineering solutions"	Proje Sorumlusu Yağmur KEPEZ	Honeywell	Manyetik Permrol-2-1 DRY1-MSP002-XM1	ESAN Çine ÜYS 1.Faz_Kurutma1	=	GB1
							+	A1.B2
							Next page:	42.c
							Previous page:	42.a

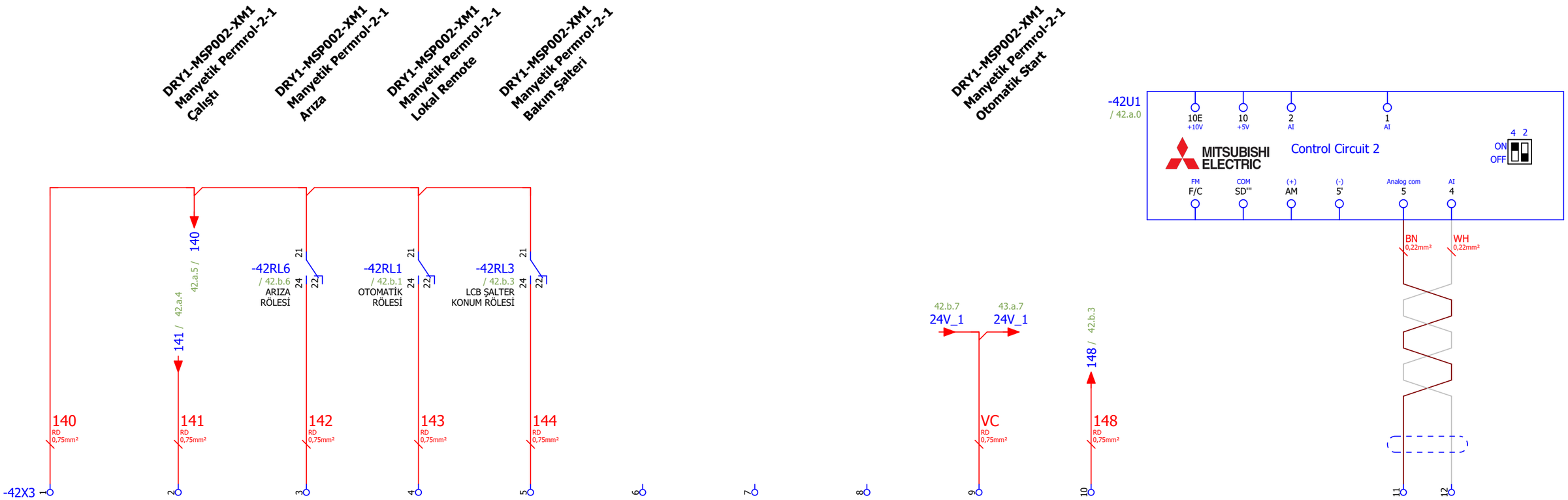

Çizen (Drawing)	Kontrol (Control)		Kontrol (Control)		Sayfa açıklaması (Page description)	Proje adı (Project name)		
Necip SERT Proje Tasarım	Elc. / Eln. Eng. Mehmet CAN EMO Number : 34502	ARKPAN imagineering solutions	Proje Sorumlusu Yağmur KEPEZ	Honeywell	Manyetik Permrol-2-1 DRY1-MSP002-XM1	ESAN Çine ÜYS 1.Faz_Kurutma1	=	GB1
							+	A1.B2
							Next page:	43.a
							Previous page:	42.b

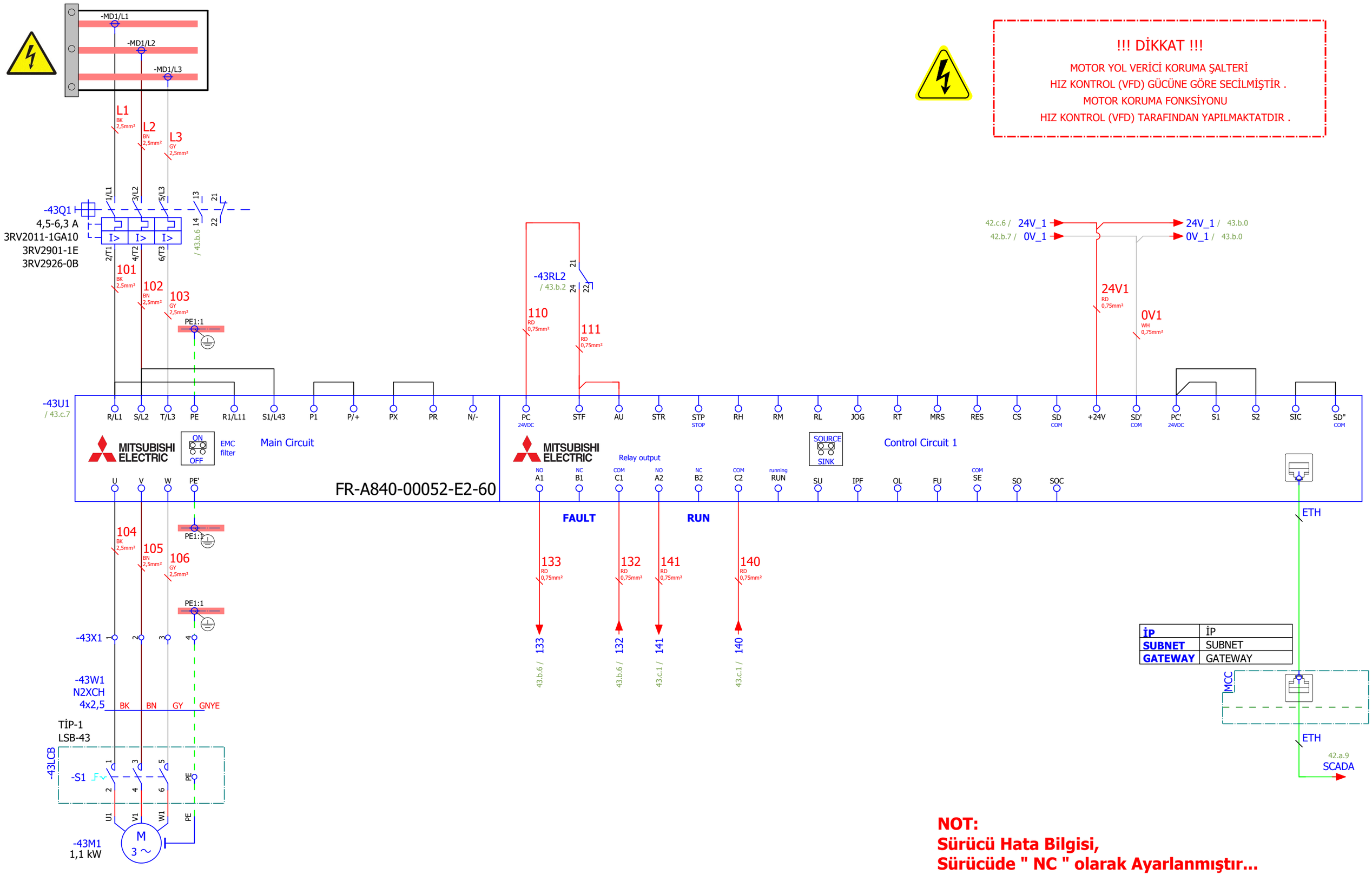

42.c

Page: 43.a

Çizen (Drawing)	Kontrol (Control)		Kontrol (Control)		Sayfa açıklaması (Page description)	Proje adı (Project name)		
Necip SERT Proje Tasarım	Elc. / Eln. Eng. Mehmet CAN EMO Number : 34502	ARKPAN imagineering solutions	Proje Sorumlusu Yağmur KEPEZ	Honeywell	Manyetik Permrol-2-2 DRY1-MSP002-XM2	ESAN Çine ÜYS 1.Faz_Kurutma1	=	GB1
							+	A1.B2
							Next page:	43.b
							Previous page:	42.c

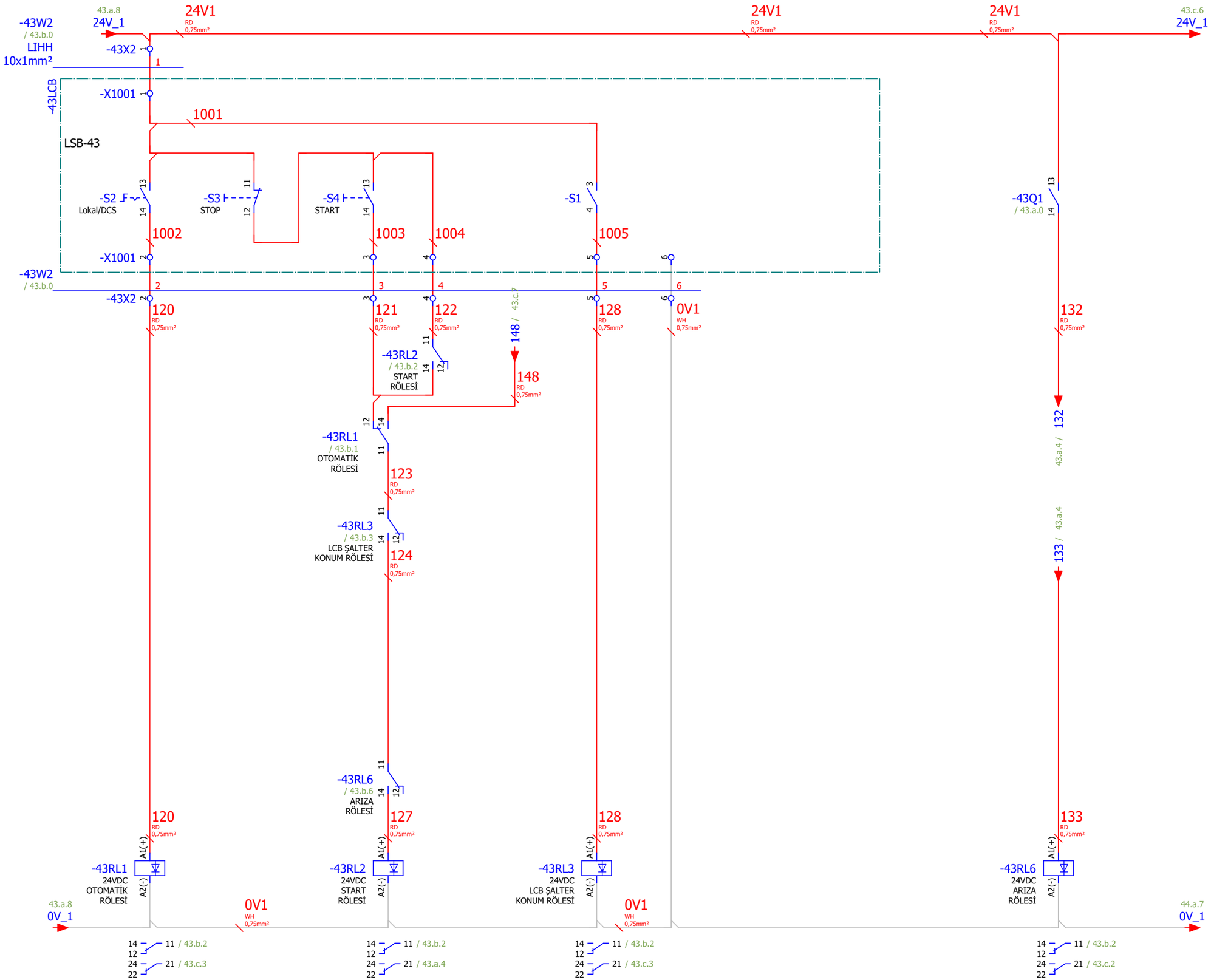

43.a

Page: 43.b

Çizen (Drawing)	Kontrol (Control)		Kontrol (Control)		Sayfa açıklaması (Page description)	Proje adı (Project name)		
Necip SERT Proje Tasarım	Elc. / Eln. Eng. Mehmet CAN EMO Number : 34502	ARKPAN "imagineering solutions"	Proje Sorumlusu Yağmur KEPEZ	Honeywell	Manyetik Permrol-2-2 DRY1-MSP002-XM2	ESAN Çine ÜYS 1.Faz_Kurutma1	=	GB1
							+	A1.B2
							Next page:	43.c
							Previous page:	43.a

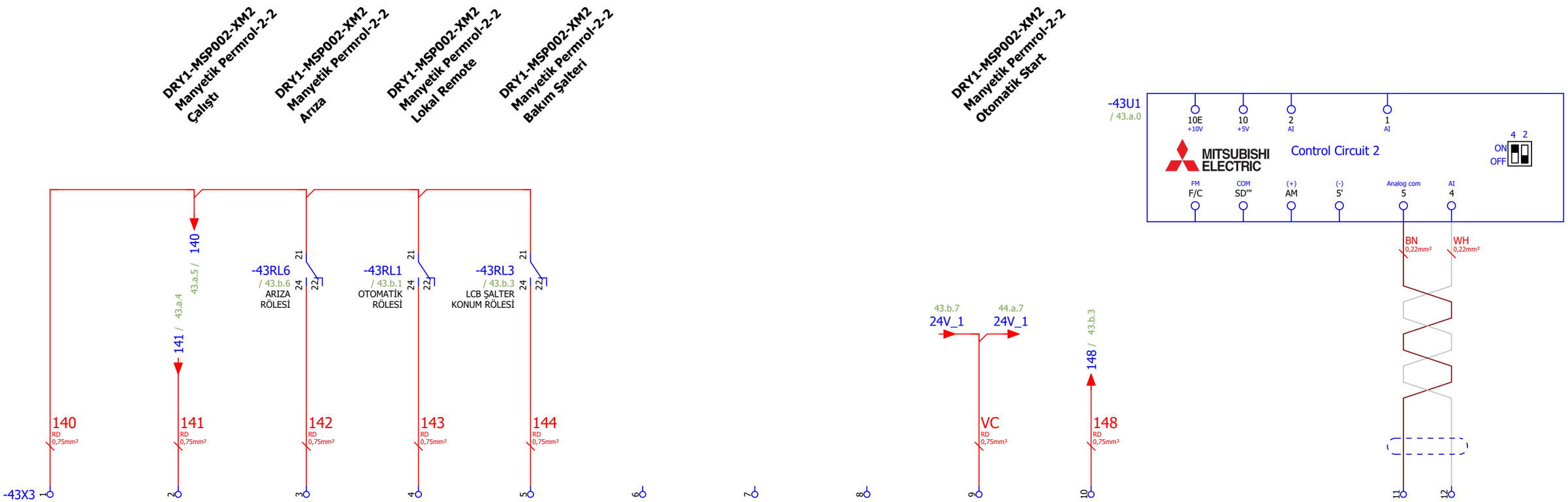

43.b

Page: 43.c

Çizen (Drawing)	Kontrol (Control)		Kontrol (Control)		Sayfa açıklaması (Page description)	Proje adı (Project name)		
Necip SERT Proje Tasarım	Elc. / Eln. Eng. Mehmet CAN EMO Number : 34502	ARKPAN imagineering solutions	Proje Sorumlusu Yağmur KEPEZ	Honeywell	Manyetik Permrol-2-2 DRY1-MSP002-XM2	ESAN Çine ÜYS 1.Faz_Kurutma1	=	GB1
							+	A1.B2
							Next page:	44.a
							Previous page:	43.b

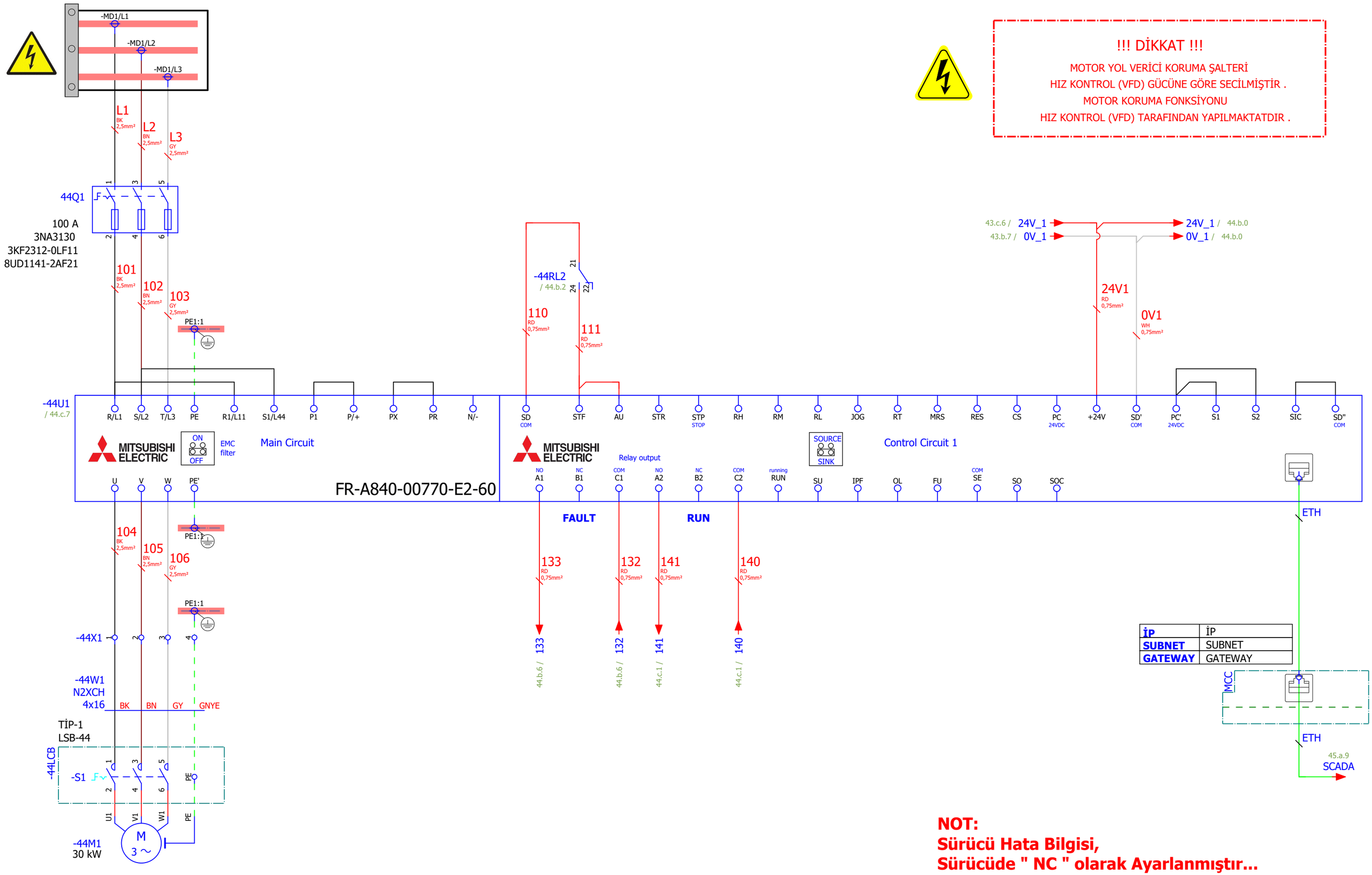

43.c

Page: 44.a

Çizen (Drawing)	Kontrol (Control)		Kontrol (Control)		Sayfa açıklaması (Page description)	Proje adı (Project name)		
Necip SERT Proje Tasarım	Elc. / Eln. Eng. Mehmet CAN EMO Number : 34502	ARKPAN imagineering solutions	Proje Sorumlusu Yağmur KEPEZ	Honeywell	Fırın 1 Filtre Fan Motor DRY1-FTV001-XM1	ESAN Çine ÜYS 1.Faz_Kurutma1	=	GB1
							+	A1.B2
							Next page:	44.b
							Previous page:	43.c

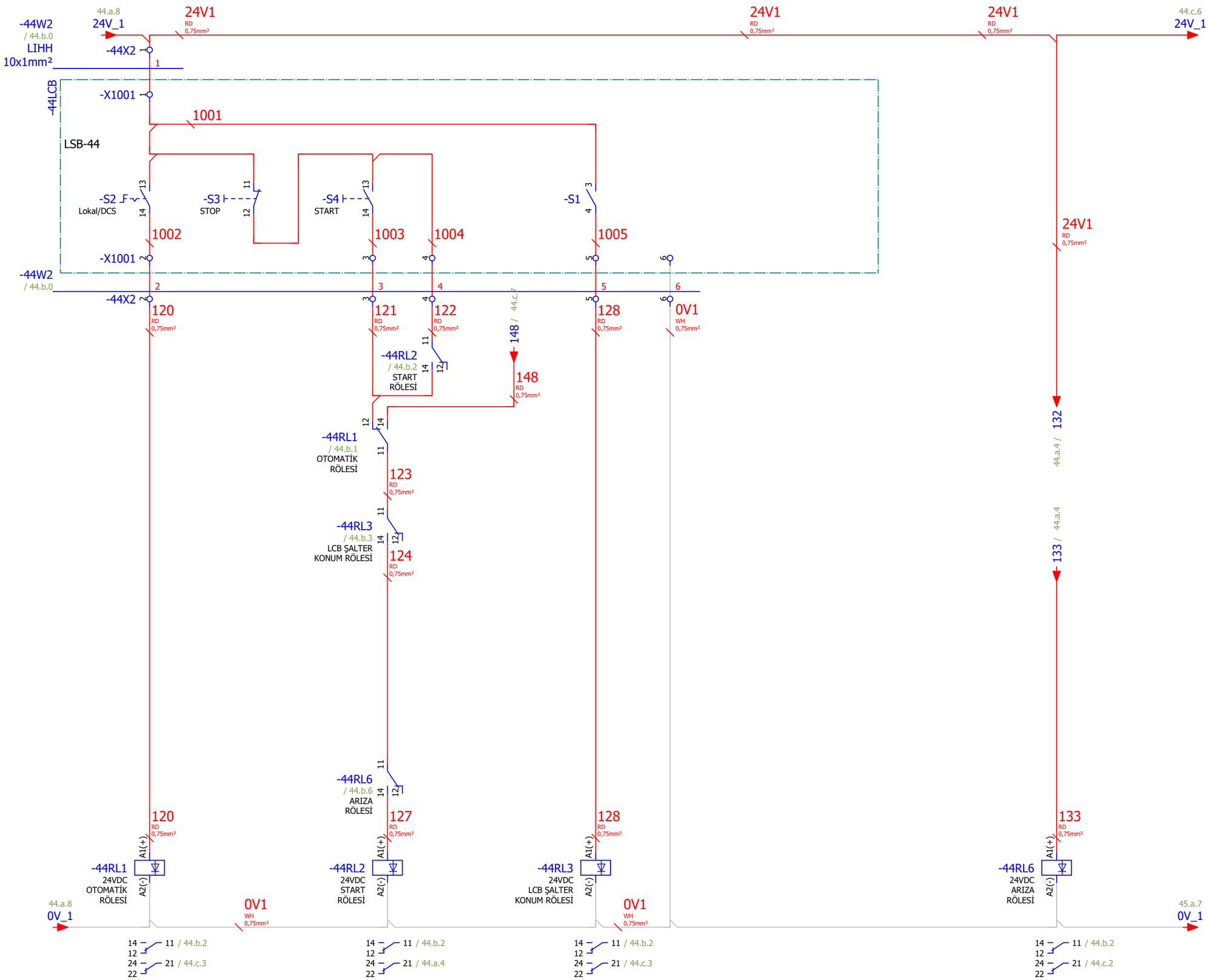

44.a

Page: 44.b

Çizen (Drawing)	Kontrol (Control)		Kontrol (Control)		Sayfa açıklaması (Page description)	Proje adı (Project name)		
Necip SERT Proje Tasarım	Elc. / Eln. Eng. Mehmet CAN EMO Number : 34502	ARKPAN "imagineering solutions"	Proje Sorumlusu Yağmur KEPEZ	Honeywell	Fırın 1 Filtre Fan Motor DRY1-FTV001-XM1	ESAN Çine ÜYS 1.Faz_Kurutma1	=	GB1
							+	A1.B2
							Next page:	44.c
							Previous page:	44.a

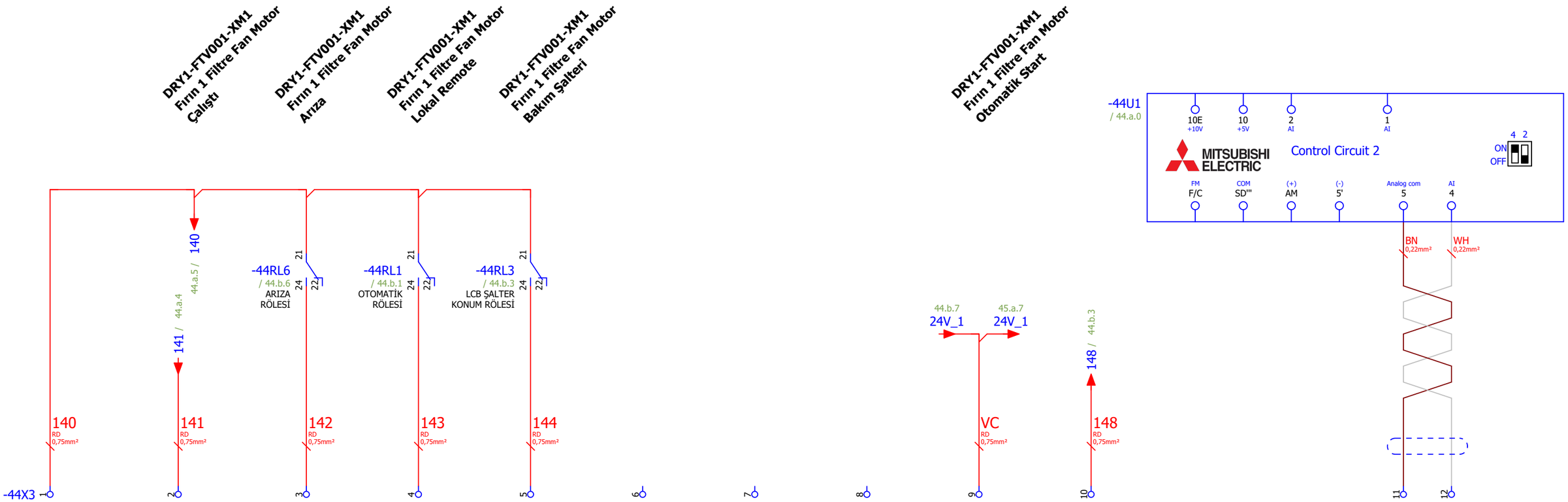

44.b

Page: 44.c

Çizen (Drawing)	Kontrol (Control)		Kontrol (Control)		Sayfa açıklaması (Page description)	Proje adı (Project name)		
Necip SERT Proje Tasarım	Elc. / Eln. Eng. Mehmet CAN EMO Number : 34502	ARKPAN imagineering solutions	Proje Sorumlusu Yağmur KEPEZ	Honeywell	Fırın 1 Filtre Fan Motor DRY1-FTV001-XM1	ESAN Çine ÜYS 1.Faz_Kurutma1	=	GB1
							+	A1.B2
							Next page:	45.a
							Previous page:	44.b

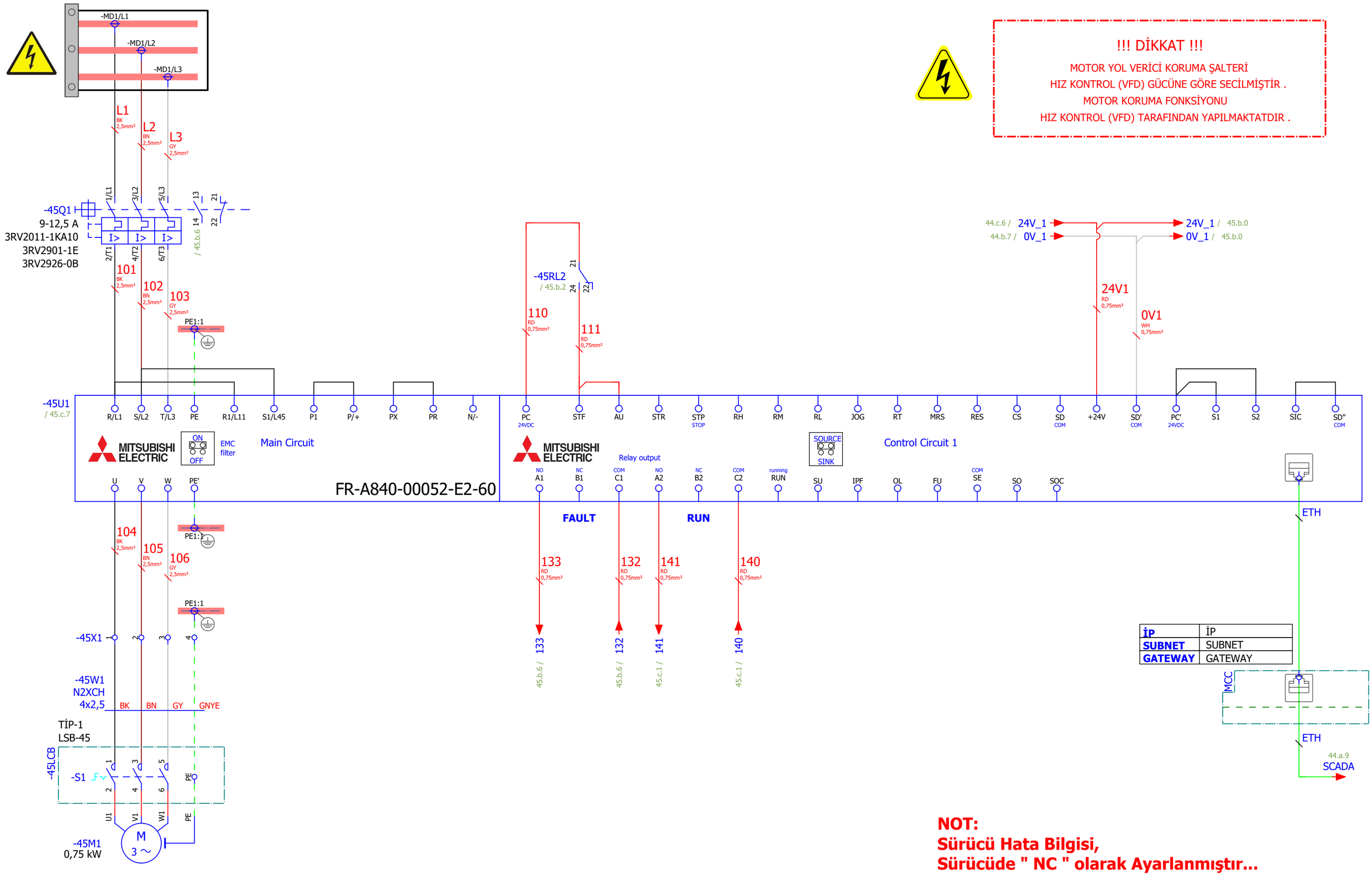

44.c

Page: 45.a

Çizen (Drawing)	Kontrol (Control)		Kontrol (Control)		Sayfa açıklaması (Page description)	Proje adı (Project name)		
Necip SERT Proje Tasarım	Elc. / Eln. Eng. Mehmet CAN EMO Number : 34502	ARKPAN imagineering solutions	Proje Sorumlusu Yağmur KEPEZ	Honeywell	Fırın 1 Filtre Rotary Valfi DRY1-FDV001-XM1	ESAN Çine ÜYS 1.Faz_Kurutma1	=	GB1
							+	A1.B2
							Next page:	45.b
							Previous page:	44.c

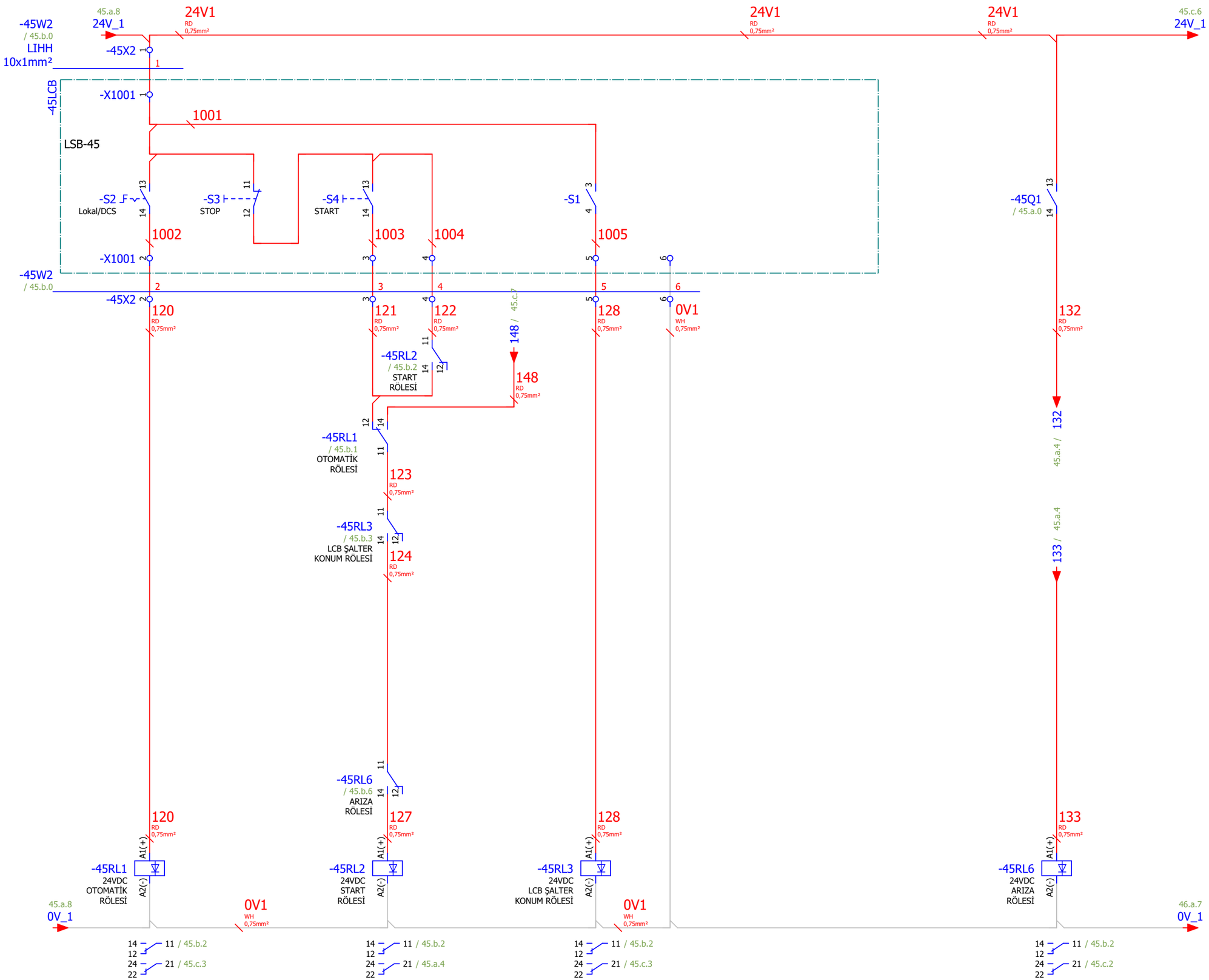

45.a

Page: 45.b

Çizen (Drawing)	Kontrol (Control)		Kontrol (Control)		Sayfa açıklaması (Page description)	Proje adı (Project name)		
Necip SERT Proje Tasarım	Elc. / Eln. Eng. Mehmet CAN EMO Number : 34502	ARKPAN "imagineering solutions"	Proje Sorumlusu Yağmur KEPEZ	Honeywell	Fırın 1 Filtre Rotary Valfi DRY1-FDV001-XM1	ESAN Çine ÜYS 1.Faz_Kurutma1	=	GB1
							+	A1.B2
							Next page:	45.c
							Previous page:	45.a

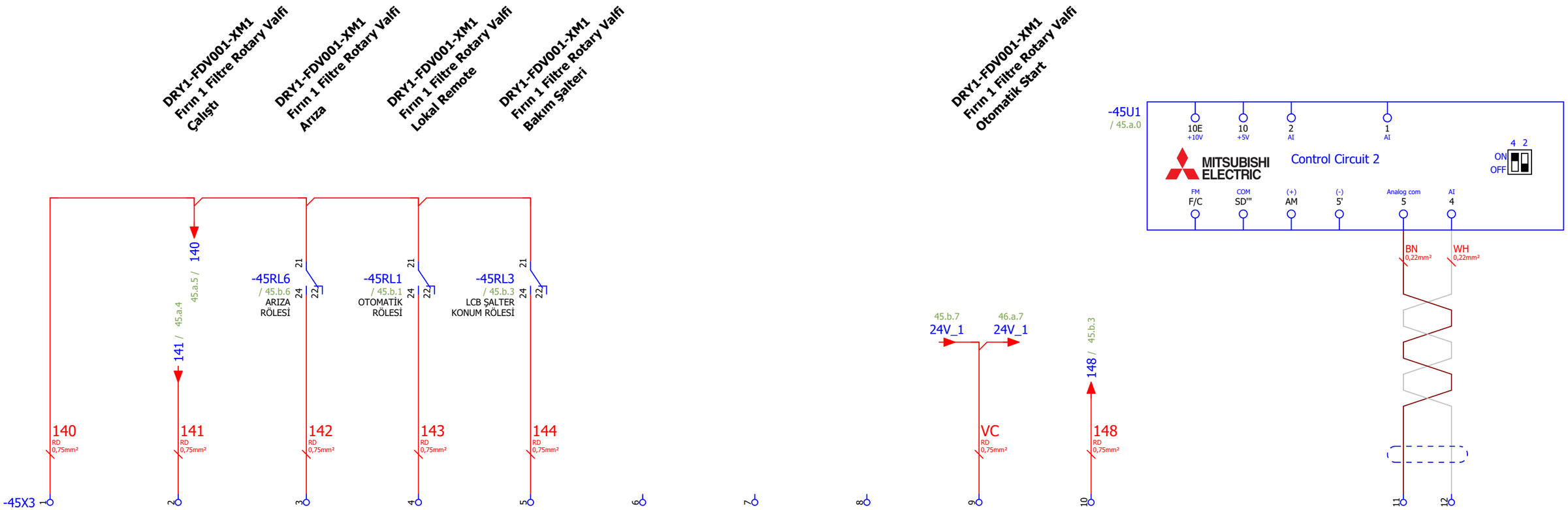

45.b

Page: 45.c

Çizen (Drawing)	Kontrol (Control)		Kontrol (Control)		Sayfa açıklaması (Page description)	Proje adı (Project name)		
Necip SERT Proje Tasarım	Elc. / Eln. Eng. Mehmet CAN EMO Number : 34502	ARKPAN imagineering solutions	Proje Sorumlusu Yağmur KEPEZ	Honeywell	Fırın 1 Filtre Rotary Valfi DRY1-FDV001-XM1	ESAN Çine ÜYS 1.Faz_Kurutma1	=	GB1
							+	A1.B2
							Next page:	46.a
							Previous page:	45.b

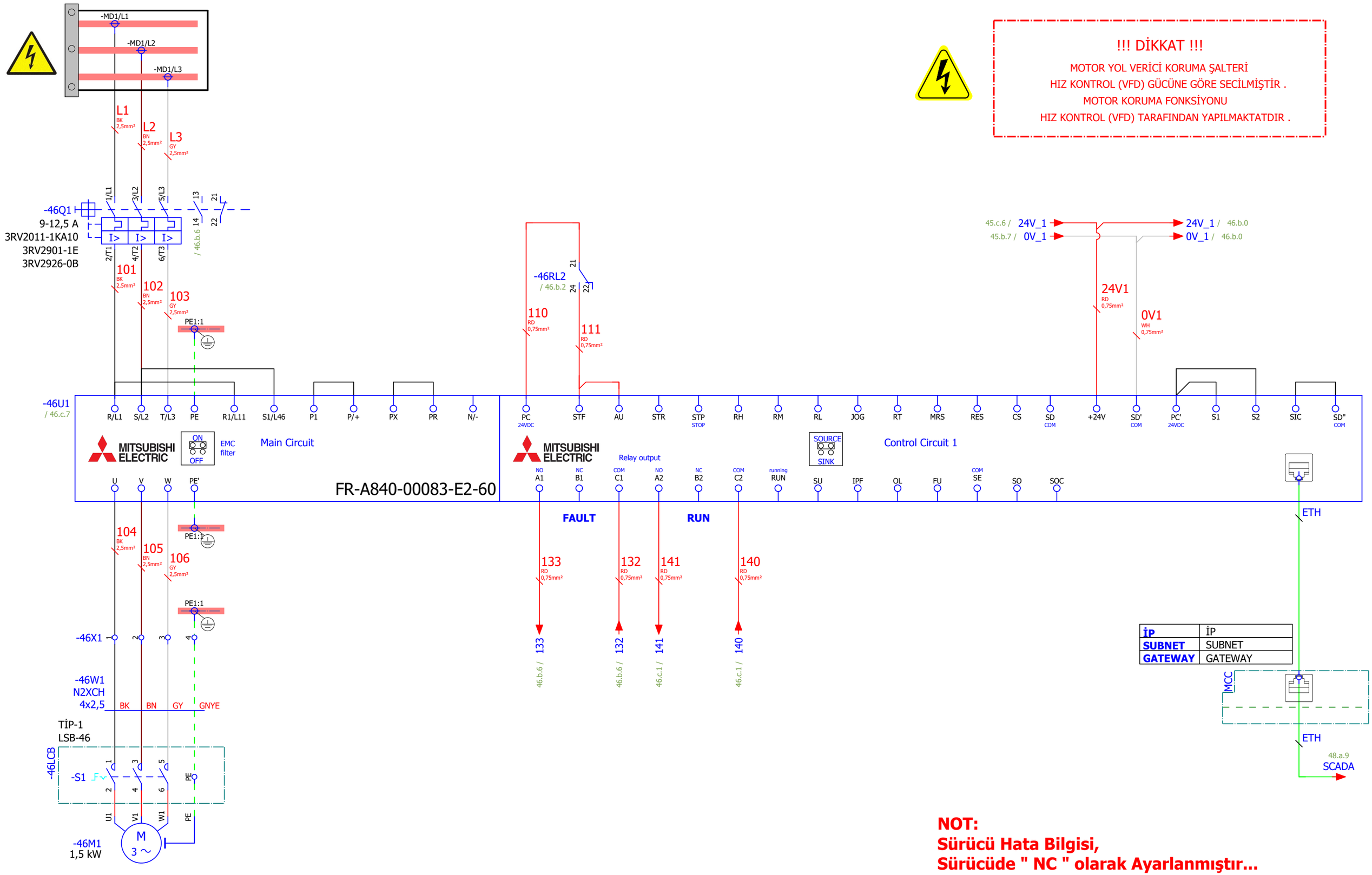

45.c

Page: 46.a

Çizen (Drawing)	Kontrol (Control)		Kontrol (Control)		Sayfa açıklaması (Page description)	Proje adı (Project name)		
Necip SERT Proje Tasarım	Elc. / Eln. Eng. Mehmet CAN EMO Number : 34502	ARKPAN imagineering solutions	Proje Sorumlusu Yağmur KEPEZ	Honeywell	Fırın Filtre Çıkış Vidali Helezon DRY1-SCW001-XM1	ESAN Çine ÜYS 1.Faz_Kurutma1	=	GB1
							+	A1.B2
							Next page:	46.b
							Previous page:	45.c

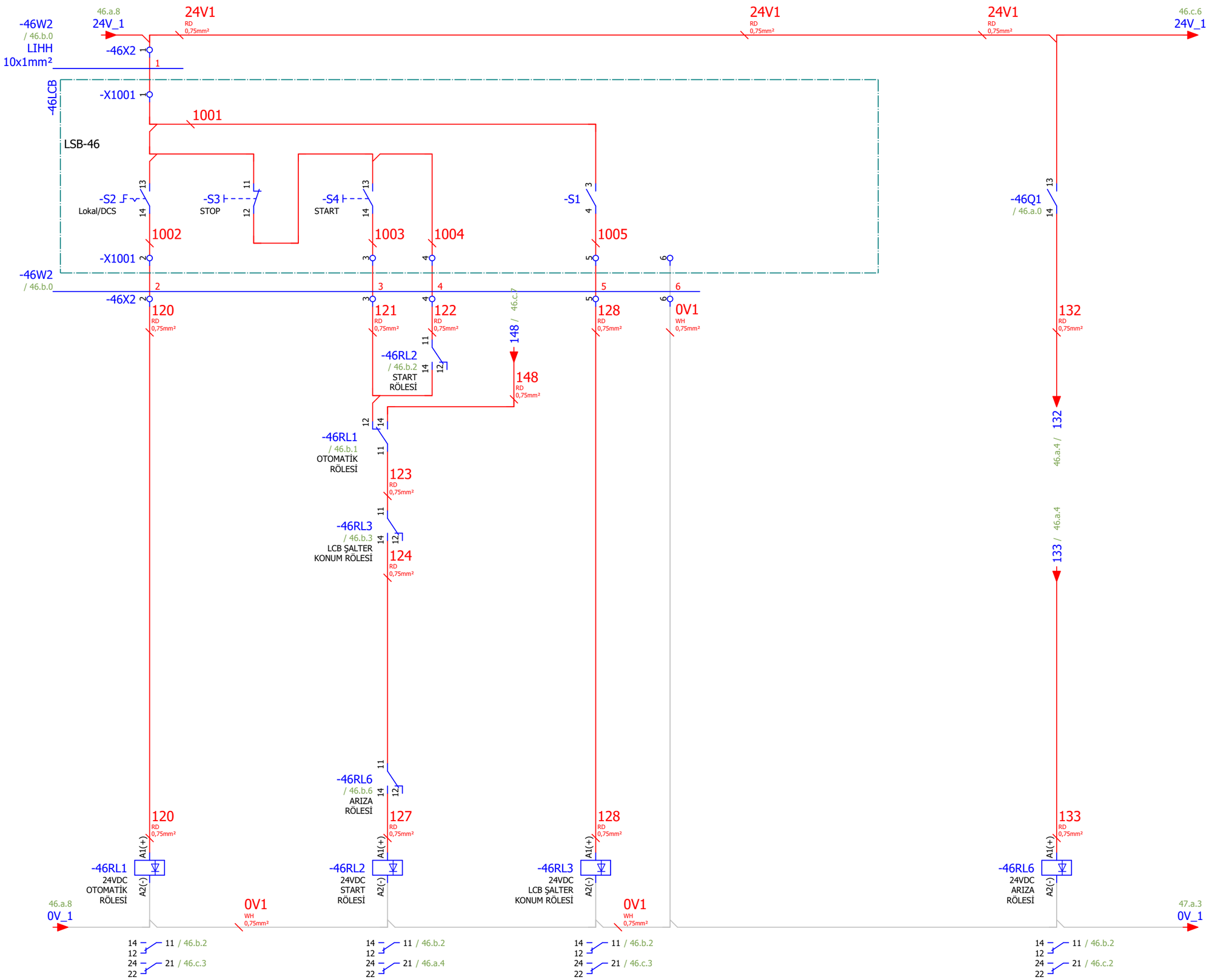

46.a

Page: 46.b

Çizen (Drawing)	Kontrol (Control)		Kontrol (Control)		Sayfa açıklaması (Page description)	Proje adı (Project name)		
Necip SERT Proje Tasarım	Elc. / Eln. Eng. Mehmet CAN EMO Number : 34502	ARKPAN "imagineering solutions"	Proje Sorumlusu Yağmur KEPEZ	Honeywell	Fırın Filtre Çıkış Vidali Helezon DRY1-SCW001-XM1	ESAN Çine ÜYS 1.Faz_Kurutma1	=	GB1
							+	A1.B2
							Next page:	46.c
							Previous page:	46.a

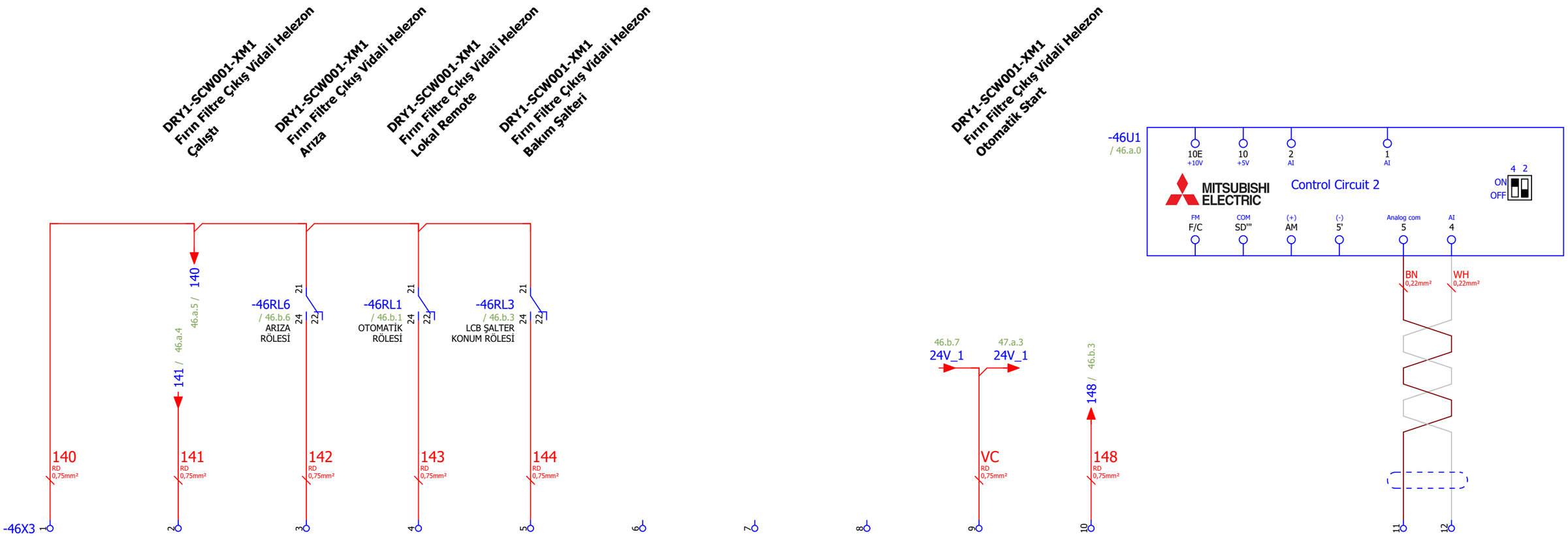

Çizen (Drawing)	Kontrol (Control)		Kontrol (Control)		Sayfa açıklaması (Page description)	Proje adı (Project name)		
Necip SERT Proje Tasarım	Elc. / Eln. Eng. Mehmet CAN EMO Number : 34502	ARKPAN imagineering solutions	Proje Sorumlusu Yağmur KEPEZ	Honeywell	Fırın Filtre Çıkış Vidali Helezon DRY1-SCW001-XM1	ESAN Çine ÜYS 1.Faz_Kurutma1	=	GB1
							+	A1.B2
							Next page:	47.a
							Previous page:	46.b

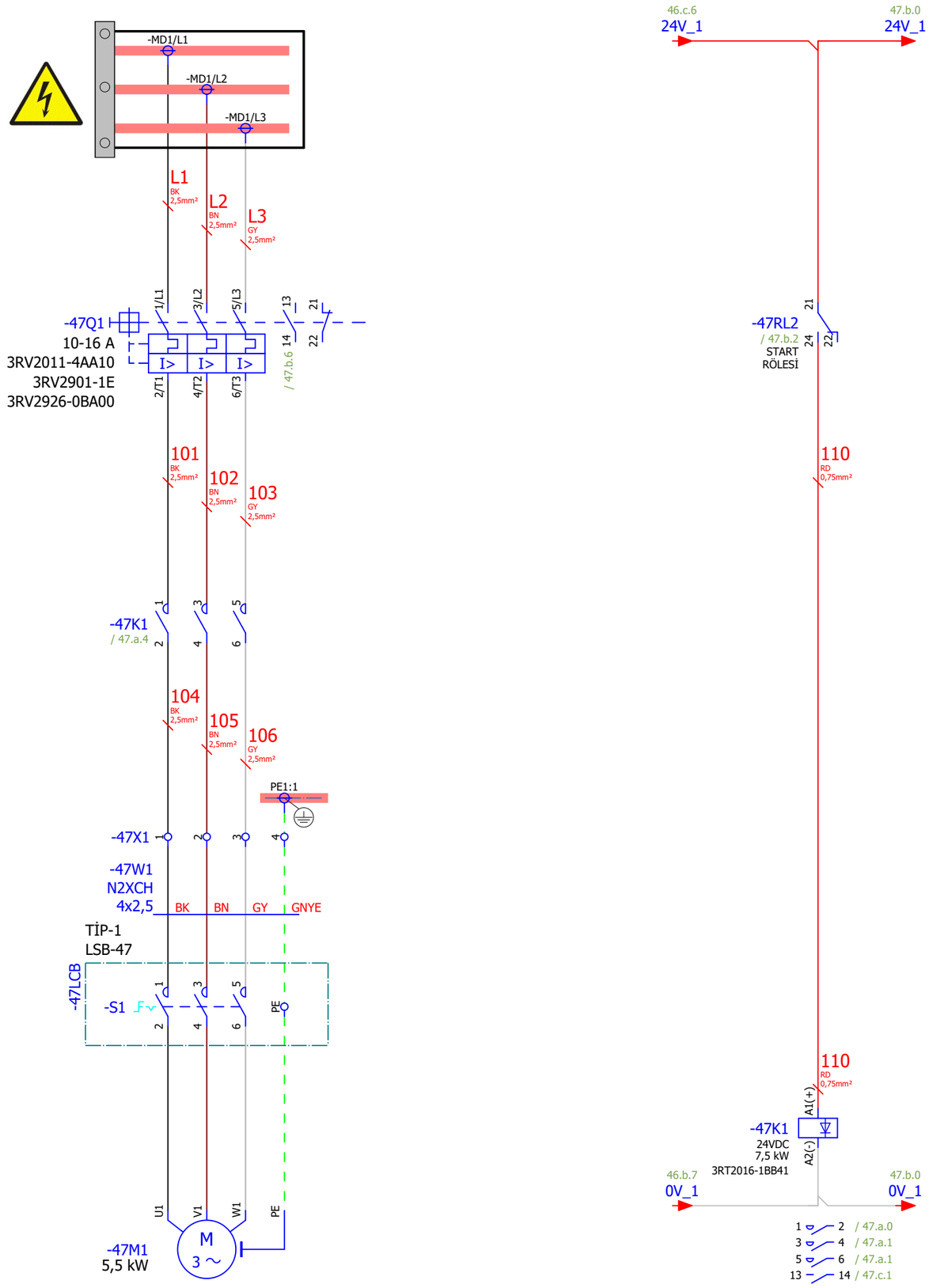

46.c

Page: 47.a

Çizen (Drawing)	Kontrol (Control)		Kontrol (Control)		Sayfa açıklaması (Page description)	Proje adı (Project name)		
Necip SERT Proje Tasarım	Elc. / Eln. Eng. Mehmet CAN EMO Number : 34502	ARKPAN "imagineering solutions"	Proje Sorumlusu Yağmur KEPEZ	Honeywell	YEDEK	ESAN Çine ÜYS 1.Faz_Kurutma1	=	GB1
							+	A1.B2
							Next page:	47.b
							Previous page:	46.c

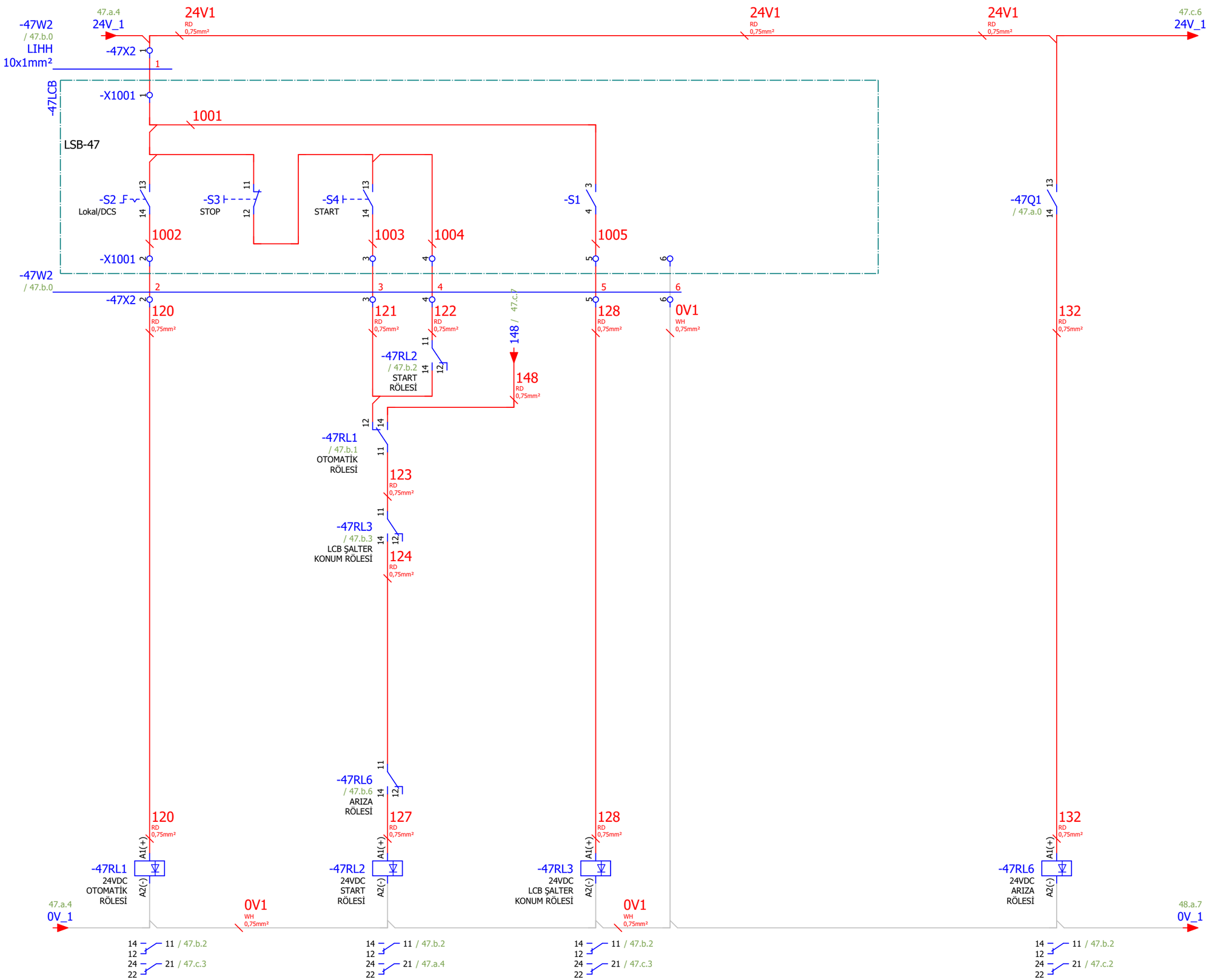

47.a

Page: 47.b

Çizen (Drawing)	Kontrol (Control)		Kontrol (Control)		Sayfa açıklaması (Page description)	Proje adı (Project name)		
Necip SERT Proje Tasarım	Elc. / Eln. Eng. Mehmet CAN EMO Number : 34502	ARKPAN "imagineering solutions"	Proje Sorumlusu Yağmur KEPEZ	Honeywell	YEDEK	ESAN Çine ÜYS 1.Faz_Kurutma1	=	GB1
							+	A1.B2
							Next page:	47.c
							Previous page:	47.a

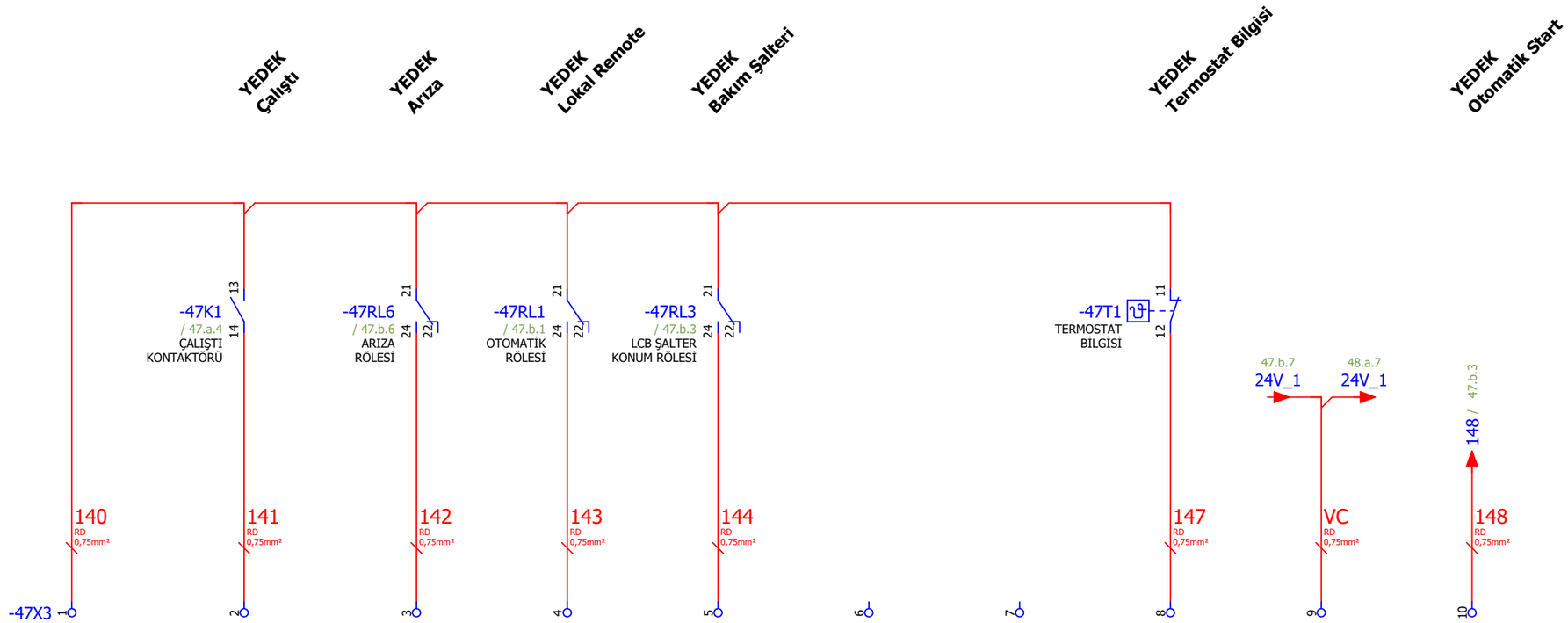

47.b

Page: 47.c

Çizen (Drawing)	Kontrol (Control)		Kontrol (Control)		Sayfa açıklaması (Page description)	Proje adı (Project name)		
Necip SERT Proje Tasarım	Elc. / Eln. Eng. Mehmet CAN EMO Number : 34502	ARKPAN "imagineering solutions"	Proje Sorumlusu Yağmur KEPEZ	Honeywell	YEDEK	ESAN Çine ÜYS 1.Faz_Kurutma1	=	GB1
							+	A1.B2
							Next page:	48.a
							Previous page:	47.b

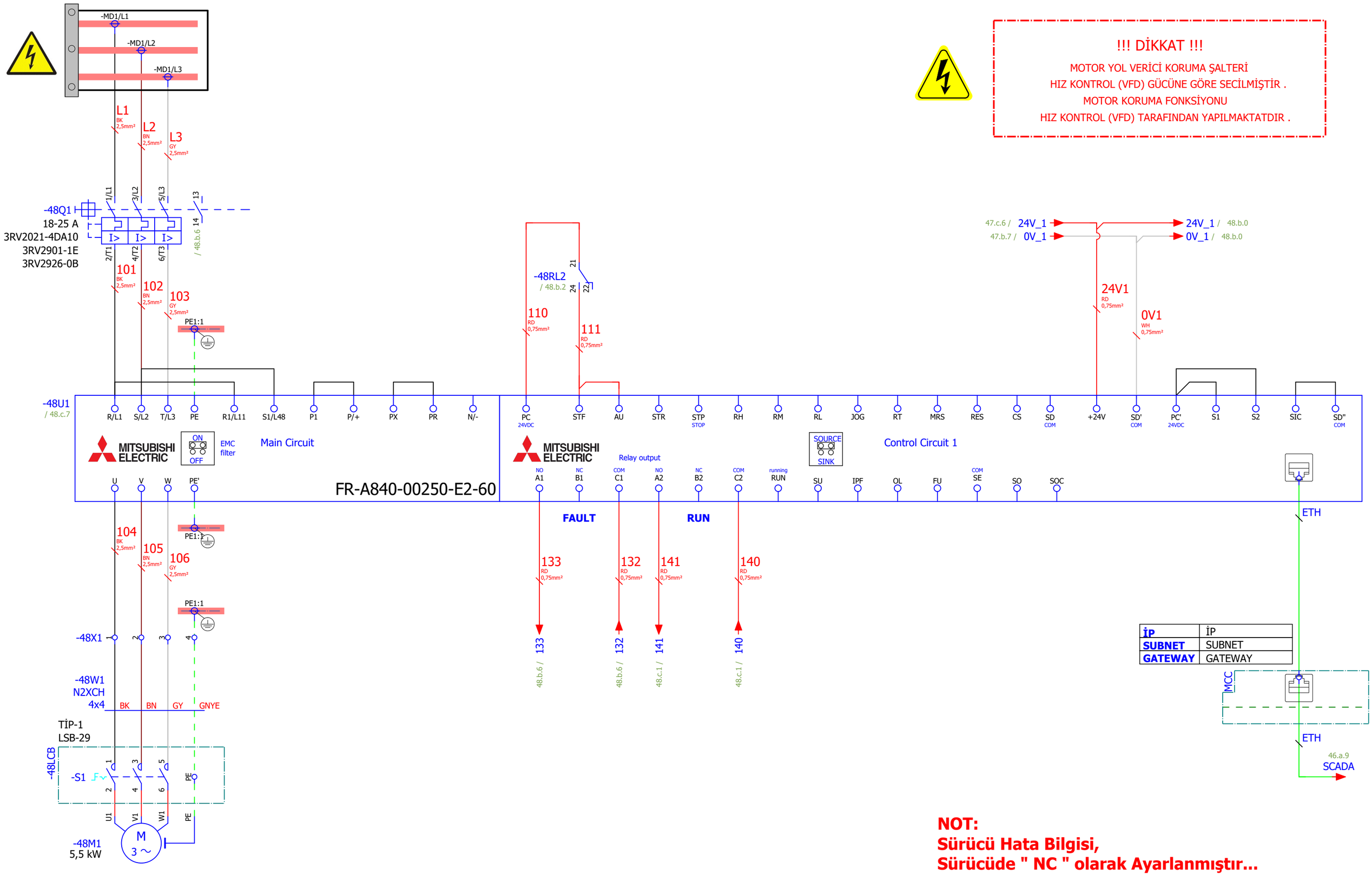

47.c

Page: 48.a

Çizen (Drawing)	Kontrol (Control)		Kontrol (Control)		Sayfa açıklaması (Page description)	Proje adı (Project name)		
Necip SERT Proje Tasarım	Elc. / Eln. Eng. Mehmet CAN EMO Number : 34502	ARKPAN imagineering solutions	Proje Sorumlusu Yağmur KEPEZ	Honeywell	Besleme Bandı 5.2 DRY1-CNV008-XM1	ESAN Çine ÜYS 1.Faz_Kurutma1	=	GB1
							+	A1.B2
							Next page:	48.b
							Previous page:	47.c

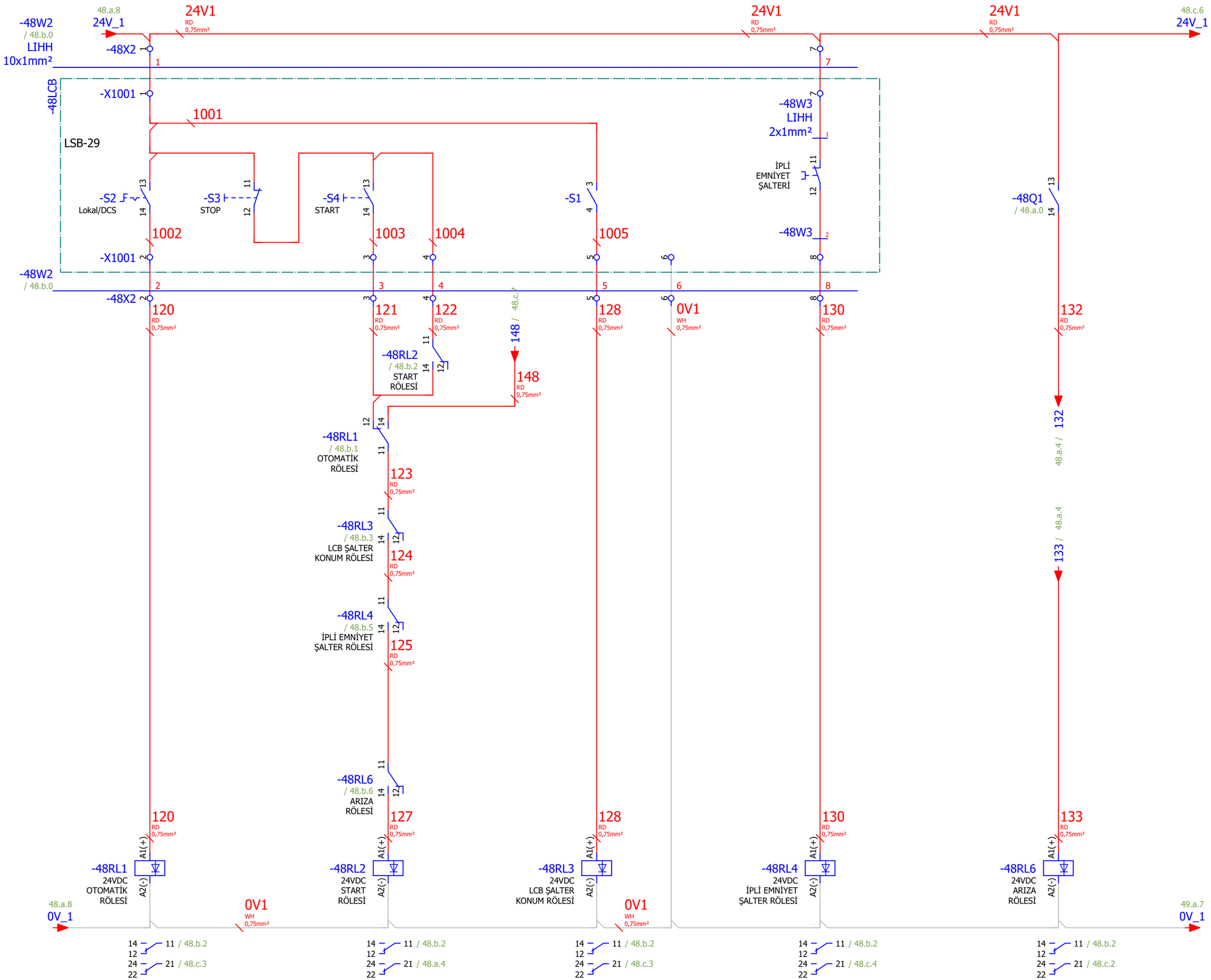

48.a

Page: 48.b

Çizen (Drawing)	Kontrol (Control)		Kontrol (Control)		Sayfa açıklaması (Page description)	Proje adı (Project name)		
Necip SERT Proje Tasarım	Elc. / Eln. Eng. Mehmet CAN EMO Number : 34502	ARKPAN "imagineering solutions"	Proje Sorumlusu Yağmur KEPEZ	Honeywell	Besleme Bandı 5.2 DRY1-CNV008-XM1	ESAN Çine ÜYS 1.Faz_Kurutma1	=	GB1
							+	A1.B2
							Next page:	48.c
							Previous page:	48.a

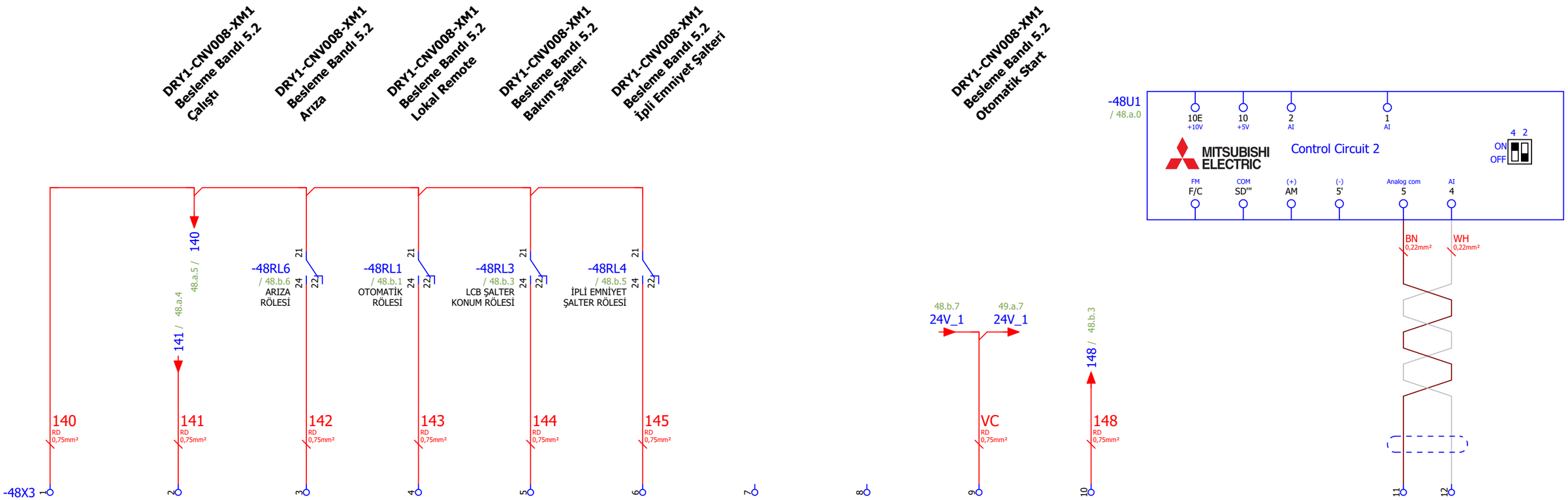

48.b

Page: 48.c

Çizen (Drawing)	Kontrol (Control)		Kontrol (Control)		Sayfa açıklaması (Page description)	Proje adı (Project name)		
Necip SERT Proje Tasarım	Elc. / Eln. Eng. Mehmet CAN EMO Number : 34502	ARKPAN imagineering solutions	Proje Sorumlusu Yağmur KEPEZ	Honeywell	Besleme Bandı 5.2 DRY1-CNV008-XM1	ESAN Çine ÜYS 1.Faz_Kurutma1	=	GB1
							+	A1.B2
							Next page:	49.a
							Previous page:	48.b

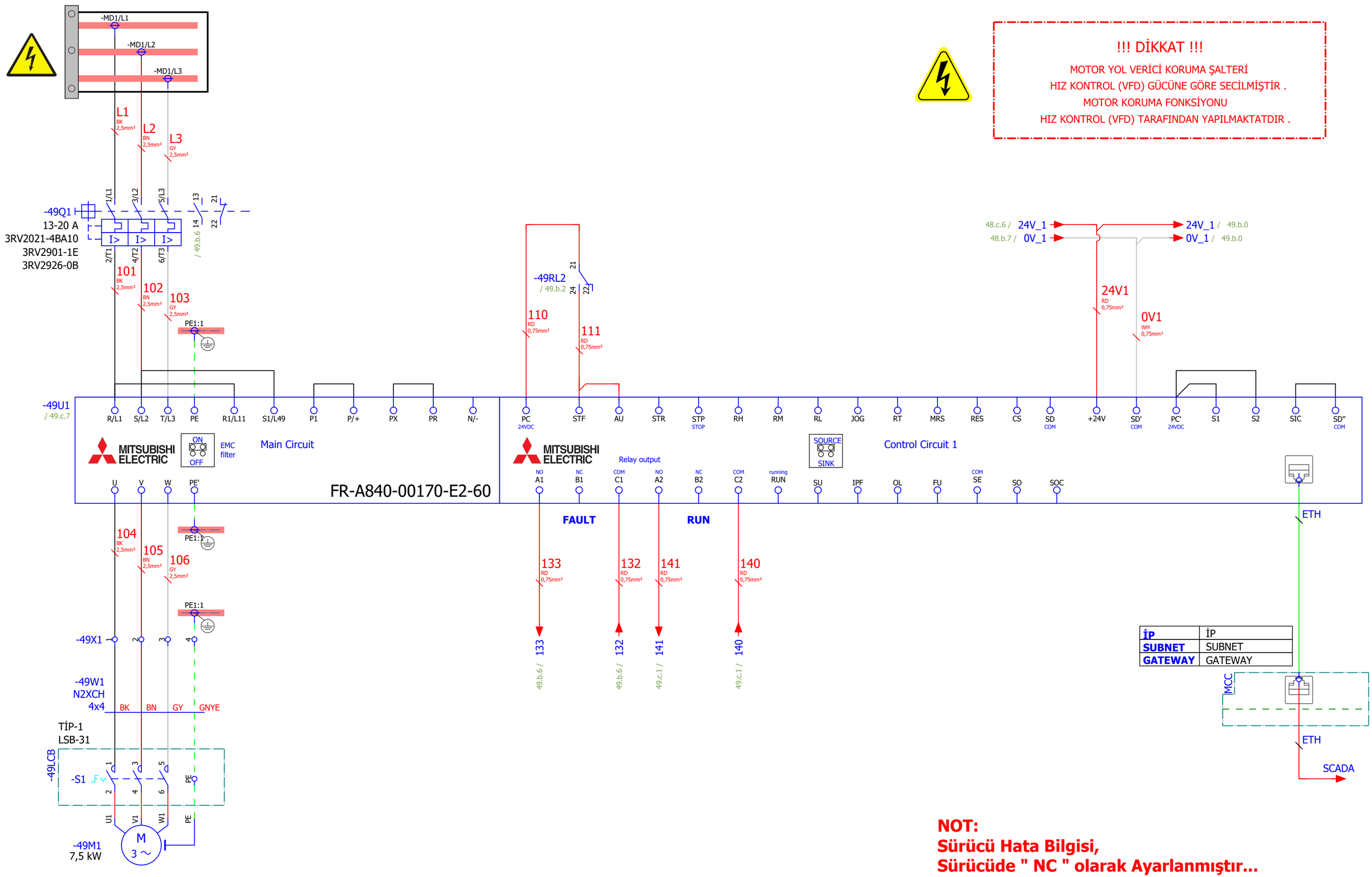

48.c

Page: 49.a

Çizen (Drawing)	Kontrol (Control)		Kontrol (Control)		Sayfa açıklaması (Page description)	Proje adı (Project name)		
Necip SERT Proje Tasarım	Elc. / Eln. Eng. Mehmet CAN EMO Number : 34502	ARKPAN imagineering solutions	Proje Sorumlusu Yağmur KEPEZ	Honeywell	Fırın 1 Çıkış Bandı DRY1-CNV009-XM1	ESAN Çine ÜYS 1.Faz_Kurutma1	=	GB1
							+	A1.B2
							Next page:	49.b
							Previous page:	48.c

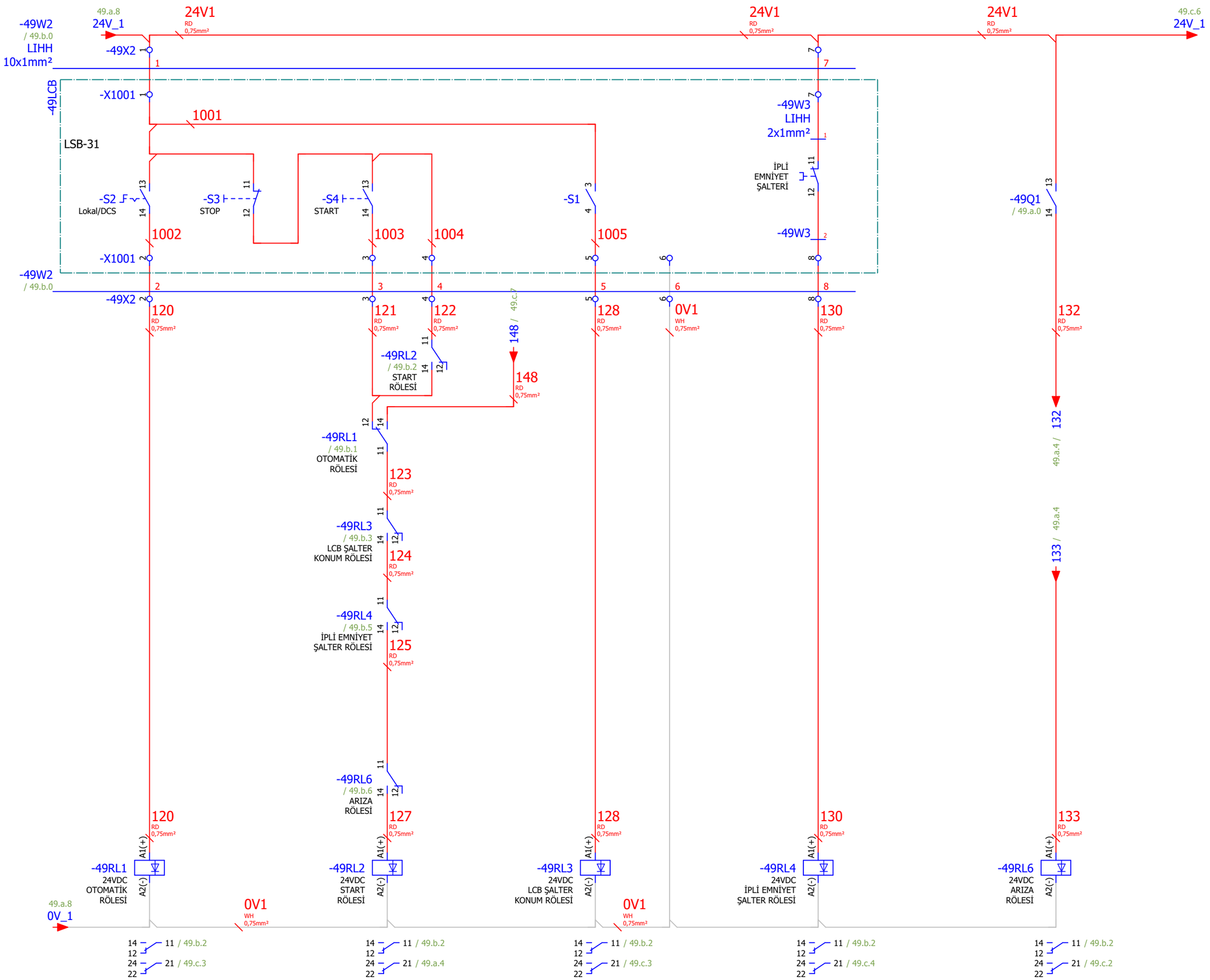

49.a

Page: 49.b

Çizen (Drawing)	Kontrol (Control)		Kontrol (Control)		Sayfa açıklaması (Page description)	Proje adı (Project name)		
Necip SERT Proje Tasarım	Elc. / Eln. Eng. Mehmet CAN EMO Number : 34502	ARKPAN "imagineering solutions"	Proje Sorumlusu Yağmur KEPEZ	Honeywell	Fırın 1 Çıkış Bandı DRY1-CNV009-XM1	ESAN Çine ÜYS 1.Faz_Kurutma1	=	GB1
							+	A1.B2
							Next page:	49.c
							Previous page:	49.a

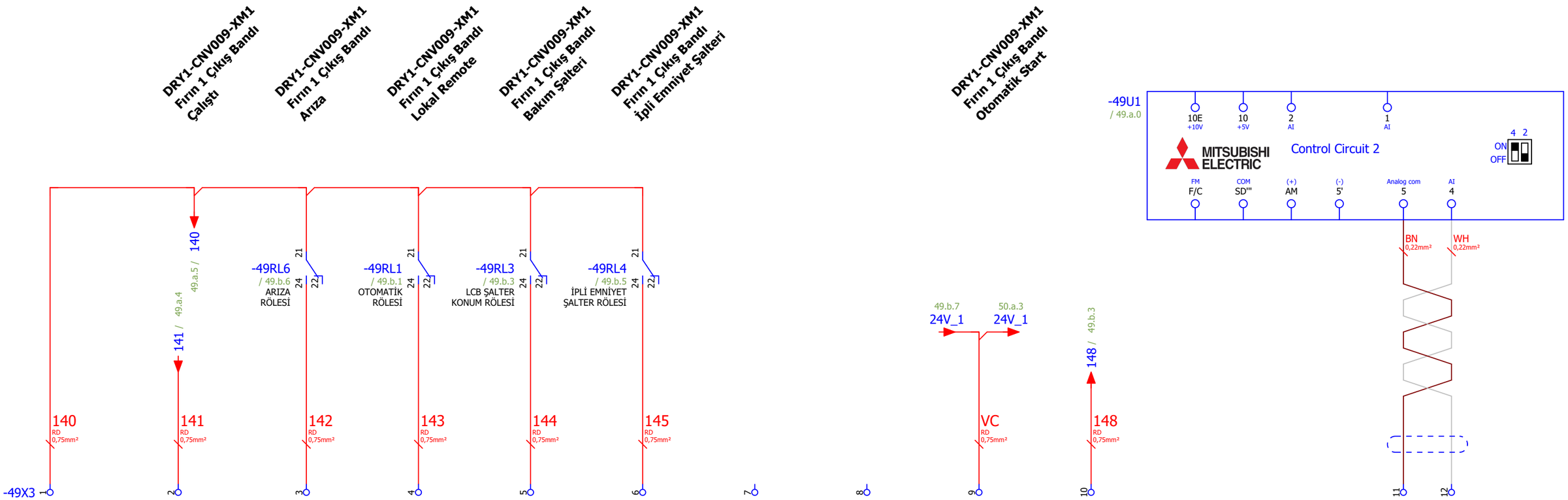

Çizen (Drawing)	Kontrol (Control)		Kontrol (Control)		Sayfa açıklaması (Page description)	Proje adı (Project name)		
Necip SERT Proje Tasarım	Elc. / Eln. Eng. Mehmet CAN EMO Number : 34502	ARKPAN imagineering solutions	Proje Sorumlusu Yağmur KEPEZ	Honeywell	Fırın 1 Çıkış Bandı DRY1-CNV009-XM1	ESAN Çine ÜYS 1.Faz_Kurutma1	=	GB1
							+	A1.B2
							Next page:	50.a
							Previous page:	49.b

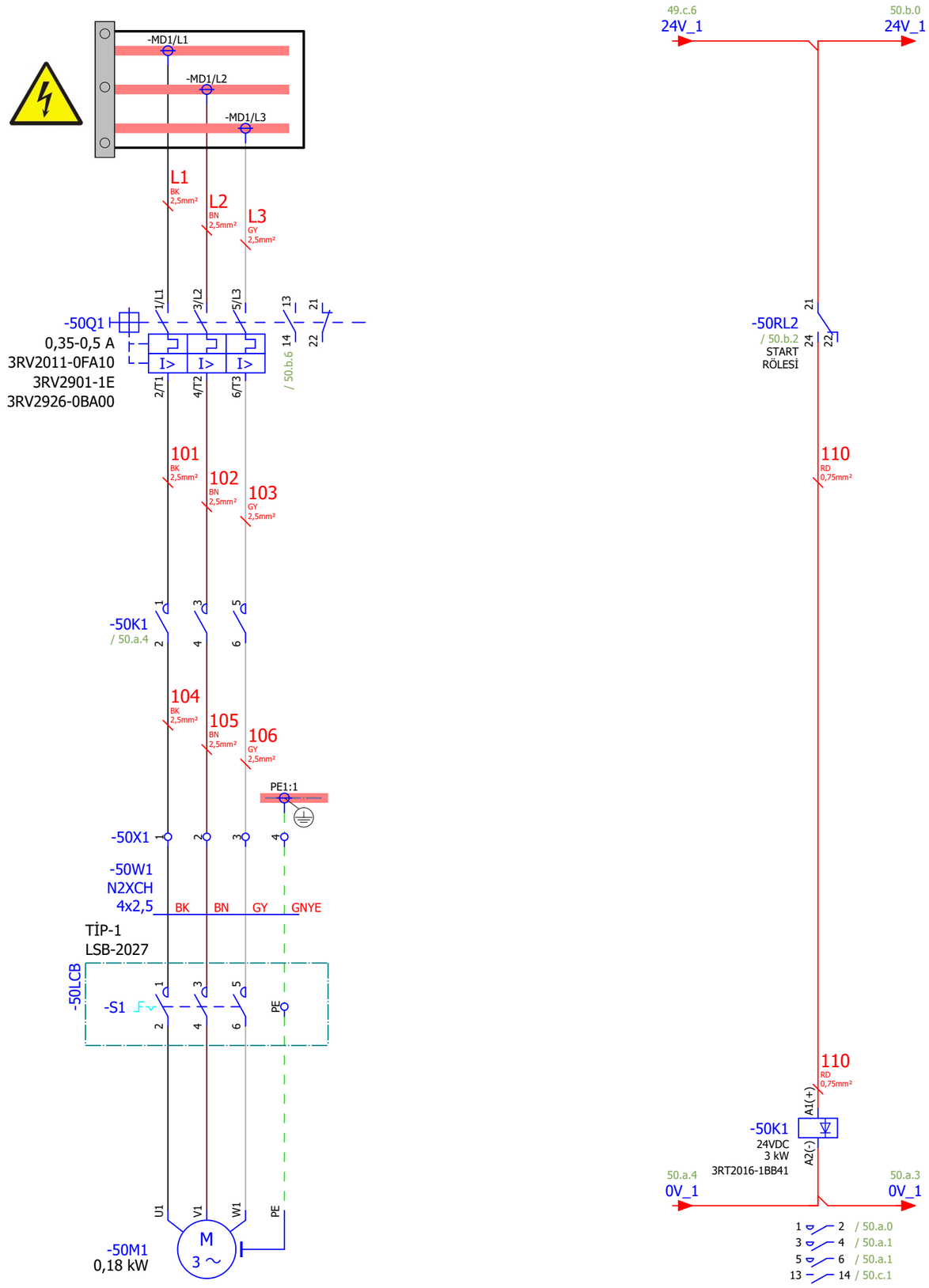

49.c

Page: 50.a

Çizen (Drawing)	Kontrol (Control)		Kontrol (Control)		Sayfa açıklaması (Page description)	Proje adı (Project name)		
Necip SERT Proje Tasarım	Elc. / Eln. Eng. Mehmet CAN EMO Number : 34502	ARKPAN "imagineering solutions"	Proje Sorumlusu Yağmur KEPEZ	Honeywell	Koruma Eleği-1 DRY1-SVB003-XM1	ESAN Çine ÜYS 1.Faz_Kurutma1	=	GB1
							+	A1.B2
							Next page:	50.b
							Previous page:	49.c

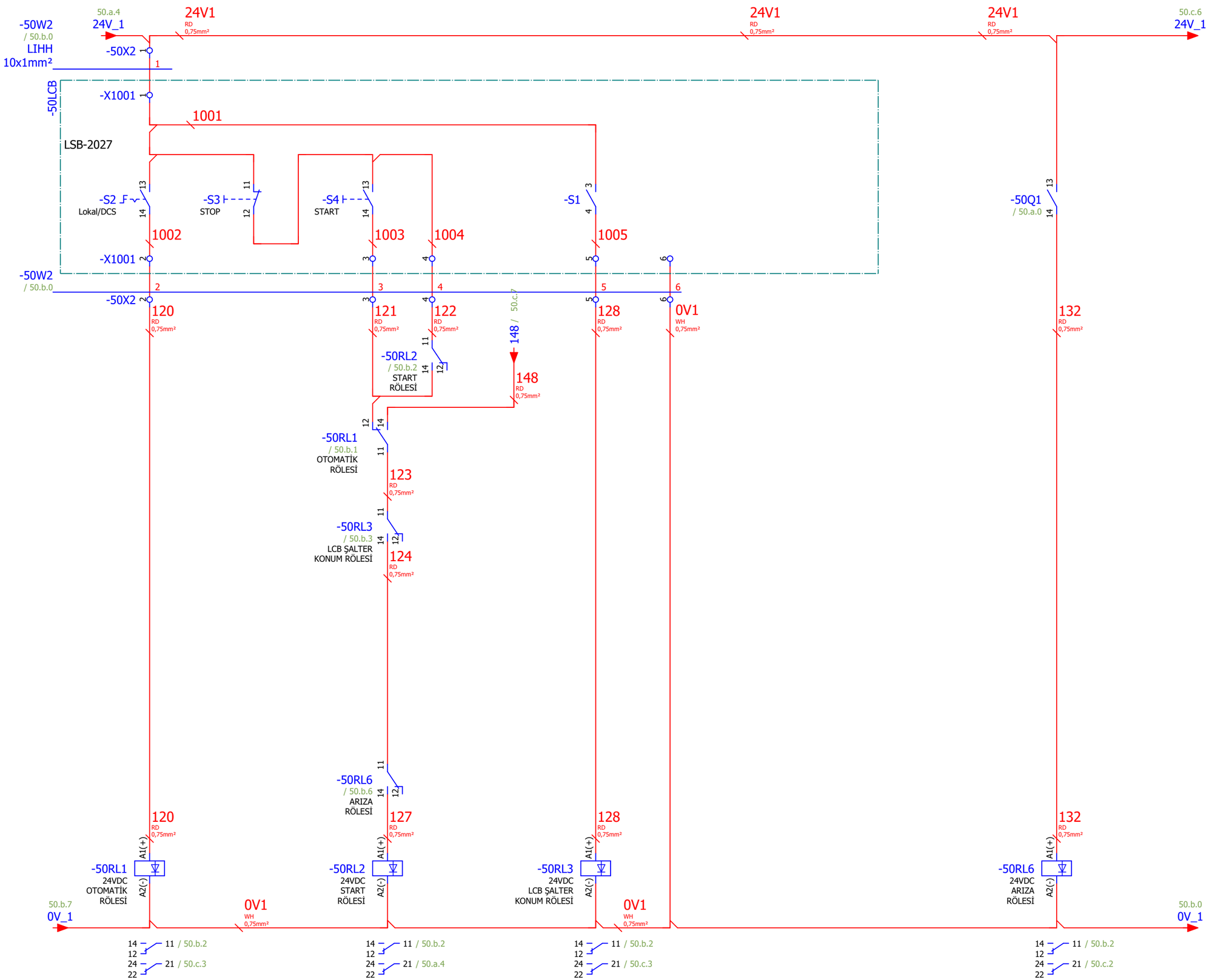

50.a

Page: 50.b

Çizen (Drawing)	Kontrol (Control)		Kontrol (Control)		Sayfa açıklaması (Page description)	Proje adı (Project name)		
Necip SERT Proje Tasarım	Elc. / Eln. Eng. Mehmet CAN EMO Number : 34502	ARKPAN "imagineering solutions"	Proje Sorumlusu Yağmur KEPEZ	Honeywell	Koruma Eleği-1 DRY1-SVB003-XM1	ESAN Çine ÜYS 1.Faz_Kurutma1	=	GB1
							+	A1.B2
							Next page:	50.c
							Previous page:	50.a

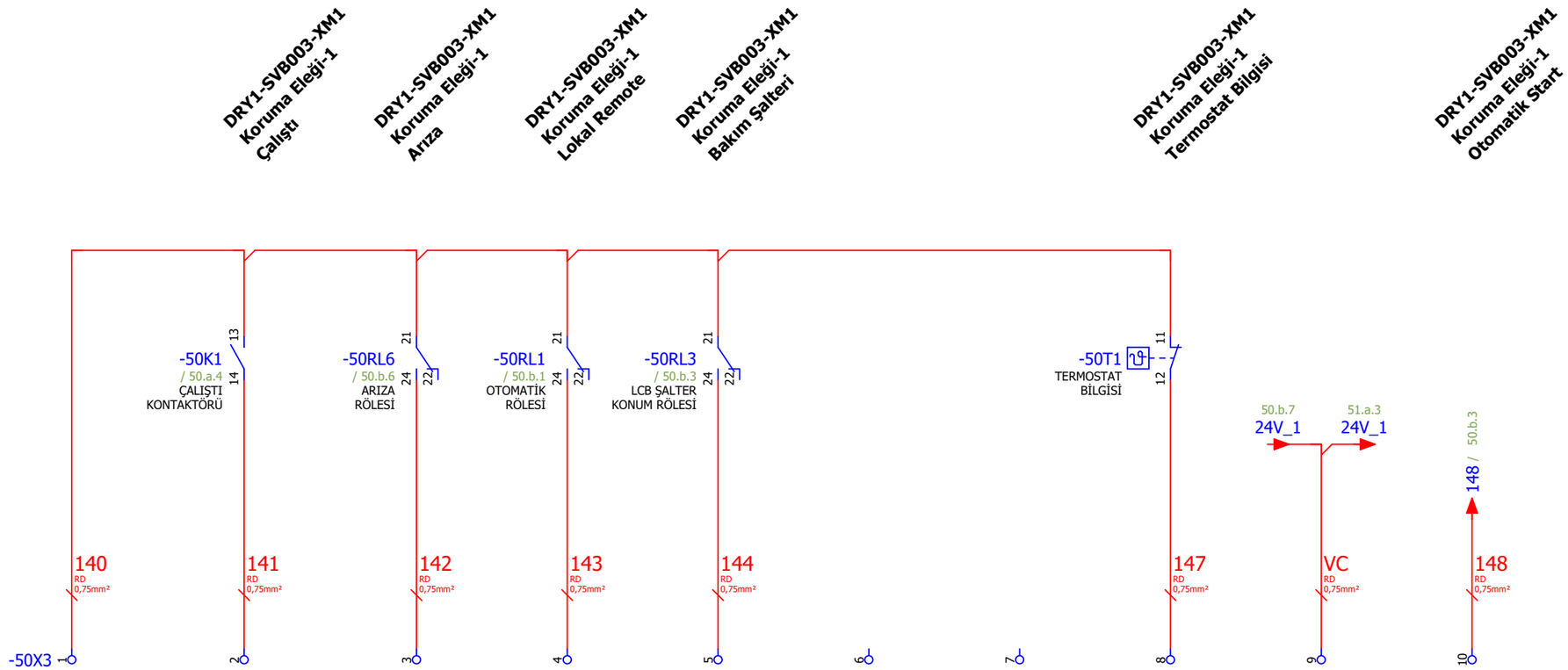

Çizen (Drawing)	Kontrol (Control)		Kontrol (Control)		Sayfa açıklaması (Page description)	Proje adı (Project name)		
Necip SERT Proje Tasarım	Elc. / Eln. Eng. Mehmet CAN EMO Number : 34502	ARKPAN "imagineering solutions"	Proje Sorumlusu Yağmur KEPEZ	Honeywell	Koruma Eleği-1 DRY1-SVB003-XM1	ESAN Çine ÜYS 1.Faz_Kurutma1	=	GB1
							+	A1.B2
							Next page:	51.a
							Previous page:	50.b

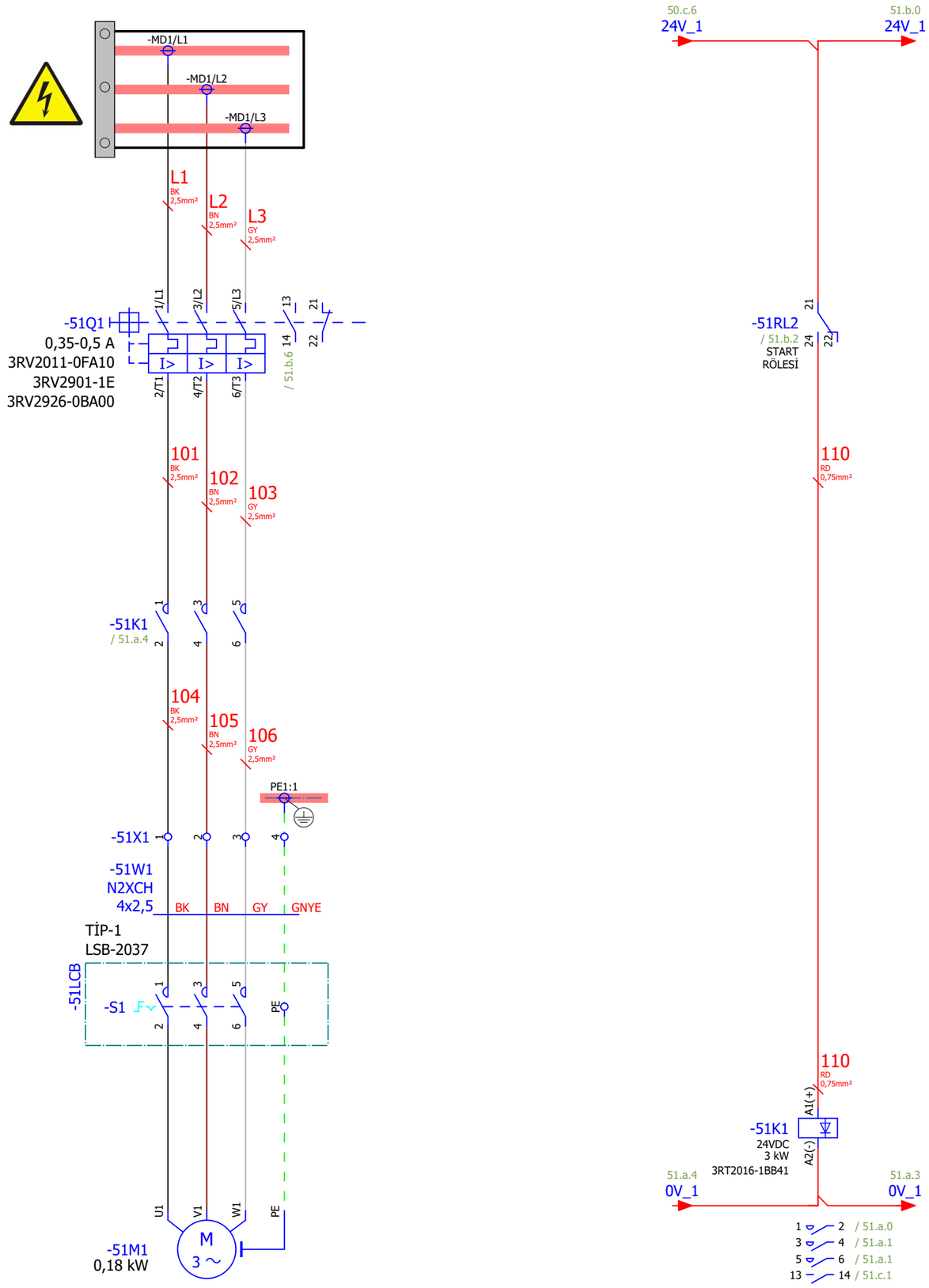

50.c

Page: 51.a

Çizen (Drawing)	Kontrol (Control)		Kontrol (Control)		Sayfa açıklaması (Page description)	Proje adı (Project name)		
Necip SERT Proje Tasarım	Elc. / Eln. Eng. Mehmet CAN EMO Number : 34502	ARKPAN "imagineering solutions"	Proje Sorumlusu Yağmur KEPEZ	Honeywell	Koruma Eleği-2 DRY1-SVB004-XM1	ESAN Çine ÜYS 1.Faz_Kurutma1	=	GB1
							+	A1.B2
							Next page:	51.b
							Previous page:	50.c

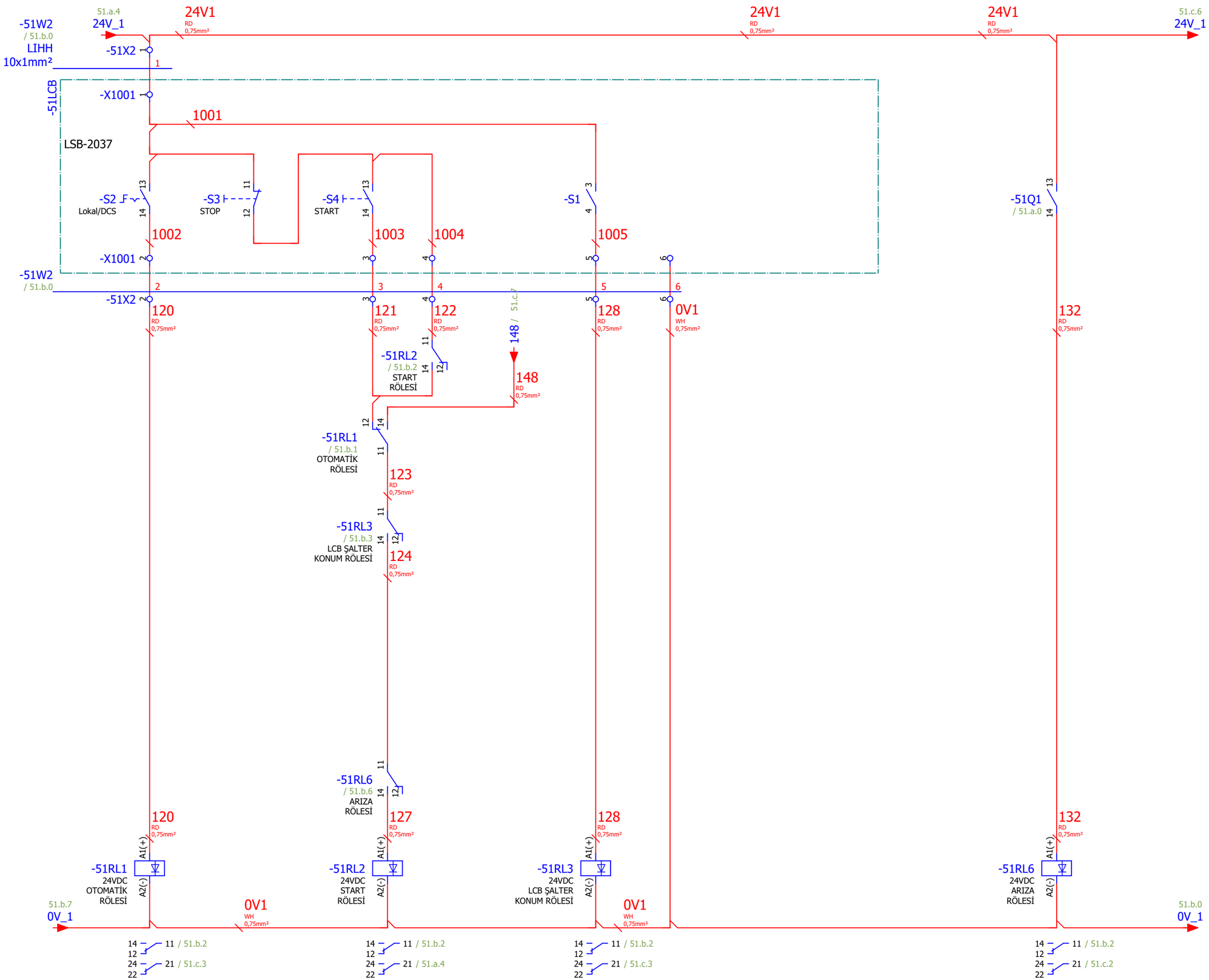

51.a

Page: 51.b

Çizen (Drawing)	Kontrol (Control)		Kontrol (Control)		Sayfa açıklaması (Page description)	Proje adı (Project name)		
Necip SERT Proje Tasarım	Elc. / Eln. Eng. Mehmet CAN EMO Number : 34502	ARKPAN "imagineering solutions"	Proje Sorumlusu Yağmur KEPEZ	Honeywell	Koruma Eleği-2 DRY1-SVB004-XM1	ESAN Çine ÜYS 1.Faz_Kurutma1	=	GB1
							+	A1.B2
							Next page:	51.c
							Previous page:	51.a

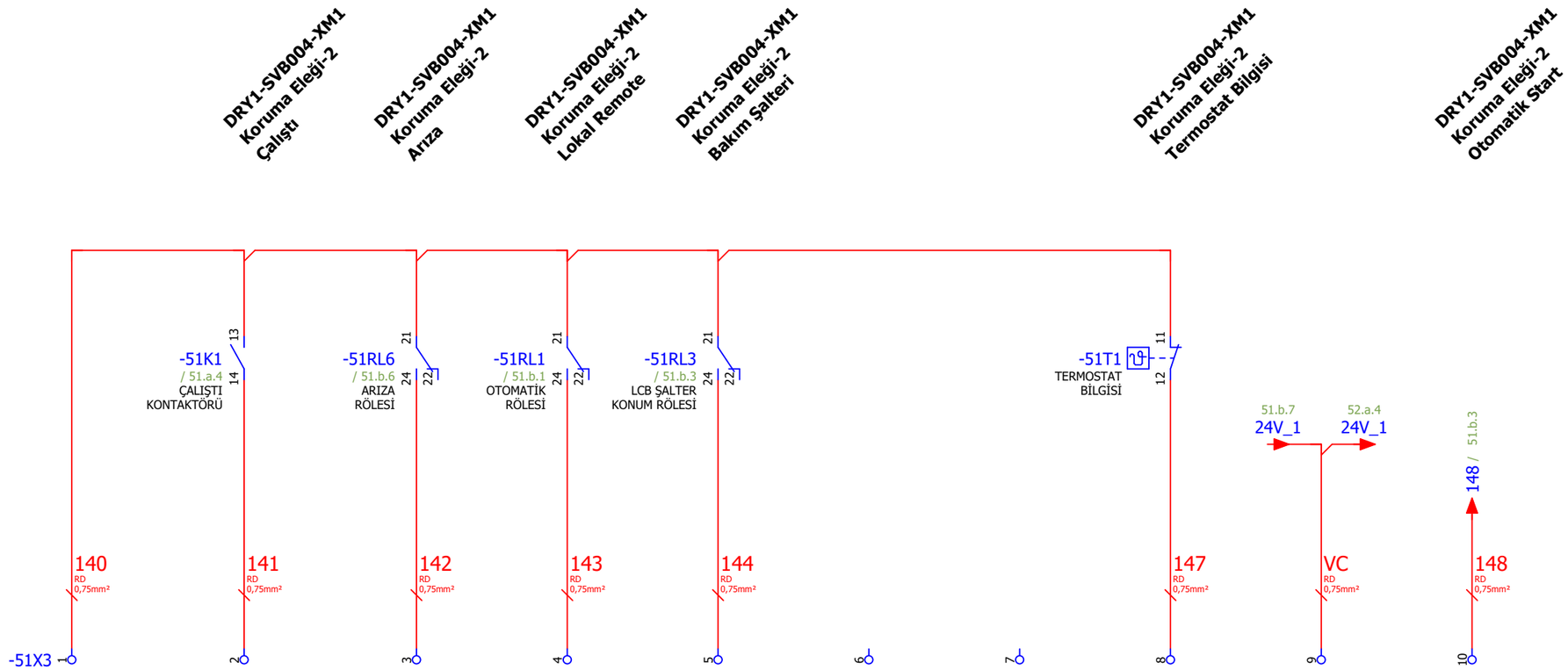

Çizen (Drawing)	Kontrol (Control)		Kontrol (Control)		Sayfa açıklaması (Page description)	Proje adı (Project name)		
Necip SERT Proje Tasarım	Elc. / Eln. Eng. Mehmet CAN EMO Number : 34502	ARKPAN "imagineering solutions"	Proje Sorumlusu Yağmur KEPEZ	Honeywell	Koruma Eleği-2 DRY1-SVB004-XM1	ESAN Çine ÜYS 1.Faz_Kurutma1	=	GB1
							+	A1.B2
							Next page:	52.a
							Previous page:	51.b

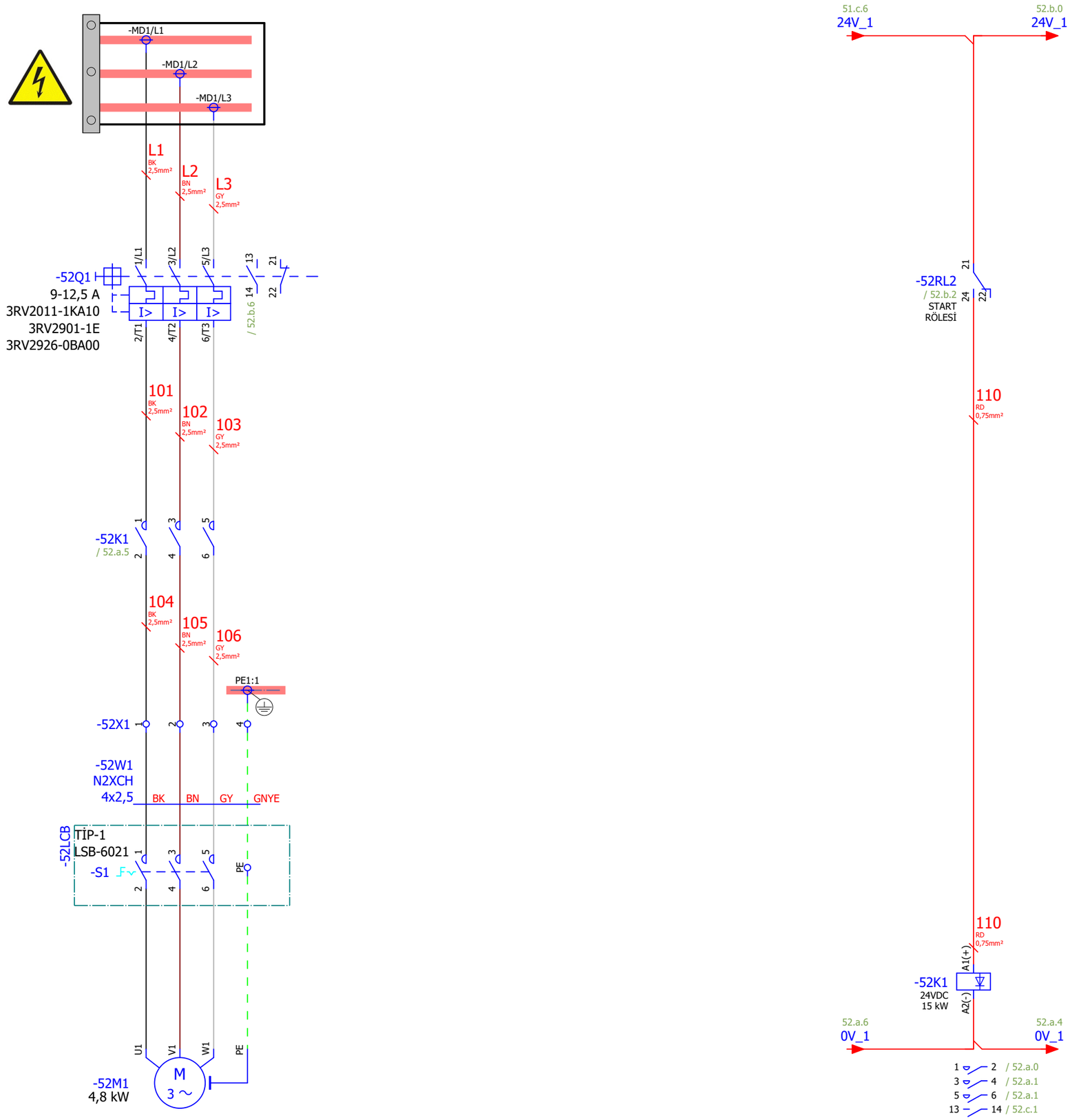

51.c

Page: 52.a

Çizen (Drawing)	Kontrol (Control)		Kontrol (Control)		Sayfa açıklaması (Page description)	Proje adı (Project name)		
Necip SERT Proje Tasarım	Elc. / Eln. Eng. Mehmet CAN EMO Number : 34502	ARKPAN "imagineering solutions"	Proje Sorumlusu Yağmur KEPEZ	Honeywell	YEDEK	ESAN Çine ÜYS 1.Faz_Kurutma1	=	GB1
							+	A1.B2
							Next page:	52.b
							Previous page:	51.c

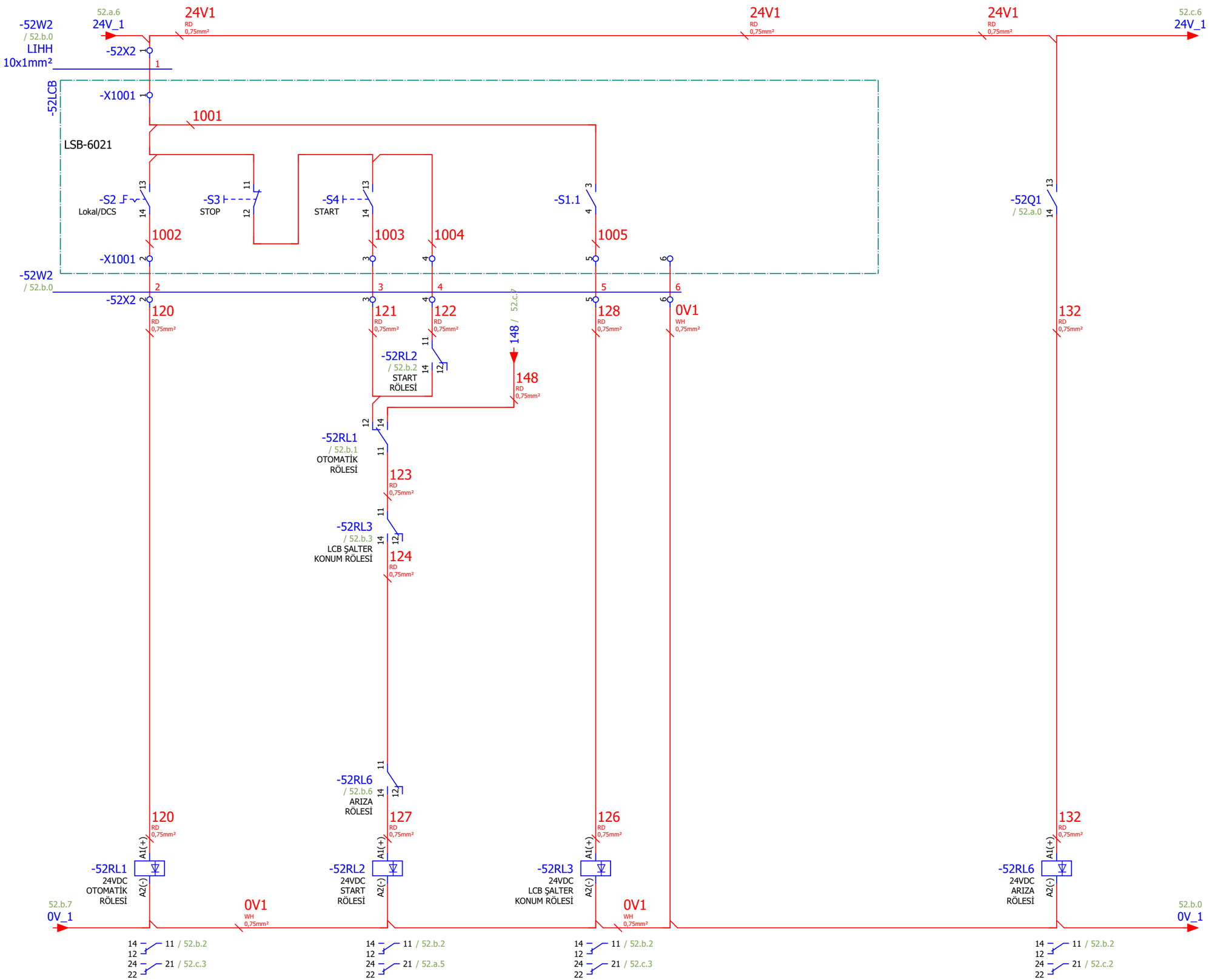

52.a

Page: 52.b

Çizen (Drawing)	Kontrol (Control)		Kontrol (Control)		Sayfa açıklaması (Page description)	Proje adı (Project name)		
Necip SERT Proje Tasarım	Elc. / Eln. Eng. Mehmet CAN EMO Number : 34502	ARKPAN "imagineering solutions"	Proje Sorumlusu Yağmur KEPEZ	Honeywell	YEDEK	ESAN Çine ÜYS 1.Faz_Kurutma1	=	GB1
							+	A1.B2
							Next page:	52.c
							Previous page:	52.a

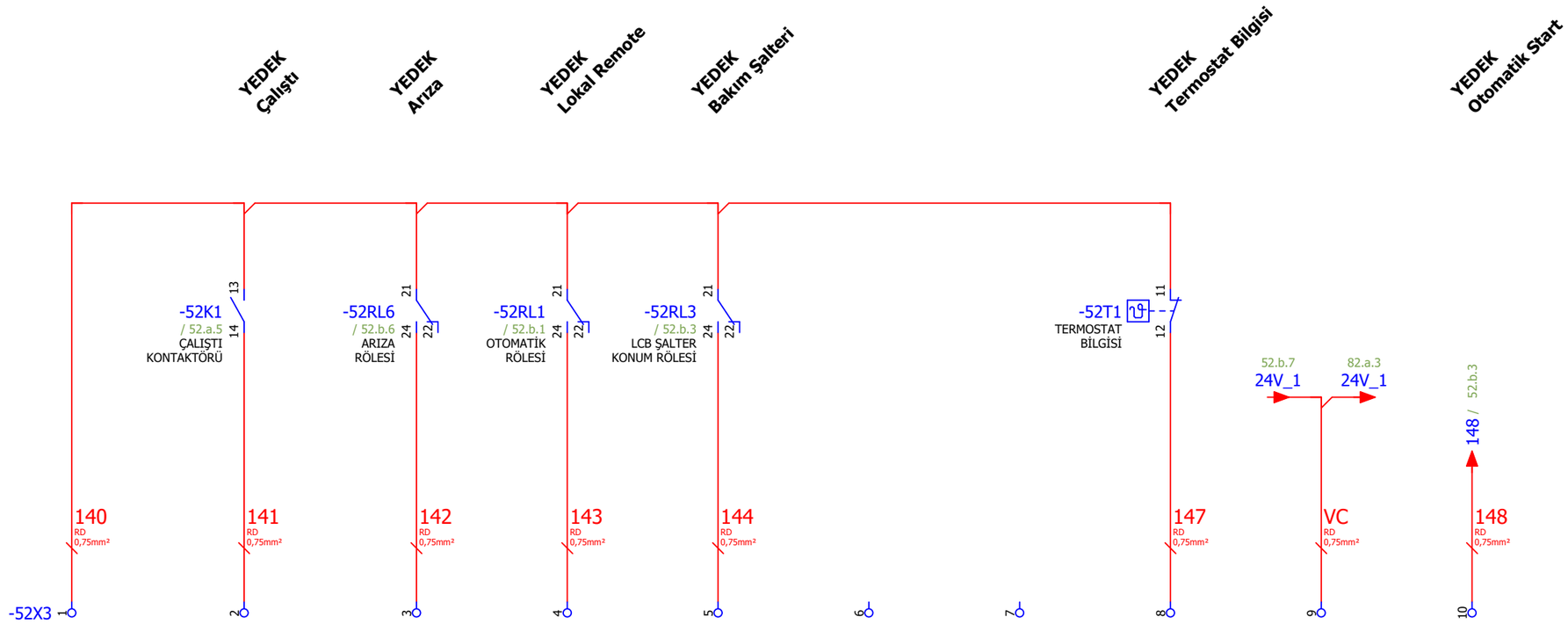

52.b

Page: 52.c

Çizen (Drawing)	Kontrol (Control)		Kontrol (Control)		Sayfa açıklaması (Page description)	Proje adı (Project name)		
Necip SERT Proje Tasarım	Elc. / Eln. Eng. Mehmet CAN EMO Number : 34502	ARKPAN "imagineering solutions"	Proje Sorumlusu Yağmur KEPEZ	Honeywell	YEDEK	ESAN Çine ÜYS 1.Faz_Kurutma1	=	GB1
							+	A1.B2
							Next page:	82.a
							Previous page:	52.b

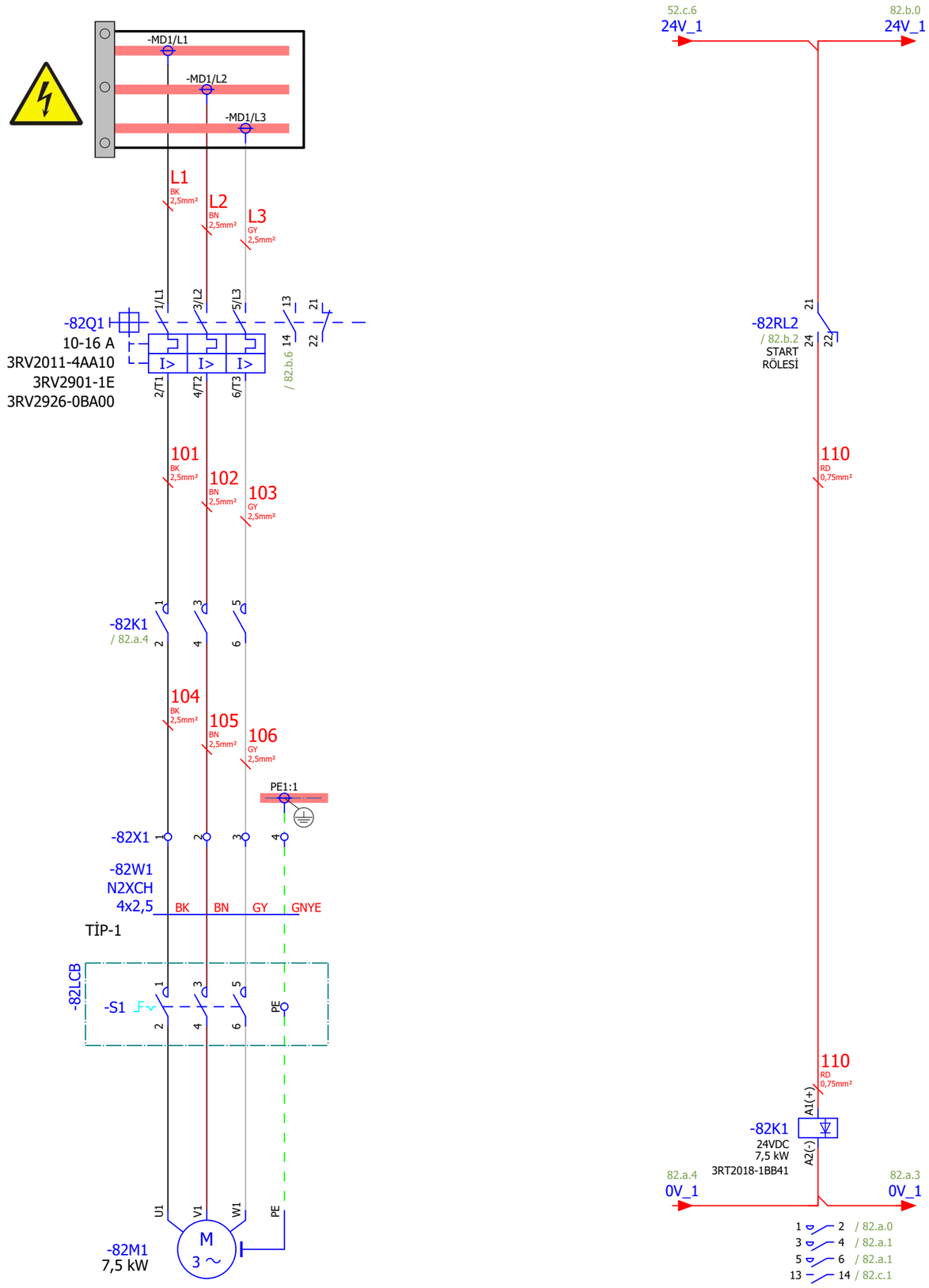

52.c

Page: 82.a

Çizen (Drawing)	Kontrol (Control)		Kontrol (Control)		Sayfa açıklaması (Page description)	Proje adı (Project name)		
Necip SERT Proje Tasarım	Elc. / Eln. Eng. Mehmet CAN EMO Number : 34502	ARKPAN "imagineering solutions"	Proje Sorumlusu Yağmur KEPEZ	Honeywell	YEDEK - 1	ESAN Çine ÜYS 1.Faz_Kurutma1	=	GB1
							+	A1.B2
							Next page:	82.b
							Previous page:	52.c

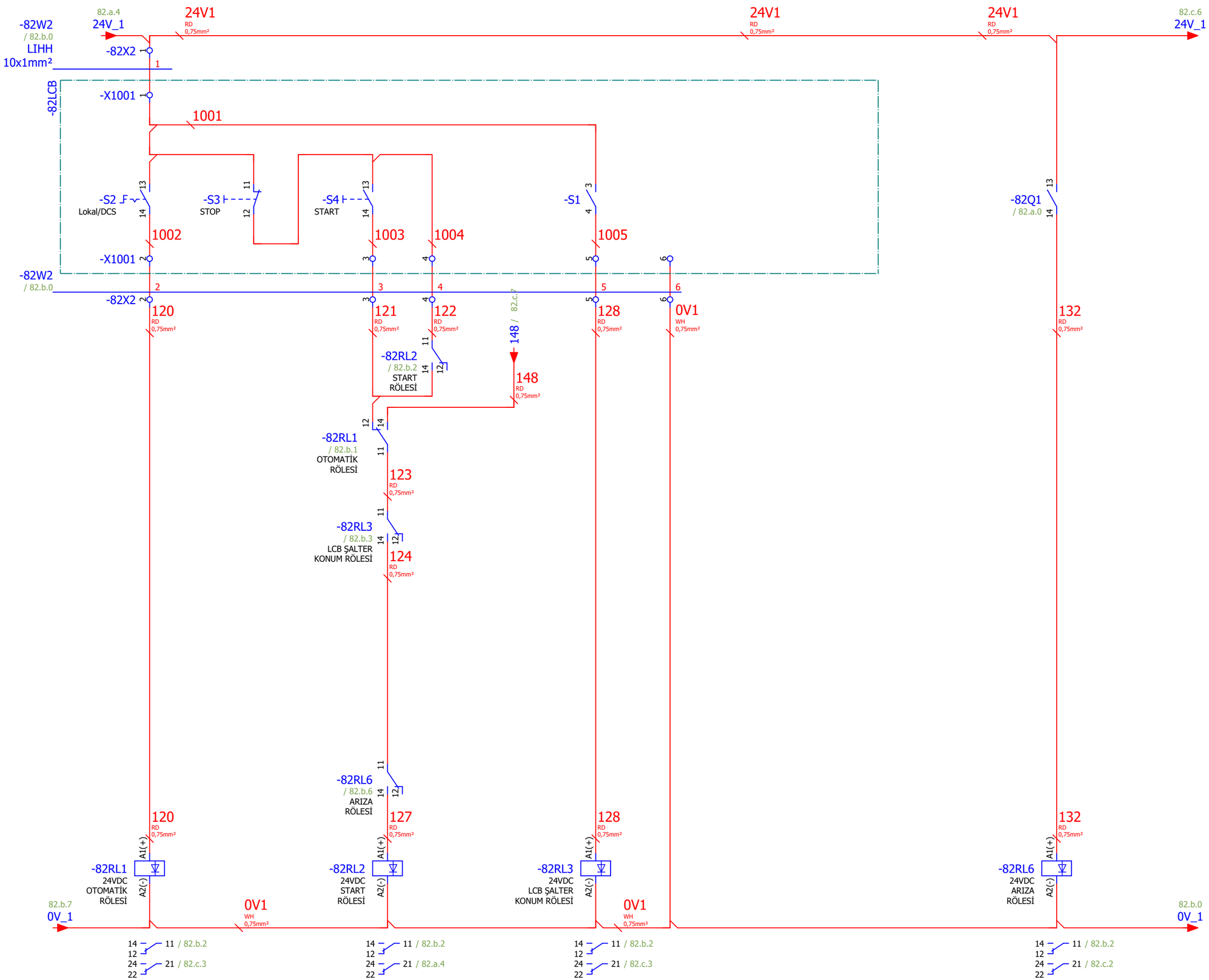

82.a

Page: 82.b

Çizen (Drawing)	Kontrol (Control)		Kontrol (Control)		Sayfa açıklaması (Page description)	Proje adı (Project name)		
Necip SERT Proje Tasarım	Elc. / Eln. Eng. Mehmet CAN EMO Number : 34502	ARKPAN "imagineering solutions"	Proje Sorumlusu Yağmur KEPEZ	Honeywell	YEDEK - 1	ESAN Çine ÜYS 1.Faz_Kurutma1	=	GB1
							+	A1.B2
							Next page:	82.c
							Previous page:	82.a

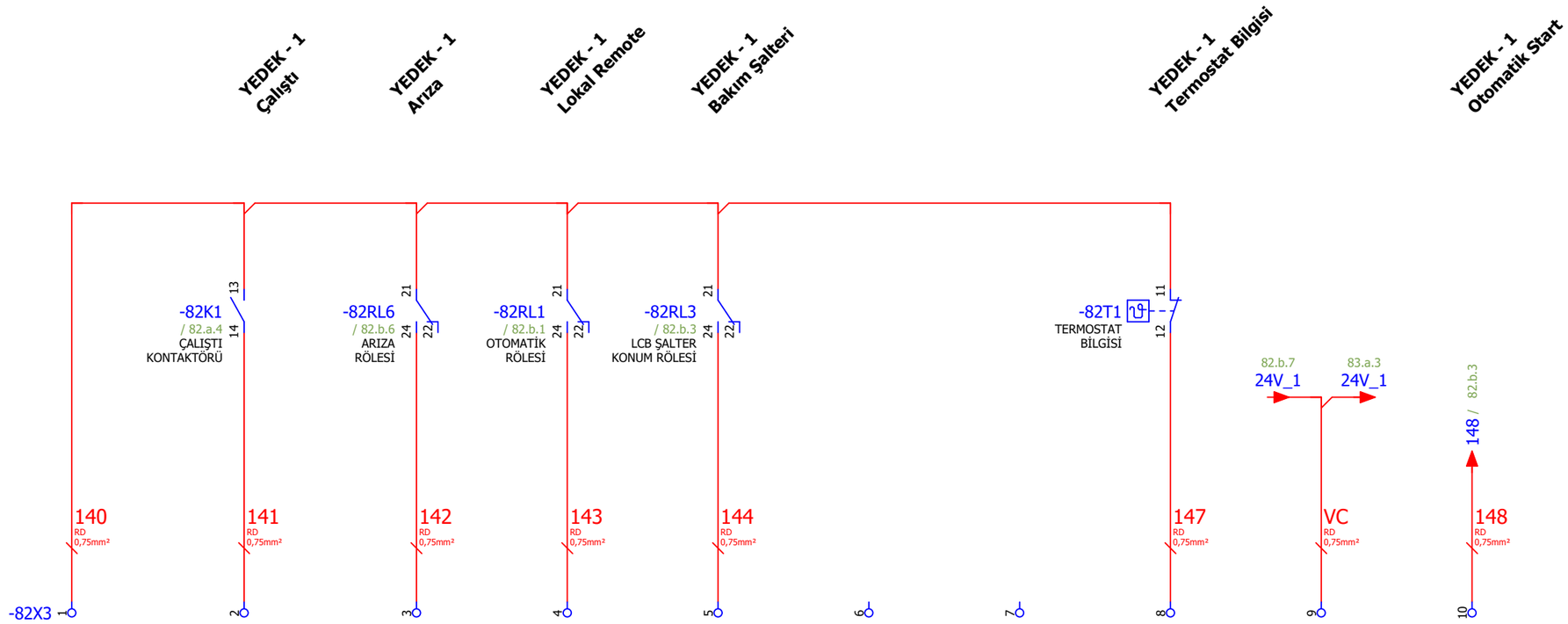

82.b

Page: 82.c

Çizen (Drawing)	Kontrol (Control)		Kontrol (Control)		Sayfa açıklaması (Page description)	Proje adı (Project name)		
Necip SERT Proje Tasarım	Elc. / Eln. Eng. Mehmet CAN EMO Number : 34502	ARKPAN "imagineering solutions"	Proje Sorumlusu Yağmur KEPEZ	Honeywell	YEDEK - 1	ESAN Çine ÜYS 1.Faz_Kurutma1	=	GB1
							+	A1.B2
							Next page:	83.a
							Previous page:	82.b

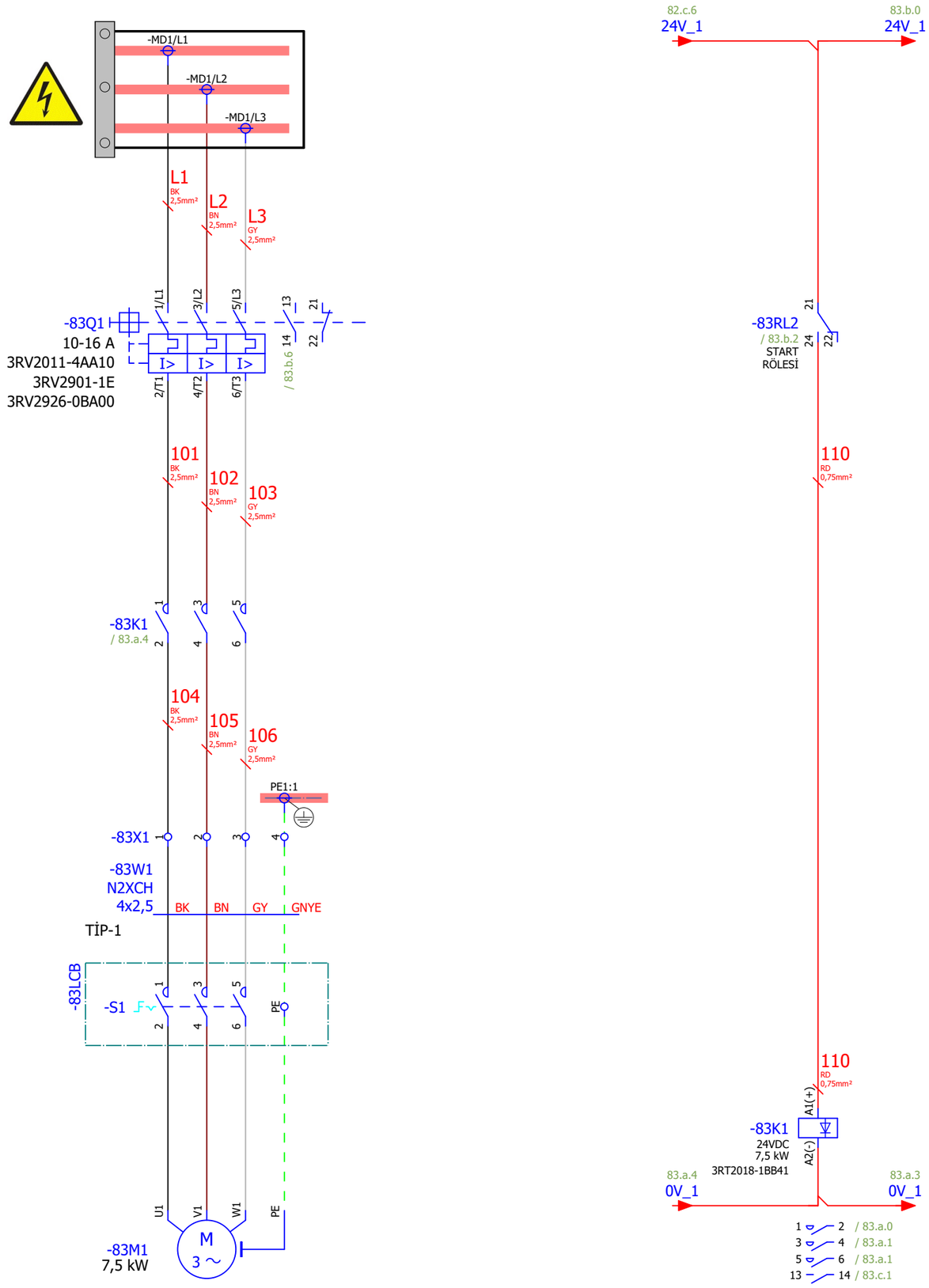

82.c

Page: 83.a

Çizen (Drawing)	Kontrol (Control)		Kontrol (Control)		Sayfa açıklaması (Page description)	Proje adı (Project name)		
Necip SERT Proje Tasarım	Elc. / Eln. Eng. Mehmet CAN EMO Number : 34502	ARKPAN "imagineering solutions"	Proje Sorumlusu Yağmur KEPEZ	Honeywell	YEDEK - 2	ESAN Çine ÜYS 1.Faz_Kurutma1	=	GB1
							+	A1.B2
							Next page:	83.b
							Previous page:	82.c

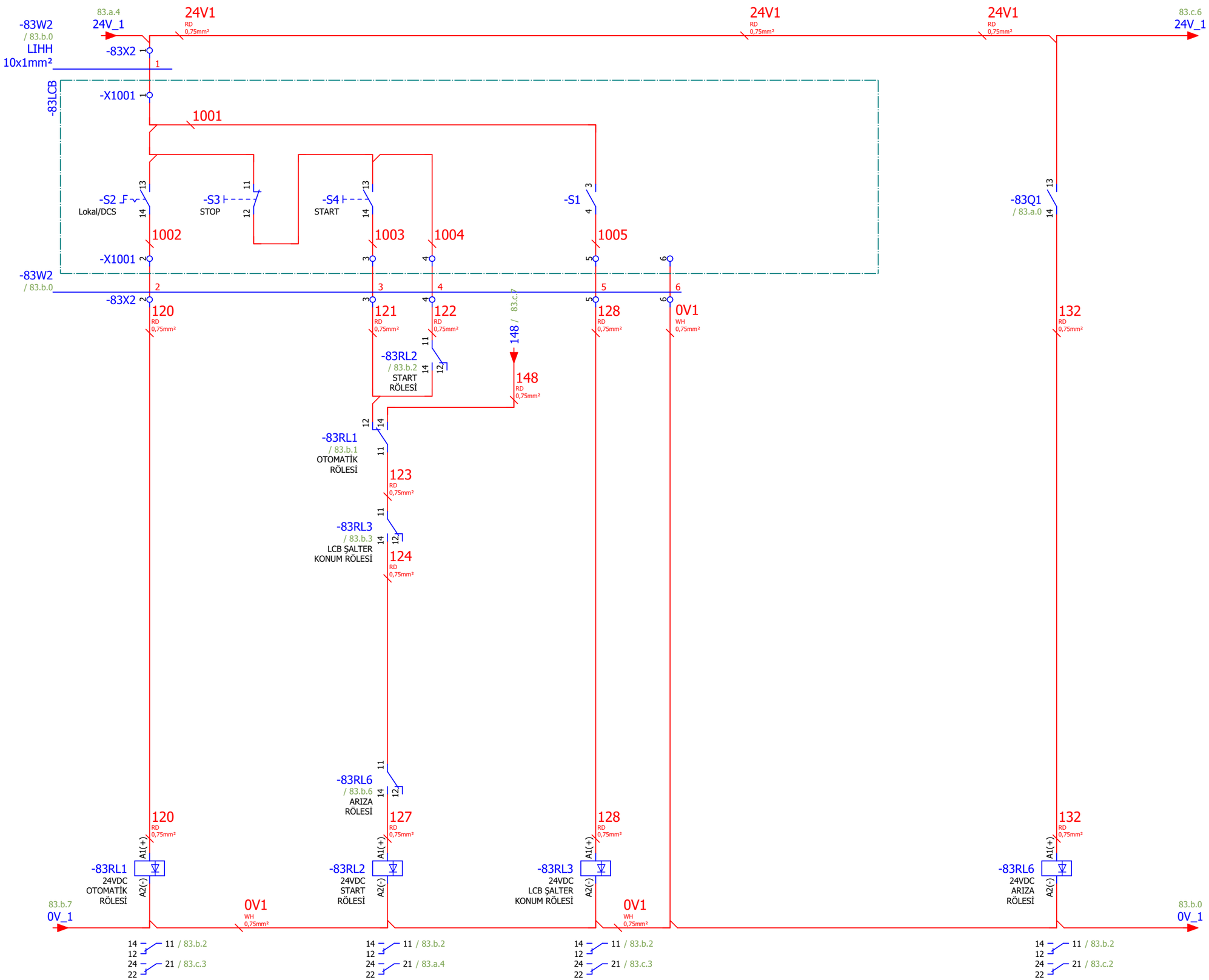

83.a

Page: 83.b

Çizen (Drawing)	Kontrol (Control)		Kontrol (Control)		Sayfa açıklaması (Page description)	Proje adı (Project name)		
Necip SERT Proje Tasarım	Elc. / Eln. Eng. Mehmet CAN EMO Number : 34502	ARKPAN "imagineering solutions"	Proje Sorumlusu Yağmur KEPEZ	Honeywell	YEDEK - 2	ESAN Çine ÜYS 1.Faz_Kurutma1	=	GB1
							+	A1.B2
							Next page:	83.c
							Previous page:	83.a

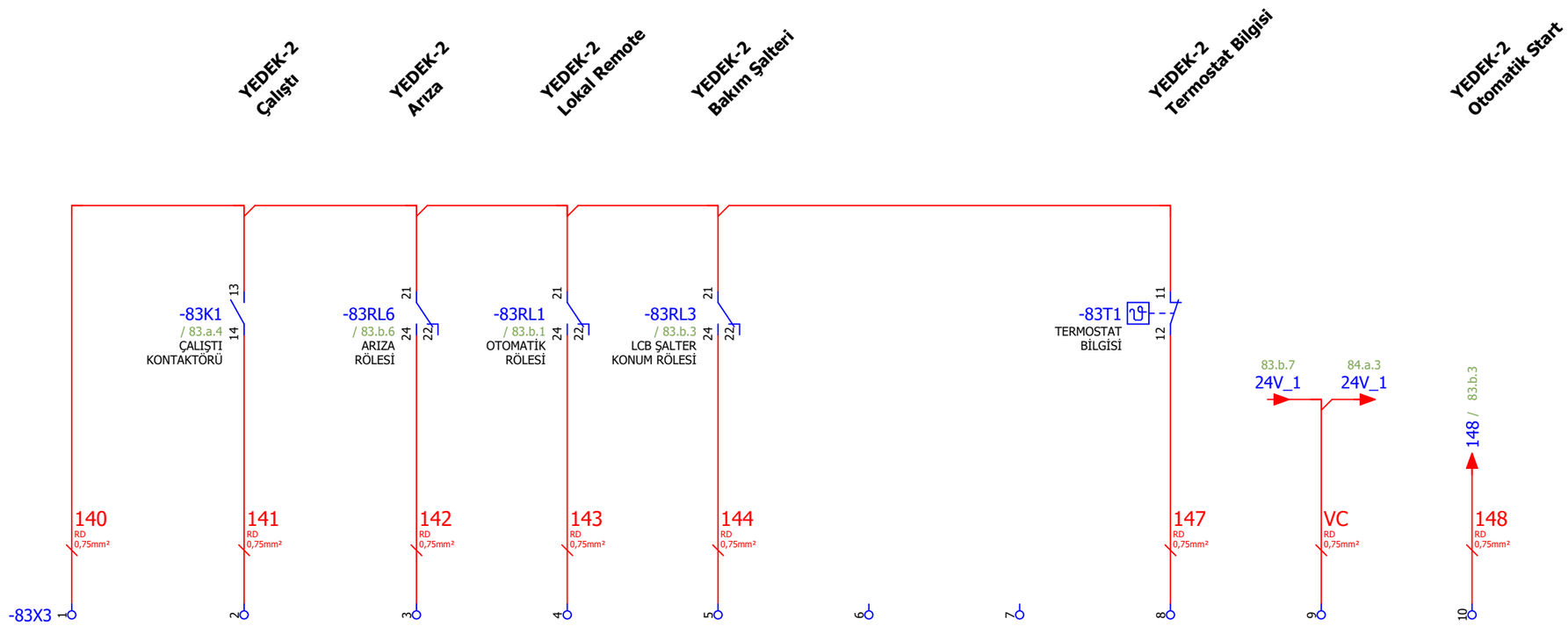

Çizen (Drawing)	Kontrol (Control)		Kontrol (Control)		Sayfa açıklaması (Page description)	Proje adı (Project name)		
Necip SERT Proje Tasarım	Elc. / Eln. Eng. Mehmet CAN EMO Number : 34502	ARKPAN "imagineering solutions"	Proje Sorumlusu Yağmur KEPEZ	Honeywell	YEDEK - 2	ESAN Çine ÜYS 1.Faz_Kurutma1	=	GB1
							+	A1.B2
							Next page:	84.a
							Previous page:	83.b

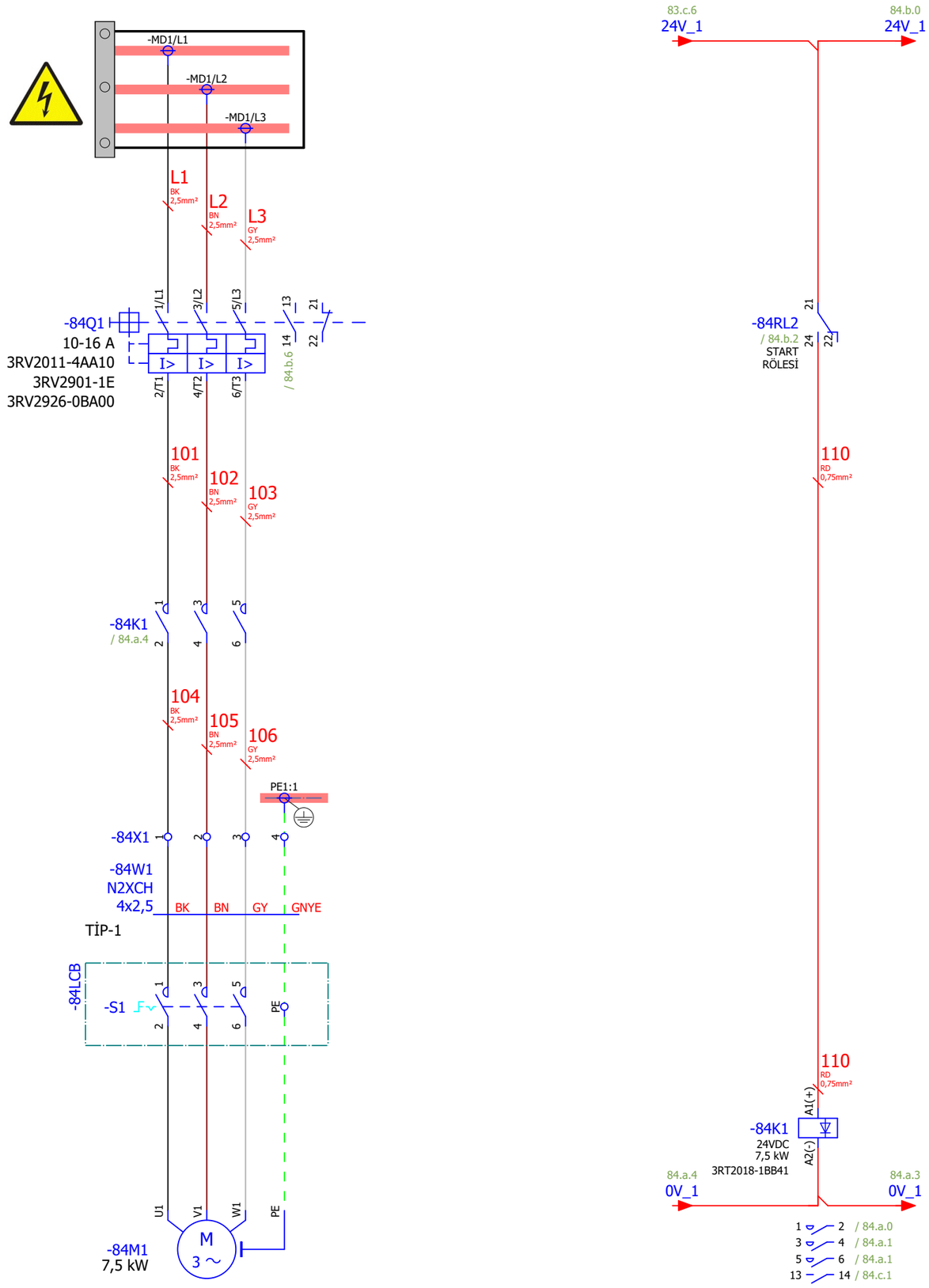

83.c

Page: 84.a

Çizen (Drawing)	Kontrol (Control)		Kontrol (Control)		Sayfa açıklaması (Page description)	Proje adı (Project name)		
Necip SERT Proje Tasarım	Elc. / Eln. Eng. Mehmet CAN EMO Number : 34502	ARKPAN "imagineering solutions"	Proje Sorumlusu Yağmur KEPEZ	Honeywell	YEDEK - 3	ESAN Çine ÜYS 1.Faz_Kurutma1	=	GB1
							+	A1.B2
							Next page:	84.b
							Previous page:	83.c

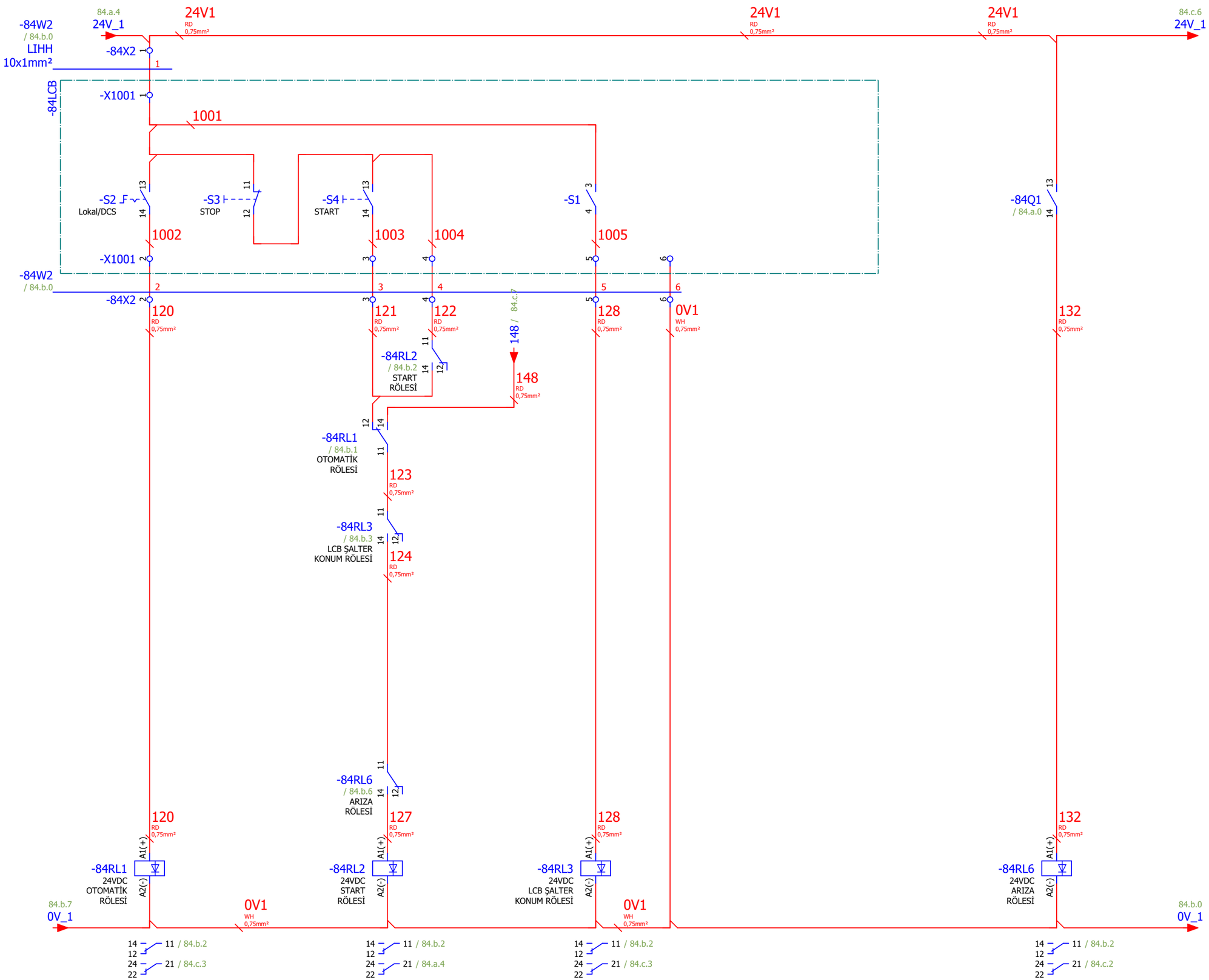

84.a

Page: 84.b

Çizen (Drawing)	Kontrol (Control)		Kontrol (Control)		Sayfa açıklaması (Page description)	Proje adı (Project name)		
Necip SERT Proje Tasarım	Elc. / Eln. Eng. Mehmet CAN EMO Number : 34502	ARKPAN "imagineering solutions"	Proje Sorumlusu Yağmur KEPEZ	Honeywell	YEDEK - 3	ESAN Çine ÜYS 1.Faz_Kurutma1	=	GB1
							+	A1.B2
							Next page:	84.c
							Previous page:	84.a

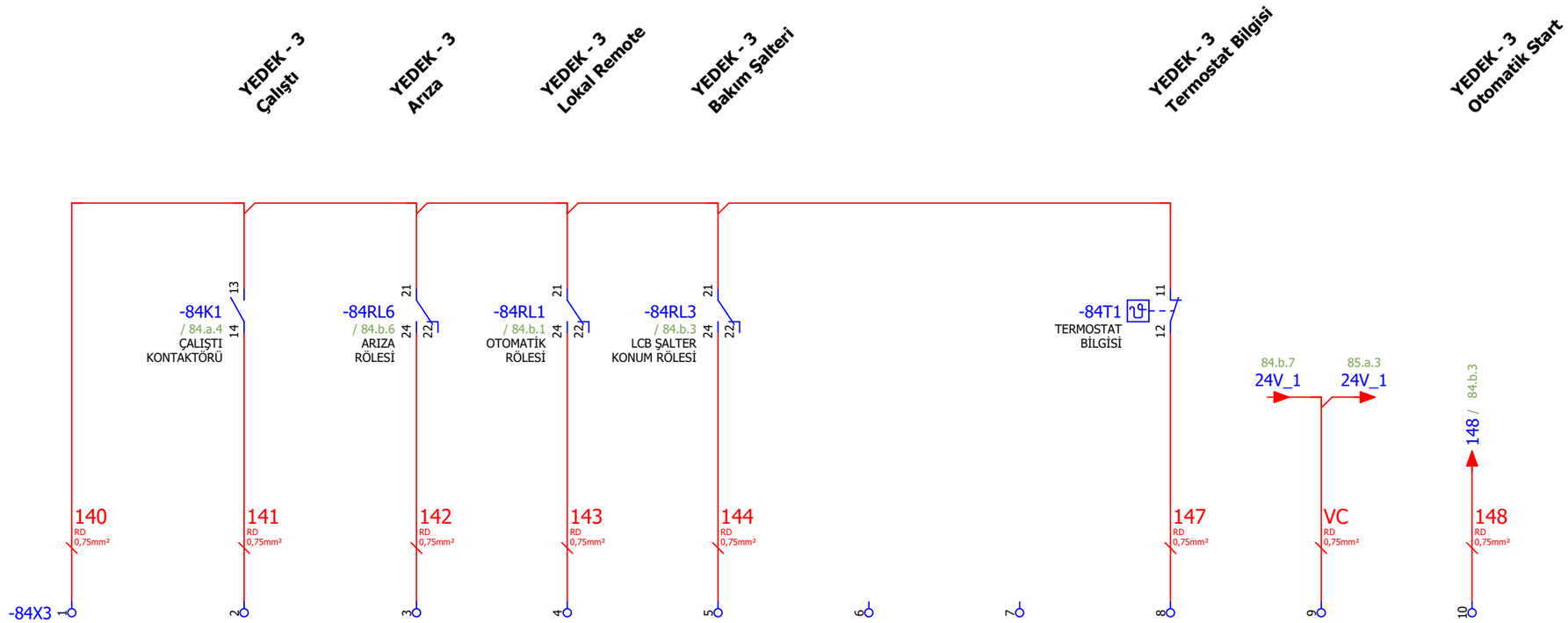

84.b

Page: 84.c

Çizen (Drawing)	Kontrol (Control)		Kontrol (Control)		Sayfa açıklaması (Page description)	Proje adı (Project name)		
Necip SERT Proje Tasarım	Elc. / Eln. Eng. Mehmet CAN EMO Number : 34502	ARKPAN "imagineering solutions"	Proje Sorumlusu Yağmur KEPEZ	Honeywell	YEDEK - 3	ESAN Çine ÜYS 1.Faz_Kurutma1	=	GB1
							+	A1.B2
							Next page:	85.a
							Previous page:	84.b

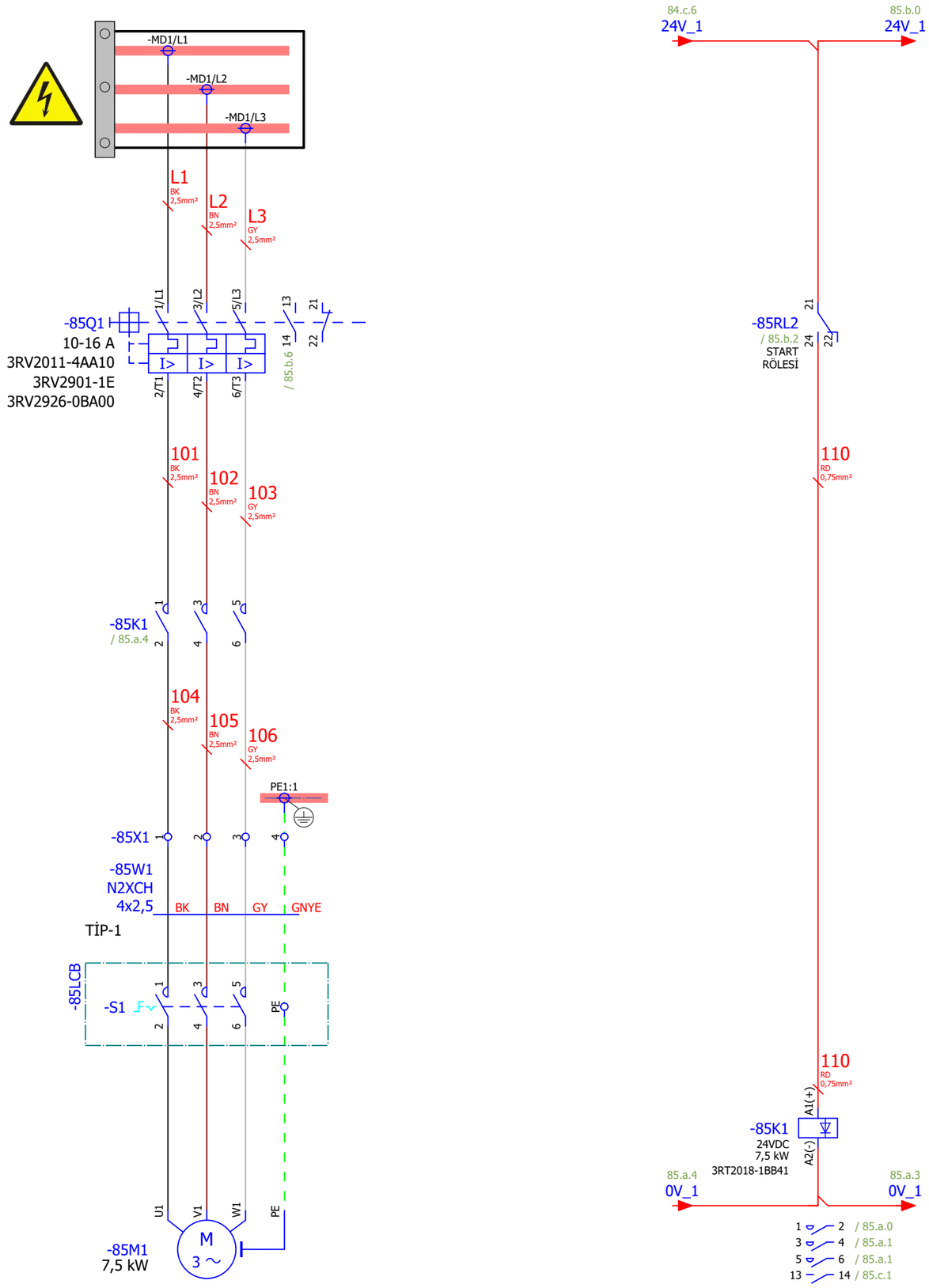

84.c

Page: 85.a

Çizen (Drawing)	Kontrol (Control)		Kontrol (Control)		Sayfa açıklaması (Page description)	Proje adı (Project name)		
Necip SERT Proje Tasarım	Elc. / Eln. Eng. Mehmet CAN EMO Number : 34502	ARKPAN "imagineering solutions"	Proje Sorumlusu Yağmur KEPEZ	Honeywell	YEDEK - 4	ESAN Çine ÜYS 1.Faz_Kurutma1	=	GB1
							+	A1.B2
							Next page:	85.b
							Previous page:	84.c

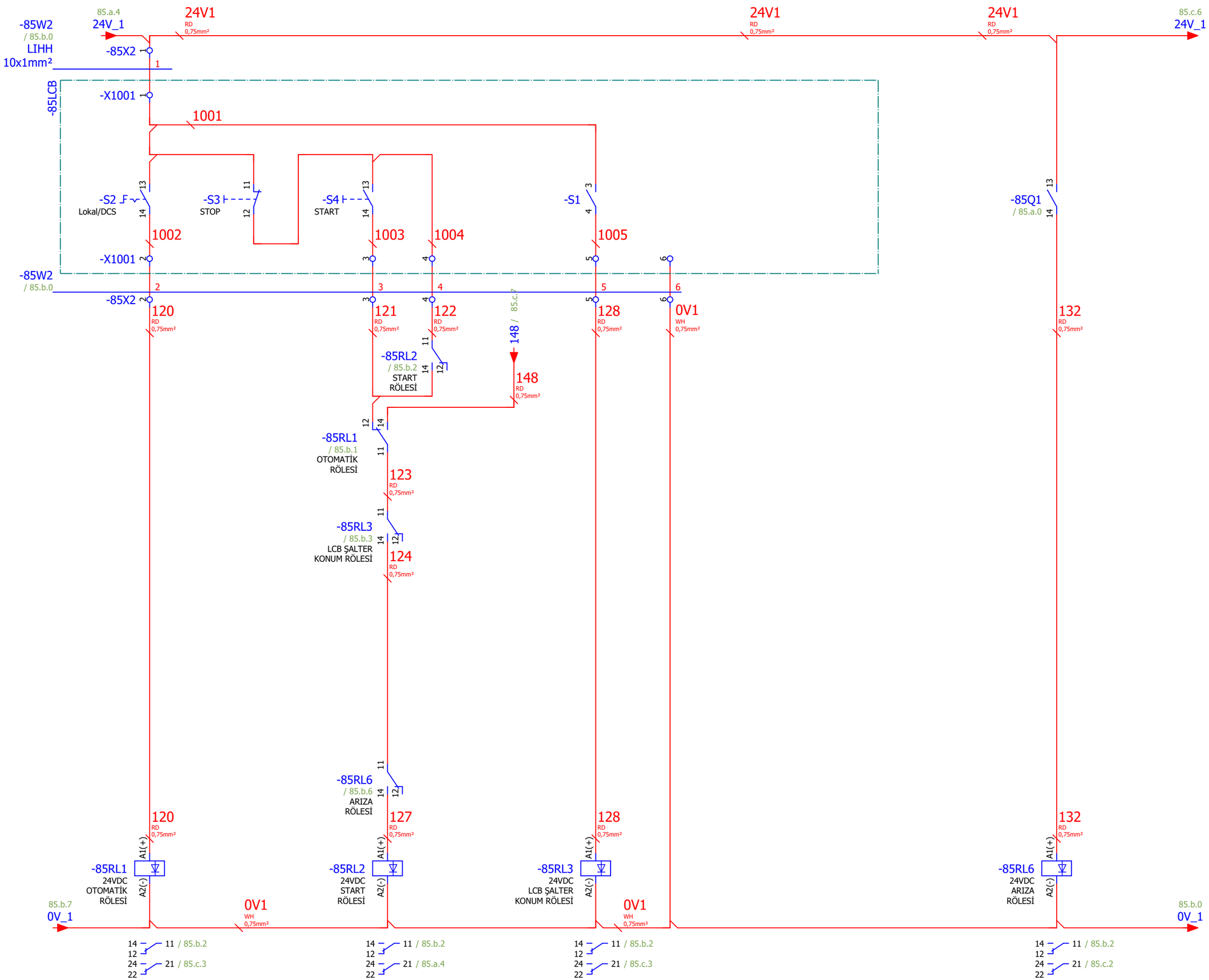

85.a

Page: 85.b

Çizen (Drawing)	Kontrol (Control)		Kontrol (Control)		Sayfa açıklaması (Page description)	Proje adı (Project name)		
Necip SERT Proje Tasarım	Elc. / Eln. Eng. Mehmet CAN EMO Number : 34502	ARKPAN "imagineering solutions"	Proje Sorumlusu Yağmur KEPEZ	Honeywell	YEDEK - 4	ESAN Çine ÜYS 1.Faz_Kurutma1	=	GB1
							+	A1.B2
							Next page:	85.c
							Previous page:	85.a

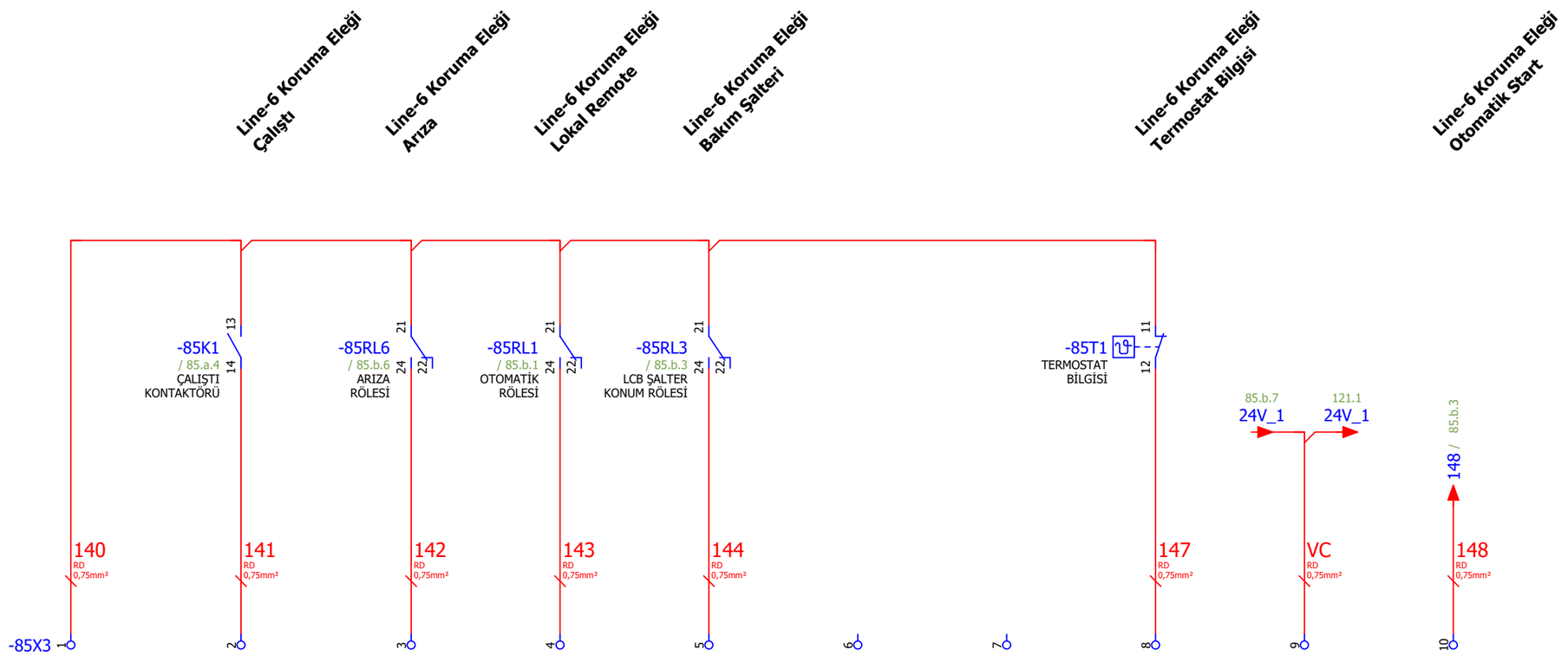

85.b

Page: 85.c

Çizen (Drawing)	Kontrol (Control)		Kontrol (Control)		Sayfa açıklaması (Page description)	Proje adı (Project name)		
Necip SERT Proje Tasarım	Elc. / Eln. Eng. Mehmet CAN EMO Number : 34502	ARKPAN "imagineering solutions"	Proje Sorumlusu Yağmur KEPEZ	Honeywell	YEDEK - 4	ESAN Çine ÜYS 1.Faz_Kurutma1	=	GB1
							+	A1.B2
							Next page:	119
							Previous page:	85.b

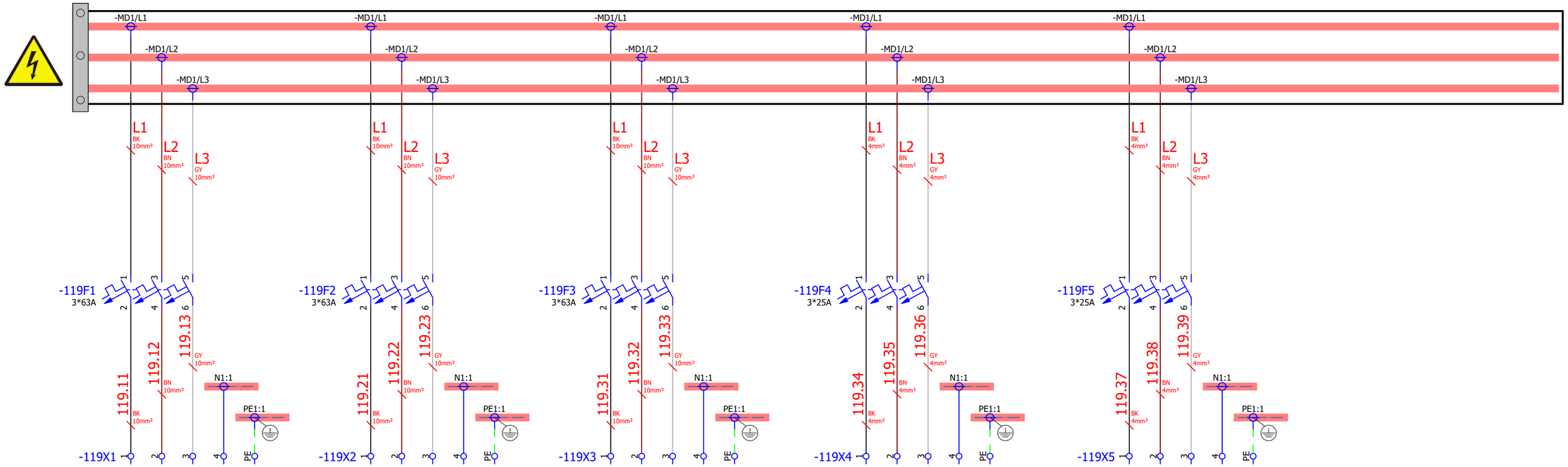

KOMBİNASYON - 1

KOMBİNASYON - 2

KOMBİNASYON - 3

VİNÇ BESLEME

KLİMA BESLEME

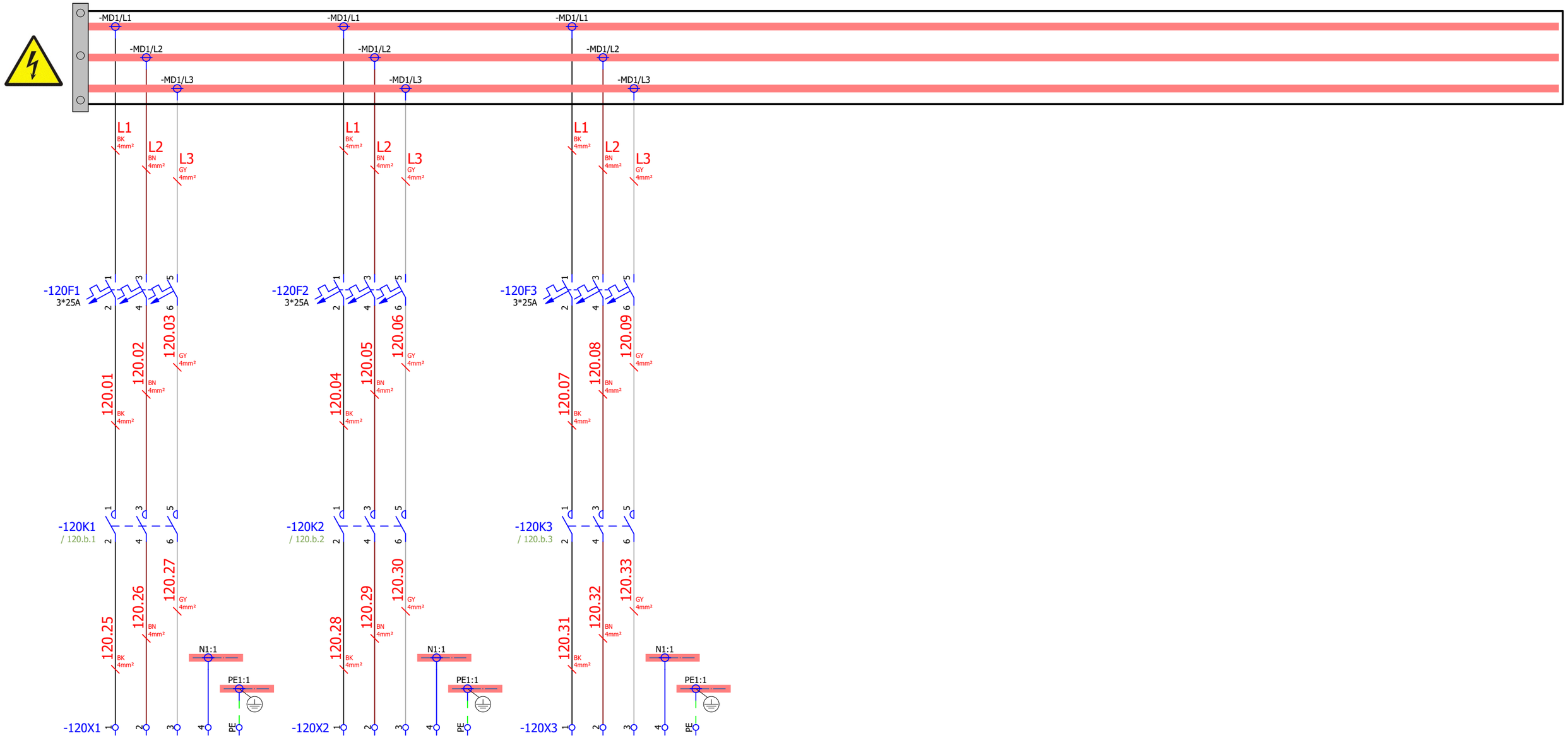

AYDINLATMA - 1 **AYDINLATMA - 2** **AYDINLATMA - 3**

Page: 120.a

Çizen (Drawing)	Kontrol (Control)		Kontrol (Control)		Sayfa açıklaması (Page description)	Proje adı (Project name)		
Necip SERT Proje Tasarım	Elc. / Eln. Eng. Mehmet CAN EMO Number : 34502	ARKPAN "imagineering solutions"	Proje Sorumlusu Yağmur KEPEZ	Honeywell	AYDINLATMA -1	ESAN Çine ÜYS 1.Faz_Kurutma1	=	GB1
							+	A1.B2
							Next page:	120.b
							Previous page:	119

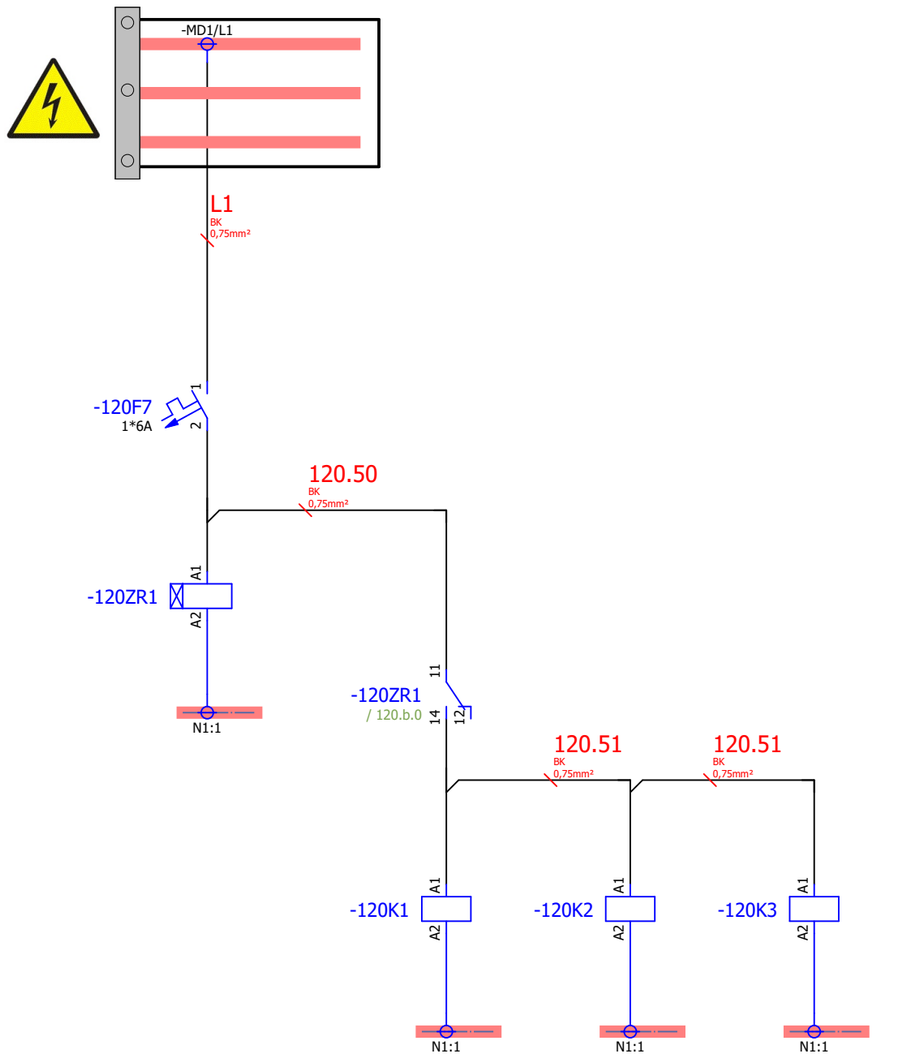

14 — 11 / 120.b.1
12

1 — 2 / 120.a.0

1 — 2 / 120.a.2

1 — 2 / 120.a.3

Çizen (Drawing)	Kontrol (Control)		Kontrol (Control)		Sayfa açıklaması (Page description)	Proje adı (Project name)		
Necip SERT Proje Tasarım	Elc. / Eln. Eng. Mehmet CAN EMO Number : 34502	ARKPAN "imagineering solutions"	Proje Sorumlusu Yağmur KEPEZ	Honeywell	AYDINLATMA -1	ESAN Çine ÜYS 1.Faz_Kurutma1	=	GB1
							+	A1.B2
							Next page:	121
							Previous page:	120.a

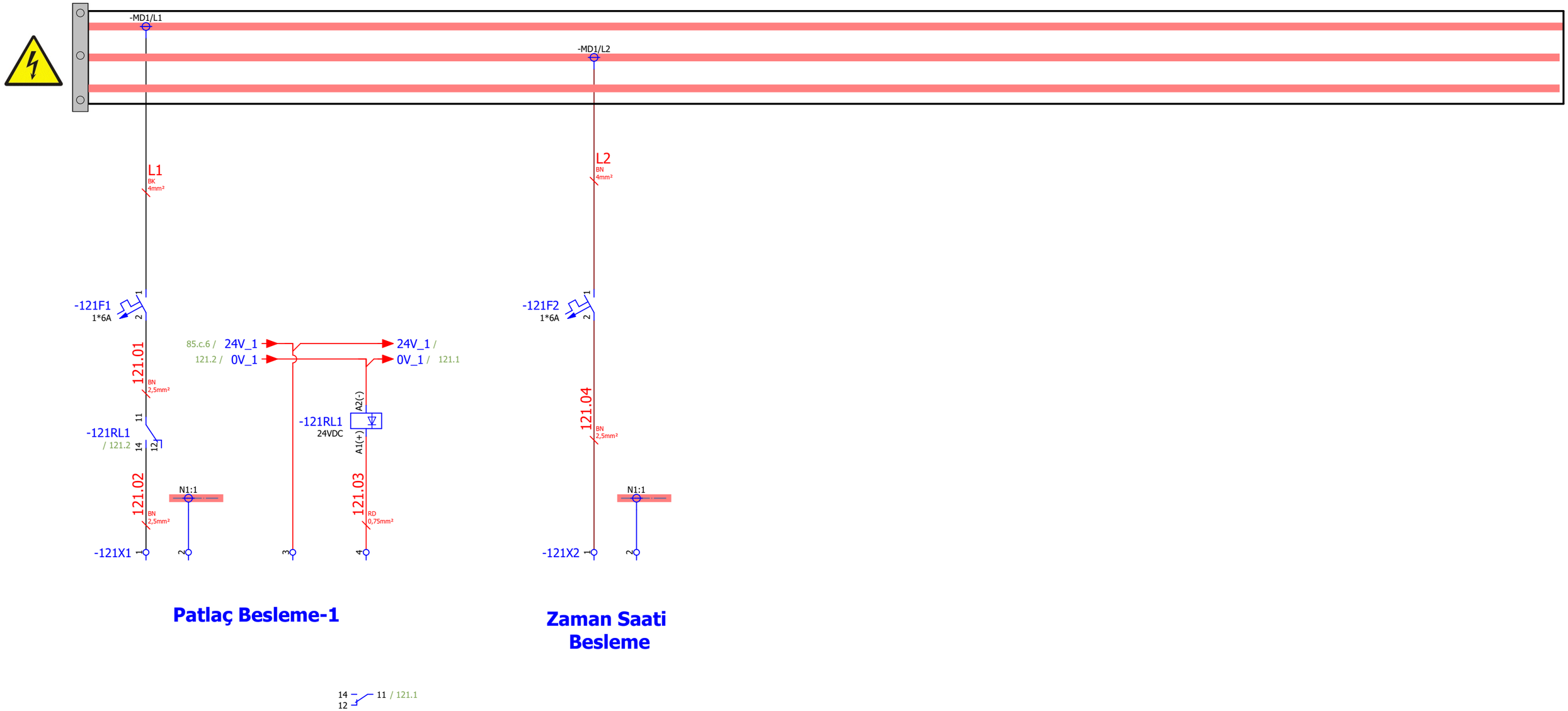

120.b

Page: 121

Çizen (Drawing)	Kontrol (Control)		Kontrol (Control)		Sayfa açıklaması (Page description)	Proje adı (Project name)		
Necip SERT Proje Tasarım	Elc. / Eln. Eng. Mehmet CAN EMO Number : 34502	ARKPAN "imagineering solutions"	Proje Sorumlusu Yağmur KEPEZ	Honeywell	BESLEME	ESAN Çine ÜYS 1.Faz_Kurutma1	=	GB1
							+	A1.B2
							Next page:	+.B3&EFA1/1
							Previous page:	120.b